THE CHINA TIMES

時事新報

中華民國二十四年十月二十一日 星期一 第一萬十二號

今日本報外埠三大張 本埠另加半張 (售大洋四分二厘)

中華郵政特准掛號認為新聞紙類 內政部登記證警字第五四號 中宣部登記證字第三七號

本館地址 上海愛多亞路一百三十號 電話一五七〇〇十線轉接各部 郵政信箱三四八號 ○九六六號掛號

MONDAY OCTOBER 21, 1935 Published Daily, Sundays Included

敵痰 化痰止咳 治喘 分片兩種 上海四馬路 中西大藥房發行

商務印書館 新書

實用官廳會計 (計政叢書) 二元

小學教育的改造 (中華兒童教育社叢書) 二角五分

788

評壇

東菲大戰與世界和平

自意阿戰爭爆發以來,影響於目前之世界和平,自歐洲以至遠東,幾無不發生息息相通之聯繫;舉凡英德法意四强之縱橫捭闔,以及蘇聯日本態度之從違取捨,實為全人類中酷愛和平者心理上喜憂之所繫,於以知意阿之戰,攸關於世界和平之至深且切也!

竊嘗就意大利發動東菲事件本身觀之,彼墨索里尼相之願望,雖日其造因未嘗不為乘英法交惡之間隙,與英德之海軍協定,然其為不滿意於戰後所獲戰利品之菲薄,則固洞若觀火也。今茲不惜長征於三千公里以外之「野蠻」之國,且不惜竭兵力財力之泰半以圖孤注一擲,其志非小也;幸而有成,得稍稍復振「羅馬帝國」之光榮,固大可藉功成名遂以自慰。設不幸第二次世界大戰之機隨而爆發,則人類和平失其保障,行見兵連禍結,星火燎原;追原禍亂之根,又豈其始料所及耶?

抑又不止於此者:自侵阿戰爭發生,東菲前敵,既未嘗有赫赫之功,或尙需累月經年之征,正未可必,此一方面也。以希特勒之雄,向以鼓噪於東歐與中歐為職志,乃亦方於此時沉機觀變,未遑多事,此又一方面也。他若與意大利怒目相視,挾國聯之機構藉弱小之擁護而大張制裁之呼聲者,則有不列顛帝國政府所樹之和平旗幟。蓋此三者皆墨索里尼相計功致果所當先分估量之因素,尤以最後一點為今後世界和平關鍵之所繫。以日來之日內瓦電訊觀之,英法關係會一度盛傳有誤會之處,但就國聯之機構而論,英法實具各有不能一旦廢然捐棄之可能;良以目下英國外交之最大支柱,一方面在於賴國聯之壓力,透過經濟制裁之方案,使會員國與非會員國俱不能不對意大利抱隔岸觀火之態度;另一方面則阿比西尼亞自意大利被判為侵略國後,公道既伸,人心自振,所受會員國物資之接濟,猶為餘事。顧就問題之本質而言,東菲事件所以能使紙上盟約之尊嚴創歷史上最高紀錄者,其原因所在,並非由於彼英或法任何一國有愛於此告朔餼羊之和平殿堂,實以此謹國家基於國內社會基礎方面致命的先天痼症,被克服於自身矛盾之下,不能不賴「集體制裁」之原則,以實現全世界和平人士所需要之安寧。試觀法國答英國詢問之覆文(十九日路透電),所謂實力援英之事,實始終未離集體責任之觀點,即並未單獨以軍力盾英為孤注之一擲,乃其明證也。是和平與戰爭關鍵之差,只此一間耳!

循上而言,日內瓦之集體制裁,在經濟與軍事雙管齊下的形勢之下,致力之嚴重,可以推想而知;果英法二國不致中途離貳,則侵略國或冒險分子自必於和平運動之下遭嚴重之打擊,彼墨索里尼相所爆發之東菲大戰,此後能否獲安全收拾之結局,此正未可逆料也。

蔣委員長夫婦 昨由京飛甬返籍

午後一時半啟飛傍晚抵甬 月杪即回京出席六中全會

中央南京念日電 蔣委員長偕夫人二十日下午二時三十五分由京乘容克斯機飛寧波,轉乘汽車返奉化原籍,隨從人員則分乘福特一二兩號機,福特二號係一時半起飛,福特一號隨容克後,馬超俊陳布雷及財孔女公子等均往送行,預計五時左右可抵甬,蔣委員長以距六中全會尙有旬日,故抽暇返里一行,月杪即回京出席。

四川行營準備成立

中央成都二十日電 川行營準十一月一日在成都成立,參謀團二十日起在渝停止辦公,行營成立後,參謀團同人即分別派用,賀國光、楊永泰已赴蓉籌備,內定賀國光為參謀長,楊永泰為秘書長,韓德勤調京,鄧漢祥已內定為一處處長。

陝奉令購緝諸匪首

中央西安二十日電 省府奉蔣委員長令,北匪首毛(澤東)彭(德懷)林(彪)徐(海東)等匪首均由各區縣懸賞購緝,毛澤東、徐海東生擒十萬元,獻首八萬元,林彪、彭德懷生擒六萬元,獻首四萬元,其他偽中委軍團長師長生擒三萬元,獻首二萬元,或著名之匪首,亦照頒賞格給賞。

中央漏州二十日電 國軍在新萬桃坑一帶擊潰殘匪,斃匪甚多,我軍正分路追剿。

六塘河又潰決 灌海各鄉被水包圍

板浦遭水數十村悉遭淹沒

本報鎮江二十日電 六塘河又潰決,灌海各鄉被水包圍,板浦遭水數十村悉遭淹沒,許縣長督夫搶堵,災民流離,情形甚慘。

本報徐州二十日電 海屬各河飛漲,二道防線全潰,民夫退守三道防線。

中央徐州二十日電 六塘河水勢昨日又漲,沭陽縣長以流陽水勢較大,已放棄二道防線,民夫仍在搶護,計灌海兩縣淹沒二十餘村,計戶千餘,田三百五十頃,其外倚有十字鄉河中鄉,被災亦重。

冀治黨形勢危急

中央保定二十日電 河南三四段交界處冷家莊,大溜迫近大堤,形勢極危,如該堤不保,則冀明縣城可危。

江蘇壩土工開標

本報濟南二十日電 黃河全河大溜匯歸新槽,新堤亦鞏固,勢危正搶護。

本報濟南二十日電 江蘇壩土工,廿日在工開標,韓復榘派隊維持監視。

本報濟南二十日電 劉莊堤工,水落一公寸,堤埝無變動,退埝可保守。

林主席 昨返閩垣

中央福州二十日電 林主席二十日離芝山寺赴鼓山,午在山赴陳培錕宴,下午返省,在埔頭私邸,將巡察省垣各機關。

張學良 飛抵西安

中央西安二十日電 張學良在漢料理行營結束事宜公畢,十九日下午二時五分飛返西安,邵力子等均赴機場歡迎。

孔部長 微恙全愈

本市訊 行政院副院長兼財政部長孔祥熙氏,日前由京返滬後,因連日中樞事務頻繁,政躬略感不適,數日來未至中央銀行辦公,旋經延醫診治後,業已全愈,昨日往全運會參加閉幕典禮,明日起照常赴中央銀行辦公云。

褚民誼陳璧君 昨晚晉京

本市訊 褚民誼、陳璧君昨晚乘快車晉京。

日連日在滬集會 目的傳達中央政策

並討論駐華各機關聯絡工作 發言人稱政策早定並無新策

本市訊 日陸軍省特派來華之岡村寧次少將,前日抵滬,京漢平粵台灣等地武官代表,亦紛紛到滬,武官集會已於昨日上午十時在武定路磯谷武官私寓開始,由岡村親臨,傳達意旨,茲誌各情如次。

★★★各地武官 昨午集會★★★

昨日武官會議,出席人員有陸軍省代表岡村少將、滬陸軍武官磯谷少將、副武官大木少佐、一田少佐、平武官高橋中佐、京武官雨宮中佐、漢武官長井中佐、粵武官臼田中佐、濟南武官石野少佐、天津司令局代表中井少佐等,會議內容,關係由岡村傳達陸軍省方面意見,與其他各省(海軍外務大藏)意見,已趨融洽一致,並由各地武官報告云。

★★★海軍方面 今日傳訓★★★

日海軍方面,已定於今日集會,由海軍省特派來華之本田大佐傳達海軍省訓令,現海軍駐華武官佐領,已於前日集滬上,如因汕頭案件赴粵者,亦均返滬。

★★★領事會議 已告終結★★★

前日(十九日)在使署內集會之領事會議,外間已告終結,會議內容如何,外間無從詳悉,但據使署發言人之解述,則謂此項集會,不過由守島課長傳達最近外務省與陸海軍大藏等三省意見,已完全趨於一致,將來行動,步趨即能合一云,對華新政策說,則謂並無斯說,蓋四省意見一致,即往前進行耳。

★★★現集上海 日艦調查★★★

日方在上海各艦隊之集中上海者,現有一部份即將返日本,在上海之巡艦,計有第三艦隊旗艦出雲號一艘,巡艦龍田號一艘,驅逐艦三艘,現駐上海之巡艦驅逐艦,即將返國云。

昨日抵滬之黃季陸氏

出席六中全會 黃季陸昨抵滬

據談汕頭扣米案已解決 崔廣秀等亦即候輪北來

本市訊 中委黃季陸氏,由粵北來,出席六中全會,日前偕秘書曾介木,乘昌興公司俄羅斯皇后號輪,業於昨晨九時抵滬,同行尙有前南京市市長何民魂,至中委崔廣秀等,並未同來,該輪原定於七時即可到滬,嗣因霧阻進口遲緩,延至九時始抵浦東百老匯路公和祥碼頭停泊,黃氏友人黃蔭培、鄭集、牧民、任西萍、周迅予、陳紫垂、劉公望、王時果等均赴輪次歡迎,黃氏上岸後,即赴靜安寺路滄洲飯店休息,旋即乘車外出,分訪中委關素人等,迄晚始返旅次,據其於輪次對新聲社記者談,本人此來,係為出席六中全會,現距會期尙有十日,將先訪滬上舊好,然後即晉京,在粵中委之出席六中全會者,尙有崔廣秀、李任仁、黃旭初氏等,此次未與同來,將俟下次船期來滬也,汕頭扣米案,大致業經解決,胡漢民先生現尙留德國,將赴法轉美,至是否回國,則猶不得而知云云。

李烈鈞 返滬小住

本市訊 中委李烈鈞氏,前赴無錫蘇州等處小住,藉資休養,茲悉李氏業於十九日由蘇返滬,身體已復健康,據李氏之秘書張滋公言,李氏決於二十五日之後入京,出席六中全會云。

贛湘路工程局 設立南昌

本報南京二十日電 鐵部以浙贛路南昌至玉山段,業已完成,原計劃南昌至萍鄉段即由鐵部自辦,已決定明春開工,並設贛湘鐵路工程局於南昌,實由杜鎮遠負責主持,預計兩年完成。

★ ★ ★

傳秉常來滬謁孫院長 報告憲草修正案

較原草案共刪五章新增一章 在立法技術上有顯著之進步

中央社二十日南京電 傳秉常念日晨赴滬謁孫科報告,日內即返,修正後之憲草較原草案刪減情形,經探悉如次,原草案各縣市一章,已併入地方制度章,另在該章內分省縣市二節,原草案財政軍事兩章,亦已刪除,所有該兩章必需要之條文,已分別容納於中央政府及國民經濟兩章,內共刪五章,新增一章,修正案計分總綱、人民之權利義務、國民大會、中央政府、地方制度、國民經濟、教育、附則八章。又據參加審查憲草之某委員語記者,中央此次決定在國家根本大法內不應有類似施行法之條文,在立法技術上而言,修正案確較原草案有顯著之進步。

胡漢民抵柯洛城

擬赴巴特洛海小住療養

路透德國柯洛十九日電 胡漢民偕其女公子及隨員今日抵此,當道曾予迎迓,胡氏現擬赴巴特洛海療疾數星期。

哈瓦斯柏林十九日電 中國國民黨要人胡漢民,近在德國克朗茲城附近臨漢溫泉休養數星期,今日行抵科洛城,當地市長與警察長等前往車站歡迎,交通局主任華爾頓夫亦往拜訪,胡氏曾向之表示欽佩新德國精神,並謂對於新德國具有深刻印象云。

朱海山抵京 今日謁中央當局

面陳班禪赴藏事宜

中央南京廿日電 班禪辦事處副處長朱海山,今奉班禪命由陝抵京,現因班禪赴藏在即,特將沿途經過向中央報告,並請示赴藏事宜,十九日晚已由陝乘車抵京,定念一日謁汪院長及黃紹竑面陳一切。

○ ○ ○

黃郛由京返滬

表示晉京係訪晤當局 是否將再晉京尙未定

本市訊 內政部長黃郛,日前晉京,於前日下午乘五時特快車離京返滬,當晚十一時三十分抵北站下車,昨晨各報社記者往訪,黃氏由其左右代答,表示其此次晉京,係訪晤各當局,不過拜訪性質,無甚任務,現返滬後,是否將再晉京,擬日內公開發見,尙未定,記者一談云。

◈ ◈ ◈

六中全會會場 下週中常會決定

各地代表陸續來滬

中時南京廿日電 六中全會決定下月一日舉行,五全大會決定十二日開幕,關於籌備事項,中常會一度提出討論,會場係下週中常會決定,現各地出席五全大會代表,參加六中全會委員,已陸續抵京,預計二十五日左右集京。

路暫各區救火機關二十餘部,由隊長指揮施救,成績甚佳,觀者萬人。

江浙螟害調查報告

中央南京二十日電 中央農業實驗所前派技正蔡邦華調查江浙螟害,報告蘇浙兩省螟害甚烈,共損失百分之八十一,吳江則百分之五十,無錫亦烈,其餘常熟江陰松江等縣亦烈,蔡現擬赴紹興調查。

皖財廳長 楊綿仲昨抵京

中央南京廿日電 皖財廳長楊綿仲二十日晨抵京,晤謁孔祥熙報告該省財政情形,留京二數日返皖。

德使赴大同遊覽

中央北平念日電 德大使陶德曼,十九日晚乘車赴綏轉大同遊覽雲岡石佛,然後至張垣,約二十二日返平。

徐州消防演習

中央徐州二十日電 徐州消防大演習,二十日晨在故宮前舉行,計到公安局及各機關。

平津兩地 共黨自新統計

三月至九月 共五百餘人

本報北平二十日電 華北共黨自新,據最近統計,平津兩地三月至九月共五百餘人,中以青年為最多,世界職盟次之。

冀監使周利生 沿津浦線視察

中央北平十九日電 冀監使周利生,定二十日沿津浦線南下視察,約兩週後返平。

蔣志澄昨返廬山

中央南昌念日電 蔣志澄念日由京返廬,中英會計師開始審查贛省財產,約三四日竣事,然後正式簽字。

司法院 解釋審判程序

本報南京二十日電 司法院令各省高院,解釋刑事審判程序,凡被告所在不明,將傳喚票用公示送達,係屬合法,倘傳喚不到庭,可得逕行判決。

余漢謀派員返粵

報告救撫贛粵邊區事

中央香港念日電 余漢謀十九日派第一軍副官處長趙瀾返省晤陳濟棠,報告救撫贛粵邊區事。

陝省黨部通過 十六縣黨費辦法

中央西安念日電 陝北綏德等十六縣因田賦已豁免,各縣黨部經費困難,省黨部特通過籌費辦法九條,令各縣遵照。

贛水電廠年內興工

中央南昌念日電 贛水電廠,自與建設銀公司訂定合同後,即着手工程進行,現各項材料均已購齊,年內興工。

以下各版提要

◆東亞經濟協會昨日在津舉行成立大會,選孫洪伊等為理事。
◆國內外聯運定今日繼續集議(見第一張第二版)
◆宋哲元招待記者,發表華北最近實情,消滅一切無稽謠言。
◆晉省擬定土地村公有制試行辦法(見第一張第三版)
◆國聯制裁委員會通過當週抵制意貨決議。
◆歐洲和平運動不能使左右意國既定政策(見第一張第四版)
◆滬市賑災遊泳比賽表演今日舉行(見第三張第一版)
◆今日特刊「航業」(見第二張第四版)「捲煙週刊」(見第三張第三版)

津東亞經濟協會　昨日舉行成立大會

通過簡章宣言推選理事

中央天津二十日電　津東亞經濟協會二十日下午二時在日租界北洋飯店開成立會、到會員百餘人、市府派代表參加、日方到者有副領事西田、憲兵隊長池上、中日實業公司駐津代表小林等、首由鈕傳善報告籌備經過後、通過簡章宣言、並推選孫洪伊、高凌霨、鈕傳善等十五人爲理事、與霜良等十人爲候補理事、旋中日來賓相繼致詞、四時許散會、

本報天津二十日電　東亞經濟協會今日下午二時、正式成立、記者訪孫潤宇、詢市府批准該會立案經過、據談、該會請求備案、遠在一個月前、市長爲愼重起見、先令籌備、一面調查內容、得知其宗旨、側重研究、所謂介紹開發、乃研究成熟後之事、尙無不合、故准予備案、

路透天津二日電　所謂遠東經濟協會、已於今日午後在此間日租界某旅館舉行成立禮、到中日兩國人頗多、內有中國警長等員、日人中有日副領事西田及日軍官多員、該會以協助增進遠東和平及中日依相互基礎而合作爲宗旨、置董事十五人、現正草擬辦事章程、

純二十日應召來平、即謁宋哲元報告、察東保安隊二千名配置情形、及劉超等師調平後察省防務布置、

張家口廿日電　察主席秦德純昨就兼全省保安司令職、發出通電如下、各省市黨部、各省市政府、各綏靖主任、各總指揮各軍師長勛鑒、各報館均鑒、奉行政院巧（十八日）電節開奉國民政府令開兼察哈爾全省保安司令宋哲元另有任用、宋哲元應免兼職此令、又奉令開任命秦德純兼察哈爾全省保安司令此令各等因、特達等因、遵於本月十九日敬謹就職、除電復並分行外、特電奉聞、佇盼明敎、察哈爾省政府主席兼全省保安司令秦德純叩號（政廿日印）、

日設興中公司　決定工作目標

爲對華經濟工作機關

電通東京二十日電　此次決定設立之對華經濟工作機關之興中公司、連日由陸海大藏對滿事務局、協議機能問題、據聞大體決定如下、㊀興中公司以中國經濟之自力更生爲目標、㊁全部承認支持滿鐵之對華經濟方針、㊂興中公司除調查外、並實行投資滿鐵、

瀋陽日警憲　逮捕大批華人

被捕達五十名均係基督教徒　又搜查英美公司英職員住宅　駐瀋英總領向地方官提抗議

路透北平二十日電　據外人消息、上星期瀋陽有大批中國基督教徒爲日警與日憲兵逮捕、共計五十人、內有愛爾蘭教會之中國醫士與看護婦、英美煙公司僱員、匯豐銀行買辦、中國牧師敎員、及某教會所辦女學校之學生人等、後又搜查英美煙公司英職員之住宅、被捕諸人皆爲一文會會員、每日納捐一文、以辦貧民教育、日當局指該團體有共產性質、故出此舉、被捕諸人皆基督教徒、或與青年會有關、或爲愛爾蘭教會之職員、聞瀋陽英總領事已向地方官提出抗議、

東洋工業會議　定期在滬舉行

代表廿一人廿五日到滬

本市訊　日本東洋工業會議已定念六日念七日兩日在滬舉行、該會出席代表井上匡四郎子爵等一行念一人、已定念五日乘坐日輪長崎丸抵滬、預定會議畢後念八日夜車入京、念九日晉謁敎育部長王世杰氏、實業部長陳公博氏、並出席京市技術聯誼會、然後離京分赴濟南天津北平青島等地返國、此行途中所經將考察經濟工業現狀、該團係日本各地工業界有力人士所組織、故此極堪重視云、

關內外聯運　定今日繼續集議

中央北平念日電　關內外貨物聯運事前經雙方代表在平商議後、各向主管機關請示、茲定於二十一日繼續討論、關外代表小池抵津、北寧路代表柏華等、定念一晨來平、東方旅行社經理張水淇二十一日亦可由瀋來平、如二十一日不及集議、則改二十二日舉行、

中時北平二十日電　關內外貨物聯運事、日內即在平開商、今晨北寧路代表朱華岳等已抵平、關外代表小池大津等二十一日到平、張水淇亦即北上來平、

秦德純應召抵平

謁宋商察東保安隊問題

中央北平二十日電　察主席秦德純應宋哲元電召、二十日晨由張垣來平、下車後即赴衞戍部謁宋、商察東保安隊問題、日內即返察、

本報北平二十日電　秦德

津市將實行抑平糧價

本報天津念日電　社會局晚約金融實業界要人、即席討論民食問題、決定㊀該局擬定平抑糧價辦法、呈市府施行、㊁商會負勸導各米棧之責、㊂銀行運用金融力量、調劑民食、

商震返保期未定

中央北平二十日電　商震二十日在寓接見李培基等、乘詢政務、返保期未定、是否南下出席六中全會亦無確訊、

灤河新鐵橋　土工已完竣

明年元旦架樑

本報北平二十日電　北寧路灤河新鐵橋、土工已完竣、定明年元旦架樑、十八個月完工、前日方所用修橋費、由路方償還、

殷汝耕由津赴平

中央天津念日電　殷汝耕來津事畢、念日下午赴平、

陳儀赴台　參觀博覽會

今日乘艦啓行

中央福州念日電　陳儀定念一日乘逸仙艦赴台參觀博覽會、省府主席職務由嚴家淦代行、陳訓泳亦隨艦同往、隨員定李擇一、沈觀鼎等、

渝防展會延期閉幕

中央重慶十九日電　防展會參觀民衆仍極踴躍、該會循市民請求展期二日、至念四日閉幕、會畢即運蓉展覽、籌備一切、

司法部擬設　最高院西北分庭

本報南京二十日電　司法部擬設最高法院西北分庭、管轄西北各省訴訟終審案件、

戴愧生過陝晉京

中央西安二十日電　中委戴愧生以六中會舉行在即、九日乘歐亞機由寧飛陝、晚搭隴海車晉京、青海五全會代表熊化等同行、

蔣伯誠由京返滬

是否將再赴粵尙未定

本市訊　蔣委長駐粵代表軍委會北平分會委員蔣伯誠、日前晉京、晉謁蔣委員長、報告奉派駐粵聯絡剿匪經過公畢、業於昨晨七時一刻、乘夜特快車返抵滬、返寓稍息後、旋即於八時許、往謁軍政部長兼軍分會委員長何應欽氏於其私邸、嗣後陪同何氏、赴全運會參觀、據其家人稱、蔣氏返滬後、暫留滬休息、是否尙須赴粵、刻尙未定云、

何應欽昨晨到滬

參觀全運當晚即行返京　出席六中後再定北上期

本市訊　軍政部長兼軍事委員會北平分會代委員長何應欽、於前晚乘十一時夜特快車離京來滬、昨晨七時十五分抵北站下車、隨行有軍分會秘書主任謝鍾元、秘書林智啓、並副官王國忠及衞士等、市保安處長楊虎代表王之南等往迎、何氏下車後、即返霞飛路私邸休息、旋即於九時許、赴全國運動會參觀、即就近在市府午餐、下午參加全運閉幕禮、迄晚六時許始返寓休息、當晚十一時、即行乘夜特快車返京、何氏此來、僅爲參觀全運會、並無公幹、至何氏北返、俟出席六中全會後再決定日期云、

礦業金融調劑會　將召開二次常會

討論各礦商借用欵項問題

本報南京廿日電　實部礦業金融調劑委會向某銀團借款一千萬元、以便轉借各礦商藉以調劑、各礦商借用欵項者總數達三千萬元、超過預定二倍、該會決視各礦實際情形分別核減借給、並定廿三日在滬召開二次常會討論、至於數額亦將重行商定、現已由會呈請實部核准、

赴日經濟考察團

昨日抵名古屋參觀

日聯名古屋二十日電　中國考察團二十日晚九時由奈良抵名古屋、下榻萬世飯店、二十一日出席名古屋市長舉行之歡迎午餐會後、視察市內各工場、下午五時出席商工會議所歡迎會、

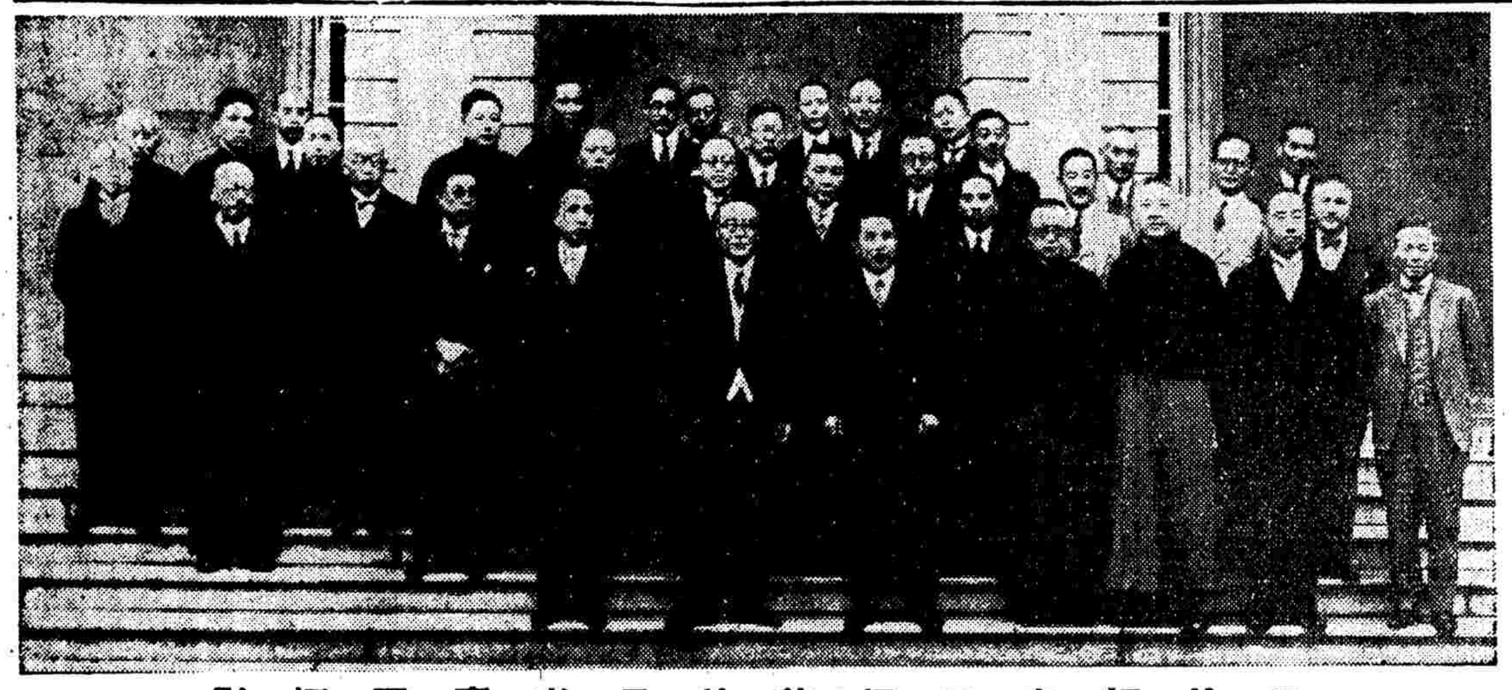

日外相廣田招待赴日考察團攝影

教部會討論　中小學課程標準

中央南京念日電　教部定念一日晨開中小學課程標準討論會、除主管司司科長均出席外、並請定專家陳鶴琴夏丏尊等十七人參加討論、

駐津意軍　舉行大演習

本報天津念日電　駐津意軍、今在意界舉行大演習、裝甲車坦克車均出動、晚始歸營、軍部辦公處夜不息、聽取和戰情報、

熊斌離平回京

中央北平念日電　熊斌在平公畢二十日晚回京謁蔣委員長、宋哲元、秦德純、蕭振瀛等均到站歡送、

高一涵赴湘巡視

中央漢口念日電　兩路監察使高一涵於念日偕隨員二人搭湘鄂特別快車赴湘巡視、聞到長沙視察後、尙須赴各縣巡視云、

黃紹雄昨日抵京

晉謁當局報告浙政

中央南京二十日電　黃紹雄二十日晨由滬乘車抵京、當於午前晉謁當局、報告浙省政情、日內即返杭、

盧作孚昨抵京

日內謁汪

中央南京二十日電　新任川建廳長盧作孚二十日晨由渝來京、日內謁汪院長、聞盧就任新職與否俟謁汪後始能決定、

本報南京二十日電　新任四川建廳長盧作孚、今晨抵京、定明後日晉謁汪院長、盧對川建廳職、以所營民生輪公司業務繁忙、將向政府懇請辭職云、

公有財產保險　由中央信託局承辦

政院通令遵照

本報廿日南京電　政院據財部呈、以中央信託局房業已開業、凡公有財產保險、應請通令各機關嗣後每年保險應一律改由中央信託局承保、政院據呈後已通令所屬各機關遵照、

粵市各區分部　初選五全會代表

中央香港廿日電　廣州市黨部各區分部、定廿一日初選、五全代會代表市黨部定念四日舉行複選、

浙產桐縣份　紛組生產合作社

杭州通訊　浙東金衢嚴溫處及舊屬各縣、多山之區、遍植桐樹、年產數量、多至數十萬擔、歷年輸出頗多、產值在七八百萬元至千萬元、現建廳爲提倡植桐、並督促各縣組織桐油生產合作社、現全浙三十六產桐縣已組成合作社者、計有卅六所、約年產二十餘萬擔、各社兼營運銷供給業務、內尤以湯谿縣各社成績爲最佳、

秦淮歌女　重佩桃花章

京社會局舊令重申

本報南京二十日電　京社會局舊令重申、秦淮歌女將佩桃花章、淫靡風尙、異裝奇服、一律取締、

行百里者半九十

小學生分年補充讀本

教科書，補充書，相輔而行。
僅讀教科書，不讀補充書，
何異只受一半教育？

謹爲全國兒童貢獻
謹爲全國父兄師長介紹

本書按照小學課程標準作業要項分年編輯，科目齊備，支配勻稱，每一年級兒童均有程度適當的補充書可讀。全部六百冊，預約只售三十元。各年用書亦可分購。已備「小學生文庫」及「幼童文庫」者，並得免購一部份重複之書。分購合購，任意所欲。詳情請見預約簡章，連同目錄，函索即寄。

商務印書館謹啓　743

雙解實用英漢字典

兼有普通字書與商用辭書之長
服務工商界者尤不可不備

本書內容
- 通用之部：單字 五萬二千餘個；例句 三萬二千餘條；成語俚語 四千餘條；同義反義字 附載單字後
- 商用之部：商業名詞 二千四百餘條；商用略語 二百餘條

本月底截止　特價二元（每冊定價二元五角）

商務印書館　789

江蘇省立教育學院實驗　陳禮江　王倘　喩任聲主編

一年制短期小學適用　混合課本

續出第二冊

全部六冊　已出第一二冊
課本　無圖本每冊三分　有圖本每冊七分
教學法　每冊四角

商務印書館所發行之一年制短期小學適用混合課本內容完善編制嚴密使讀畢一年短期小學者能得有系統之最低限度現代國民基礎知識洵爲推行義務教育之唯一利器　歐元懷

憑購照實價七折

商務印書館出版　782

本報代收各省水災賑欵啓事

本年入夏以來、霪雨連綿、山洪暴發、江河潰決、汎濫災區遍十餘省、災民達數千萬、待哺嗷嗷、情形慘重、我國人誼屬同胞、何忍坐視、因是謹代災民請命、尙望各界仕女、慷慨捐輸、[illegible]於每日上午九時至下午六時之間送交本報、隨即製奉收據、並按日登報、轉送上海籌募各省水災義賑會、[illegible]仁風　諸維公鑒

中國航空公司　上海成都線　增加特別快班飛機啓事

[illegible]

上海總公司　電話　[illegible]

第六屆全國運動大會籌備委員會爲舉行賑災賽通告

字第474號

案查本屆運動大會定於十月二十日閉幕業經本會通告在案茲應上海籌募各省水災義賑會之函請爲救濟各地水災起見特定於[illegible]

中華民國廿四年十月十九日　籌備主任吳鐵城　副主任潘公展

盧興原律師　陳日平會計師　代表老悅生鴻記召盤公告

[illegible]

史良律師代表崇記號宣告清理通告

[illegible]

事務所福州路三二〇號　電話九〇六八一號

宋哲元招待記者 暢談華北最近政情
一切謠諑孔多均不足置信 關於外交未簽訂任何條約

（北平航訊）平津衛戍司令宋哲元氏，自就職視事後，即赴津拜會駐津各領館當局，事畢於十八日下午乘汽車返平，十九日下午二時宋氏在衛戍司令部接見新聞界，屆時到新聞界一二十餘人，在座並有參謀長劉家鸞，參謀處長陳希文，總參議陳覺生，及冀察省府建設廳長等，濟濟一堂，空氣頗爲融洽，宋氏對華北謠諑多有解說，茲將宋氏談話摘要錄下，

宋氏表示態度

（一）予（宋自稱）在察主政後，即閒居津市，以資休養，嗣經中央委任平津衛戍司令之職，予再三辭却，無奈中央催促至再，始來平就職，將任平津衛戍職務，連日在平津地與各外交界把握聯絡，在此時期中，土肥原曾去察哈爾，同村少將及關東軍少將坂垣，抵津，致使外面謠言蠡起，多謂予與日方有口頭或文字等條件，此事實係捕風捉影，不值識者一笑耳，再者予個人做事及爲國家服務，均以國家爲前提，忠實爲信約，予決不說騙人的話及做騙人的事，迄今始終如一，予每次會晤外賓時，均有重要之條件在座，每次談話行動，均有詳細記錄，諸位倘若不信，可向在座之張陳諸同志打聽（張陳係指張維藩陳覺生陳希文等），關於一切疑懼等國的外交事件，予絕對反對，予絕不希圖個人任何利益，至於對日事項，予決本中日親善目標努力進行，故希望新聞界對於謠言以闢謠述力闢之爲妙，並希望努力宣傳爲人須誠懇真正的去做事，打倒一切虛偽行爲，

能來平就任務

（二）予能來平任職務，在公事方面言，實賴各方之盡力，在私事方面言，來平實爲友好，並希望各友好，保持聯絡，在北平方面，來平則看望各友好，在津則視察一下，並無其他作用，好人挑撥，並無其事，予向來抱定和平共濟宗旨，

何氏北上日期

（六）何應欽北上日期，須待五全代會後決定，在五全代會後，參謀總長陳希文對記者談，何部長北上日期，須俟五全會議決定，以便往北平面商一切，並非決定，其時期則在十月下旬，（十九日）

三省勘界問題 各代表在贛會商
明日集潯轉往江北察勘

（中央社南昌十九日電）鄂皖贛三省界勘問題，由內政部派員會同三省代表勘測，鄂代表李範之，皖代表孫範，贛代表阮毅成，均已到贛，中央並派員到此，十九日在省府與贛當局會商，決定二十一日在潯集合，轉往江北勘察，然後會商劃界，聞此次三省代表到贛，關於省界問題，均無成見，聽命中央，易於解決，倘經勘察清楚，則三省劃界問題，或可早日得到解決云，

隴海路組視察團 考察各站成績
昨午赴徐今日赴連雲港

（中央社徐州廿日電）隴海路局長錢宗澤，約路局機車工務總段長，組織全路視察團，由錢任團長，由鄭州乘專車東來，沿路視察各段站工作成績，於念日抵徐，分組考察各段站，由錢訓話，指示考察利弊，念一日再作詳細檢查，即乘專車東去，俟將連雲港視察完畢，即赴西段視察，以備爲各段工作之參考，並以此爲全路改進之比較，此次考察，係隴海路歷史上之創舉，

大會連日的議

（三）大會連日會議結果，並無其他附議，中央與各外交官切實聯絡合作，使達意旨，並於五日在天津召集平津局第一課長時期，各外交家會議，亦不過傳達中央意旨，不以外交之意，

保安隊擊游匪

（四）近日察哈爾保安隊在察哈爾地域，與游匪一度接觸，此事在察哈爾，原係保安隊，因該處民居住，大部分駐於張北縣，保安隊與民保衛居住，倘在察哈爾駐兵，實爲必要，始終未能成立，

冀東共濟和

（四）外傳予與冀東殷汝耕共同商議，實不確，乃以津沽保安隊，與冀東開衝突，

本屆高考擁擠 京試分兩次舉行
粵典委日內明令發表

（中央社南京念日電）京高考試務處以本屆在京應試者計二千餘人，爲避免擁擠計，將分兩次舉行，入場證日內即開始發給，將先由應第一試者領取，第二試者及典試委員會委員長，亦將由國府日內明令發表，

居院長之花甲誕辰
自撰六十初度詩述志

（京訊）司法院長居正氏，今日（念一日）六十初度，親友擬爲之祝嘏，居氏以天災流行，不欲以鋪張所費，乃自撰六十自述詩，以見志，茲覓錄原詩如後，每屆生辰，必祭祀祖先，追思先人養育之恩，不敢稍有安逸，常以教子女以自勉，

崇政會籌設 發電毛織兩工廠
派馮賓青赴平接洽借撥機器 兩廠設百靈廟明春動工建築

（北平航訊）內蒙自治政委會，爲提倡蒙旗實業起見，擬在百靈廟設發電及毛織兩工廠，曾派馮賓青來平籌備，並接洽借撥機器，計劃已就緒，擬於明春動工建築，所需經費，由蒙政會負擔，所有機件，由北平市府借用，毛織廠出品，以供蒙古各旗之用，並擬將來推廣，發電廠所發之電，除供給百靈廟應用外，並供給各工廠及其他工業之用，

美陸軍部長 鄧恩今晨抵滬
美大使詹森由蘇提回迎接 泛太平洋會明午宴請演講

（本市訊）美國陸軍部長鄧恩氏，偕參加菲律賓自治政府成立典禮之美國議員及其夫人公子等一行，於上月五日乘坐「總統輪」赴菲律賓，參加菲律賓自治政府成立典禮後，即偕同少校等一行，乘「總統輪」於前日由馬尼剌啟程來滬，預定今晨抵滬，美大使詹森於昨晚由蘇州趕回，屆時將同美總領事等赴埠迎迓，鄧氏在滬將逗留數日，泛太平洋學會定於明午歡宴鄧氏，並請其演講，

晉省擬試辦 土地村公有制
閻錫山呈國府之原文 清華兩教授晤閻商討

（太原通信）閻錫山主張土地村公有，茲以試辦土地村公有制，特呈請中央，並商請清華大學教授來晉研究，茲錄閻氏呈國府原文如次，

呈國府文

呈爲擬具土地村公有辦法，以期根本防共，伏乞鑒核事，竊以共匪猖獗，禍國殃民，迄今未已，陝北共匪，近又竄擾晉西，雖經派兵防剿，但防共之要，在於解決土地問題，須使耕者有其田，土地問題解決，則共匪無所藉口，原案大綱如下，

（一）土地村公有，由村公所發行無利公債，收買村內土地，歸爲村公有，

（二）將村公有土地，劃分爲若干份地，分給村內有耕作能力之農民耕種，

（三）耕農之耕作年限，以其能力爲度，

（四）農民不得將份地出租或出賣，

以上大綱，係山西試行辦法，擬請中央准予試辦，是否有當，理合將辦法大綱呈請鑒核示遵，謹呈國民政府主席林，山西綏靖主任閻錫山，

晤閻討論

清華大學教授蔣廷黻吳景超兩氏，於日前來晉，與閻氏討論土地問題，昨日（十八日）下午閻氏在綏署與兩氏詳細討論土地村公有問題，

京市國民勞動服務 下月起實施造林
分植風景林及防堤林 定明年植樹節前完成

（京訊）京市國民勞動服務委員會，定廿一日成立，一切籌備工作均已就緒，該會議決先辦造林工作，關於造林辦法大綱，經該會擬具，分爲風景林防堤林兩種，自下月一日開始，明年植樹節前完成，其計劃大綱內容如下，

風景林

（甲）風景林　京市第一，所有明陵、山林名勝古蹟，以及城內高大之殿堂，自五門至京，北至燕子磯，沿城根至挹江門一帶山脈，計劃補種，約計二千餘畝，如造成風景林，以點綴京郊，使整個都市風景，自然中國山景之美，共計需苗木若干萬株，

防堤林

（乙）防堤林　京市沿江沿河一帶，土質鬆軟，每年易被水冲，築堤防水，既不經濟，擬沿江沿河堤岸種植楊柳，計需苗木約三萬株，

各區公所，應按照分配造林面積，由區長督飭各區民衆服役，所需苗木，約計需十六萬株，每株作價約六分計算，共計需洋萬餘元，除由財政局撥給外，另須購買苗木六十六萬株，均由該會向各方籌募，以上兩項造林，定於本年十一月起，至明年三月植樹節止，全部完成，

市府對於此項造林計劃，極爲重視，已飭各區長督率各保甲長，切實辦理，由各區公所保護，以備各區公所按時保護，其成林後所有之收益，均歸各區公所，

各地短訊

揚州

◇游覽日人◇　揚州通訊　今（十八）日上午十時許，有日本人大井私、江大井龜治郎等人，借同南京日本總領事館人員，及另一日本人，由鎮江乘汽車來揚，游覽名勝，午後一時許，乃乘原車返省，此間公安一分所，以該日人等來揚，由省會公安局派員護送，以昭鄭重云，

◇運全縣◇　揚州通訊　江都縣府召集全縣各界，在公共體育場舉行第一屆全縣運動會，於今（十八）日在公共體育場舉行，計參加小學二十四校，運動員四百六十五人，主席教育局長辛芳，行禮後，縣長代表訓話，至下午閉幕云，

無錫

◇晚稻收成◇　無錫通訊　本邑四鄉晚稻，受天時忽暖忽寒，影響收成，大約第三區第四區、第七區安鎮，第六區等處，收成均佳，惟第四區一帶略差，

◇演習消防◇　無錫通訊　本邑救火聯合會，於昨（二十）日下午二時，在公共體育場舉行秋季消防演習，到各救火會數十處，觀者甚衆，

清江浦

◇分會成立◇　清江浦通訊　淮陰縣民衆教育館，組織教育分會，已於日前成立，選舉委員王某等，各委員分任主任，並推定常務委員，開始工作云，

嘉興

◇苛捐豁除◇　嘉興通訊　嘉興縣政府，以本縣各項捐稅，內有苛捐雜稅，經縣府呈請省府核准豁除，計有柴捐、豆捐、船捐、糞捐、猪捐等數十種，

閱報注意

本報所登各種啟事及廣告，閱者務須注意，凡有人以本報名義向外招攬廣告，或藉端招搖者，一概無效，

胡文虎啟事

敬啟者，茲因旅居南洋，承各界諸公盛情，邀赴國內參觀，本人敬以至誠，返國後擬赴各省遊覽，本人甚願參加地方建設事業，近因國內各地災情，本人擬捐款賑濟，凡所有諸事，俟面晤時再商，特此聲明，諸希鑒察，

冠生園
十七年之心力。有一千八百餘種。
頭等生產貨品。

十七週紀念

大減價

減價品 大贈品
金麵包 杏花皮 乾醬糖梅 駝包餅果
廣東臘味 新腿乾 奶油餅 果汁牛肉乾
各奶糖罐 各種素 地油打果頭 名梳產
各名食品 金中玩 種臘具 品乾點心

紀念本身酬答顧客

一折或售特價 七折至九折
今日 特廉品
豈沙麵包
每買一件 九五 完為止

本埠總支店及各分銷處

聯合畢業行
今日並有牛糖果十餘種

國聯制裁調整委員會 決議普遍抵制意貨

對意禁運物品名目亦經通過 縱遇奧匈反對益見團結力量 月杪再行開會決定實施日期

路透日內瓦二十日電　國聯會五十二國制裁調整委員會、昨晚七時四十五分開全體會議、在靜寂討論之空氣中、成立普遍抵制意貨之重要決議、其所採行之步驟如下、

㈠通過英代表艾登抵制意國輸出口之建議、

㈡一致贊助關於互助委員會的組織之建議、

㈢通過禁止若干物品輸入意國之建議、禁品名冊、當場通過、

奧匈兩國對於第一條建議、放棄票決權、而對於第三條建議、不願投票者、除奧匈外、尚有阿爾巴尼亞國、奧匈代表皆重伸其反對制裁故不投票之理由、其所根據者、爲經濟上之損害、但五十二人委員會範圍廣大之決議、雖遇奧匈之反對、大可表示國際團結力、其最要特點、厥爲自己犧牲之志願與精神、一般小國、亦咸具此志願、秉此精神、準備接受因制裁而起之損失、此項決議、在意國方面、當有使其惶擾之效力、惟制裁實際上之影響、今尚未可預言、但精神上之影響、定非細微、制裁調整委員會下屆會議、將於十月三十一日舉行、屆時將決定制裁實施之日期、

國民日內瓦十九日電　國聯五十二國制裁調整委員會、最後通過之制裁程序、有下列三端、

㈠對於意國輸出之一切貨物、全部抵制、

㈡禁止以任何金屬橡皮或動物、出售意國、

㈢會員國設法互助、俾可減少因停止對意貿易所受之損失、

匈奧兩國已通知國聯、不能合作、其他尚有數國、亦有一二不重要之保留、五十二國委員會且已核准十八國委員之決議、即後者繼續開會、並組織專家股員會以便監督一切制裁之實施、而前者延會至十月三十一日再開云、

實施制裁互助辦法

哈瓦斯日內瓦十九日電　制裁方案調整委員會、頃通過決議案、決定依照盟約第十六條第三項、採取互助辦法、其全文如下、

國聯會各會員國政府、應在現行義務之下、考慮各項措置、

㈠應以各項適宜手段、增加各該國之進口數額、藉令因參加制裁以致損失意國市場之各國、獲得利益、

㈡若干會員國、或不參加制裁、并因其他會員國實施制裁而獲有利益者、各會員國應將此等國家所當擔負之互助義務、與所獲利益、互相對照、而在合理範圍之內、採取適宜手段、以減少此等國家進口貨物數額、以資抵銷、

㈢參加制裁各國、應設法鼓勵、使平時專事對意輸出某種貨物之公司、因制裁而受損失者、與平時專事輸入此類貨物之公司、增加相互之貿易、

㈣參加制裁各國、應會同組織國際貿易制度、用以抵補因參加制裁而喪失意國市場之損失、

㈤貿易上所採措置、若不能在互助上發生相當效果、則參加制裁各國、應考慮採取財政措置之可能性、

蘇俄聲稱甘受損失

路透日內瓦二十日電　昨晚國聯會制裁調整委員會開會時、蘇俄代表李維諾夫發表重要演說、謂蘇俄對意貿易、處於出超優勢、然準備遭受損失、以履行其義務、不過其他各國亦須遵守此義務耳、如例外舉動、使制裁無效、則蘇俄將不得不重行考慮全盤地位、而作新的決定云、

哈瓦斯日內瓦十九日電　蘇聯代表李維諾夫發言、謂本日所通過之制裁措置、并不完備、意國係蘇聯最大主顧、但蘇聯政府乃準備執行制裁手段、主席葡萄牙代表華斯貢賽洛斯宣稱、蘇聯此種特殊情形、業由經濟互助委員會通過決議案、予以顧及、要之、制裁手段之效力、不當因此而有所減削、

籲請非會員國 各憑天良參加制裁

各該國均爲非戰公約簽字國 自應通力協作防杜侵略行爲

路透日內瓦二十日電　關於非會員國參加對意制裁之問題、由制裁調整委員會舉行非公開會議討論之、主席麥洛斯聲稱、時當禁慾而迄未解決之甚重要問題、厥爲非會員國之地位、渠請非會員國以道德之觀念、維護法律勝過武力之尊嚴、並防止國際生活中之侵略、彼等雖非會員國、然固已簽非戰公約之簽字國也、國聯應將其處理意阿爭議的行爲與建議、詳告各非會員國、而請其表示意見、渠以爲此其時矣、吾人建議、能爲共同目的服務達於何種程度、非會員國應如何採取與吾人同樣之行爲、以期合作、此種問題、吾人唯有任各非會員國、憑天良以決定之云、

哈瓦斯日內瓦十九日電　今日國聯會制裁調整委員會開會時、經濟互助股員會主席康都斯（西班牙）發表宣言云、「國聯會因保障國際法律所採取之措置、各非會員國有予以便利或減削其效力之權力」、此言係針對日本、美國、巴西、德國四非會員國而發、康氏因各該國係屬非戰公約簽字國、乃建議國聯會、得將工作結果及各項決議案原文、抄送各該國政府、各該國對於制裁問題、若認爲有提出意見之必要、則隨時通知本人云、此項建議、經由調整委員會通過、

意軍使用達姆達姆彈 阿國擬向國聯提抗議

違反國際協定及紅十字會原則 並指意機轟炸無軍事設備城市

國民阿京十九日電　今日自南方前線消息、阿國政府已由偵察得悉、意軍使用達姆達姆彈、射入阿軍、違反國際協定、及紅十字會原則、據稱此項子彈、射入身體、即裂爲二十五片之巨洞云、阿國政府亦將抗議意軍轟炸並無軍事設備之城市、致死嬰孩、並將竭力否認羅馬方面所稱阿軍亦用達姆達姆彈之說云、

（按路透二十日日內瓦電云、據國聯秘書處人員今日宣稱、俟國聯申請非會員國一律抵制意貨之公文送到後、美政府即將考慮對付此舉之態度、惟請日之覆文、美國現無法作可援、以禁止意貨入口、按照中立法、任何取締商業條例、必須施諸交戰國、但阿國與美之貿易、爲數甚微、此項條例、已足使意國受重大之影響云）、

奧匈態度大受抨擊

路透日內瓦二十日電　昨晚制裁調整委員會開會時、奧匈態度大爲衆所抨擊、羅馬尼亞代表蒂杜萊斯科激昂發言、謂宜取締此兩國之輸入品、以爲不遵行制裁者戒云、旋吉及波蘭小組委員會代表、亦起而附和、但隨後決定在其決議案文中不言及非會員國、經濟互助股員會昨日午後集議、其報告書有一可注意之特點、即不使奧匈兩國、因他國實施制裁、而坐收漁人之利是已、不獨此兩國輸入途徑、應使之負責者、即在輸出方面、亦應使之受參加制裁國、受同樣程度之損失、（按即前條哈瓦斯電之第二項辦法）、

設股員會監督施行

哈瓦斯日內瓦十九日電　調整委員會又通過羅馬尼亞代表蒂杜萊斯哥所提之建議、決定對於會員國拒絕參加對意制裁者、即與奧匈兩國、實施特別制裁辦法、蒂氏此項提議、曾由英、俄、小協商巴爾幹協商各國、加以贊助、先是十八國小組委員會、討論決對於各會員國不參加制裁者、不必採用強制性質之措置、（即經濟互助股員會所提議之第二項辦法、各非國聯會會員國、倘因國聯會實施制裁、而增加對意輸出、則各會員國應減少此等非會員國貨物進口數額、以抵銷其對意增加輸出所獲得之利益）、

哈瓦斯日內瓦十九日電　調整委員會開會之前、十八國小組委員會於今日午後先行開會、當通過英國所提禁止輸入意國貨物、暨以原料品輸往意國之建議、法國代表賴伐爾提議十八國小組委員會應繼續開會、俾得監視制裁辦法之施行、并於必要時、採取各種適當措置、此議當由小組委員會通過、並指派專家、組織股員會、負責實施各種措置、旋由主席華斯賈洛斯宣佈目下已有十八國聲明準備執行制裁手段、即澳洲、英國、哥倫比亞、古巴、丹麥、芬蘭、法國、希臘、印度、伊朗、愛爾蘭、拉脫維亞、立陶宛、荷蘭、波蘭、瑞典、烏拉圭及蘇聯是也、小組委員會、繼乃宣告延會、

英法合作有關和平

哈瓦斯日內瓦十九日電　十八國小組委員會宣告延會、至十月三十一日後、英法兩國代表團發言人、均向本社訪員發表談話云、「英法兩國合作與歐洲和平、實有密切關係」、英國代表團發言人並表示希望英法兩國相合作、能使國聯會盟約獲得完全勝利、「反之、英法兩國若不能合作、則英國不擬單獨有所行動、而以置身事外爲得計、其影響之重大、恐非意料所可及矣」云云、

意國自謂有恃無恐

哈瓦斯羅馬十九日電　半官式意大利日報載稱、意大利對於經濟制裁、頗有抵拒能力、一九三四年度、意國向日本、巴西、美、德四國所購進之貨物、已在進口總額百分之三十以上、至由奧匈兩國購進之貨物、則爲進口總額百分之三·七、日、巴、美、德四國均非國聯會會員國、一俟經濟制裁實行之後、其所供給意國之貨物、必能有所增多、其中意國所需之煤、德國輸入約佔百分之四十、英國則爲百分之三十九、」該報又謂、「一九三四年度意國輸入工業品、共值一·五四一、〇〇〇·〇〇〇里拉、現擬停止購進、而以國貨代之、意國正積極研究新製造法云云、

哈瓦斯羅馬十九日電　意國政府即將設立引擎燃料油國營制度、任何國凡會在國聯會投票贊成制裁辦法者、其所出產之引擎燃料油、即予禁止進口執照、

雖有外交和平活動 意國定策不爲動搖

用兵東非抵抗國聯防維英國 對參加制裁國從事經濟戰略 並設法澄清對國聯會之關係

哈瓦斯羅馬二十日電　據本社訪員電稱、英法意三國政府之間、日來在外交上有所活動之後、此間政界要人以爲、意國對於阿比西尼亞戰事、與國聯會制裁手段所具之見解、仍未能有所左右、目下所當注意之事、厥爲三項、

㈠自英國大使德魯蒙會見墨索里尼首相以還、英國對於意大利不致單獨有所行動尚未釋然、但集體干涉行爲、仍有可能、關於意阿爭端、英國仍可秉承國聯會意旨而加以干涉、意國且恐英國促使國聯會發出干涉命令、自當繼續派遣軍隊、前往東菲洲、并準備抵抗國聯會之制裁手段、

㈡國聯會既已迫令各會員國抵制意國貨物、其對於各該國輸入意國之貨物、除用於戰事者外、乃准其暢銷輸入、意國於此、惟有對於實施制裁之國、採取報復手段、即禁止各該國貨物輸入意國、

㈢意國與國聯會之關係、乃願加以澄清、關於此層、意國出席國聯會代表阿洛亞西、曾發表宣言云、意國對於阿比西尼亞所出之行動、原與國聯會盟約所載原則相符、大有加以證明之可能、觀於阿國蒂格爾省人民歡迎意國軍隊、並改正阿國邊地各省無政府狀態、即知意國政府所作所爲、實有充分理由、總之、阿國推行奴隸制度、自不得與文明國立於對等地位、阿國所謂統一、乃屬蠻侯之[illegible]、阿國並非被侵略國、而爲侵略者、官場人士並以爲、國聯會若以實力[illegible]、則意國與國聯會之關係、自不難加以澄清云、

德意蒙見墨索里尼 說明不欲單獨行動

路透倫敦二十日電　駐羅馬英大使德魯蒙近與意相墨索里尼會談、復釋明英國對意阿爭議所持之態度、今日據外交部發表公報稱、德魯蒙星期五日訪問意相、復向聲明英國對於目前意阿爭議、除國聯忠誠會員所應盡之集體的義務、或國聯依照盟約條文所商決者外、不欲另行有所行動、並解釋英國對於此案所抱之態度、非爲自己利益起見、一切流言、皆無根據、實由消息誤謬者、或幸災樂禍者所傳播云、羅馬亦發表同樣之公報、

哈瓦斯羅馬十九日電　意國政府亦發表公報、敘述首相墨索里尼昨與英國大使德魯蒙爵士之談話情形（詞旨與英外交部所發表者同從略）、據官場人士宣稱、自德魯蒙爵士向墨索里尼解釋英國態度之後、意國政府人民、均表示滿意、相信此後兩國必能較爲諒解、蓋德魯蒙拜訪目的、係在澄清地中海之形勢、現則該處局勢、確已較爲緩和也、英意兩國現將賡續舉行談話、官場人士以爲德魯蒙爵士昨日未必提出切實建議、但雙方已有成立解決辦法之可能云、

英外相接見格蘭第 磋商兩國撤防事宜

哈瓦斯倫敦十九日電　外相霍爾爵士頃與意國大使格蘭第、祕密談話、並會同考慮意國駐非洲里比亞軍隊撤退一部份、與英國戰艦「雷敦」號「霍特」號兩艘、由直布羅陀海峽調回本國一項問題、一般人以法國政府、既已允諾、一俟英國海軍在地中海遭受攻擊、即當出而援助、則英國調回戰艦之舉、頗有可能性質、據本社記者所得消息、英國不致要求意大利將里比亞駐軍、掃數調回、但要求調離埃及邊境、此外霍爾與格蘭第、對於意國最低限度之媾和條件、亦會加以討論、此項媾和談判、聞將儘速進行、蓋墨索里尼曾云、意軍若繼續進展、則意國所提條件即將隨之加重故也、一般人以爲、阿國奧伽丹省暨本部、他日樹立國際共管制度時、（指國聯會委任統治而言）意國若堅持必須佔有優越地位、必將發生困難、但負責人士對於現行談判一般情形、表示樂觀云、

英相包爾溫發演說 力闢單獨行動之說

路透倫敦十九日電　英相包爾溫今日午後在威塞斯特演說、謂英國在國聯與意國間之衝突中、既未曾有單獨行動、今後亦不欲採行之、國聯、非戰公約、皆未能消弭戰爭、英國乃不得不負設法終止戰爭恢復和平之責任、但英國於此、未有單獨行動也、戰爭爲英政府心目中最不願有之一事、英政府時常準備、以國聯會員國資格、利用任何機會、以謀和平、或謂英國舉動、志在推翻意國法西斯制度、此實最有害之讕言云、英相最後發表關於其個人之重要言論、其言曰、余心中希望余永不再爭總選舉、但余不爭選事、將俟他日見之、此次以後之總選舉、或須隔若干時期、余昨日始決定總選舉不可再事延緩、必須促其早辦云、

意相友人遊說抵英 發表談話聲明來意

哈瓦斯倫敦念日電　意國退伍軍人領袖首相墨索里尼友人伽利波的將軍（意大利建國英雄之孫）頃由羅馬抵此、外傳伽氏此行、係欲試探英國輿情、俾日後解決意阿爭端時有所依據、官場人士業加以否認、伽氏本人、亦向星期紀事報發表談話、有所聲辯、據稱「余此來並未奉有正式使命、但家母係屬英國人、本人亦信奉英國正教、關於最近數星期以來英國對於意大利誤解之處、或能有所辨正、意國並不準備戰爭、亦不願從事戰爭、即前此亦未嘗覓求戰爭、但有一事、可使意國人士感覺不快者、即英國單獨有所舉動是也、吾國首相墨索里尼既保證英國利益、具有神聖性質、決不加以侵犯、未知英國政府何以要求法國在地中海上加以援助、關於阿比西尼亞問題、意國準備在國聯會之內、或在國聯會之外、全部加以討論、所望於他國者、乃開誠布公、並在了解意國見地之前、切勿操切行事、如是而已」云云、

郊外兵車塞途 阿京積極準備大戰

情勢緊張陸長即將出發督戰 政府公報意軍進展已被遏止

哈瓦斯阿比西尼亞京城廿日電　據本社特派員拉伏亞電稱、此間忙於備戰、情形緊張、郊外公路兵車塞途、陸軍部長慕魯古達將軍、現駐節京城北面二十公里地方、即將遄赴前線督戰、亞巴巴將軍近率大批軍隊、自哥發GOEA地方、開抵此間、將於開赴前方之前、由政府發給槍械、外傳皇后明日前往中部瓦洛省台西城、與皇太子相見、意屬伊里特里亞多數土著人、聞均攜帶牲畜暨各項用具、避居英埃蘇丹與阿國境內、藉免意軍徵發財物、

哈瓦斯阿比西尼亞京城十九日電　據正式公報稱、阿國軍隊集中尚未竣事、所定軍事計劃、足以抵抗意軍進攻、目下意軍進展、已爲阿國前哨線加以遏止、阿軍在軍略上所處地位、尚屬順利云、

意軍一隊有被包圍之說

路透台西二十日電　今日有策騎抵此者、據告路透訪員、謂意兵一隊、約五百至七百名、在茅薩阿里高山東南之小山中爲阿國諾那基爾部落所包圍、意兵已列成一方形陣、以坦克車二輛置於中央、聞糧食與食水、均感缺乏、上說是否確實、無從徵實、但其他可恃方面、亦有此同樣消息、諾那基爾部落、現專事游擊意軍前鋒、聞已殺傷意兵二百餘人、並奪獲運輸糧食之騾隊兩批、聞該處意軍既乏食水、又苦不服水土、陷於困難地位、其在陣線後從事築路者、聞亦多患目疾、

國民阿京十九日電　此間今日聲稱、意軍高級幹部、因阿方所取戰略、難以取勝、竟至手足無措、不能決策云、

哈瓦斯阿京廿日電　外傳意軍東路縱隊、在法屬索謀里蘭北面、陷於孤立、并於遭受重大損失之後、退入意屬伊里特里亞、此說官場人士不甚置信、至阿皇與意相墨索里尼進行談判一層、外部情報司迄未接獲何項報告、此外阿國各地捕獲意軍間諜多人、日內即將解來京城、加以審訊云、

阿軍亟謀阻斷意軍聯絡

哈瓦斯羅馬十九日電　阿比西尼亞軍隊現在意屬索謀里蘭附近調動、其意似欲阻使該處意軍勿與伊里特里亞軍隊相聯絡、此間人士對於此事、甚爲注意、據格拉西尼將軍（意屬索謀里蘭司令）已在阿國南部傑洛古比地方、設立強固根據地、擬由該地出發、而以全力猛撲齊齊加、Jijiga（在哈拉爾省東面）、俾與伊里特里亞軍聯成一氣也、據意軍飛機偵察阿國陣線所得結果、與俘虜所述、阿軍係向蓋羅埃Gherroei地方集中、此地位於發方 Fafan河上、當南北東西四大要道之衝、以水利與軍略而論、實乃奧伽丹省南部最重要地點、阿國那西蒲將軍所統率之軍隊、係自北方沿發方河而向蓋羅埃地方進發、所需軍火、乃用卡車自阿京運抵哈拉爾省、改裝驢馱隨之而來、此外西達摩與波拉那省酋長德斯都將軍所統率正式與非正式軍隊、亦將開往蓋羅埃地方、以爲那西蒲將軍應援、按德斯都將軍係阿皇駙馬、自謂能召集十二萬之衆、以與意軍作殊死戰、并攜有比國教練官隨軍襄贊、又西達摩與波拉那省位於阿國南端、係與意屬索謀里蘭英屬怯尼亞相連接、最近會築成公路、通往怯尼亞、因而接有大批軍火之接濟、亦未可知、

阿王談話媾和非所可能

哈瓦斯柏林廿日電　阿比西尼亞國皇、昨向國社黨機關報民衆觀察報訪員發表談話云、「公允與光榮之媾和條約、誠乃吾人所願、但阿國一部份土地一日爲意軍所佔領、則吾人一日不與意國進行談判、吾人雖愛護和平、但在目前情形之下、實無提出和議之可能、全部問題、現在國聯會手中、惟國聯會乃有覓求解決方案之權、吾人前曾考慮修正界線、並依照互惠精神、交換土地、但若不能獲得補償、即行放棄國土、則從來未經聞及之、此種辦法、徒使阿國成爲唯一犧牲者、決非吾人所能接受也」云云、

那波利港軍運頻繁 意軍開菲陸續不絕

哈瓦斯羅馬十九日電　運輸艦「美拉諾」號及「恩白利亞」號兩艘、本日由那波利港啟程、載有士兵六千名、駛往東菲洲、此外伽埃脫、波拉、脫利哀斯脫、威尼斯、比薩、及烏比諾各地、均有志願兵、出發前線、

哈瓦斯意國那波利港二十日電　「美拉諾」號「一撒丁」號「意伽尼亞號」汽船三艘、載有工兵、衛生隊、憲兵等數千名、偵察機轟炸機多架、已於昨日午後開往東菲洲意屬伊里特里亞、「恩白利亞號」汽船、載有機關槍隊暨技師共二千員名、救護車多輛、開往意屬索謀里蘭、此外、「西西里號」「龍巴第亞號」「一加拉勃里亞號」汽船三艘、定於星期一日、分載士兵八千餘名、開往瑪薩華港、

法國歐戰時總司令 暢論意阿軍事形勢

哈瓦斯巴黎念日電　陸軍上將法郎歇特斯彼雷、在歐戰期內、曾任東歐洲協商國聯軍總司令、軍行所至、均係巴爾幹半島崇山峻嶺、與伐爾達河（在塞爾維亞）區域疫癘叢生之地、轉戰經年、卒將保、土、匈各國聯軍擊潰、因而對於山嶺沼澤地帶戰事、饒有經驗、頃在全國職業聯盟協會宴會席上、發表演說、對於阿國軍事有所論列、謂對於交戰國不作左右袒、但以軍事學而論、則意軍採取大規模軍事行動之後、當可獲得勝利、旋追述一八九六年意軍在阿杜華城敗績之役、謂自本月五日佔領該城之後、戰敗之恥、業已湔雪、抑阿國政權尚未集中於中央政府、該國所用武器係屬古式、一般軍人尚不知使用現代戰事決勝之自動軍器、阿國軍人所受教育、亦不甚發達、但阿國士兵、熟習地理、雖一丘一溪、亦瞭知之、其行動可使擁有現代武器之軍隊、感受危險、加以生活簡單、給養與運輸、均不成爲難題、因而行動益臻敏捷、又以炎熱氣候、與高原生活、習之有素、故耐勞苦、凡此皆阿軍之長云、上將演說完畢、職業聯盟協會乃照向來習慣、討論時局問題、此日所討論者、自係意阿戰事問題、

東部領地交通困難 添闢碼頭以利軍運

哈瓦斯羅馬廿日電　意屬索謀里蘭、地方遼闊、交通困難、此間半官界人士頃以爲念、謂在九月一日之本、運送軍隊暨各項軍需品之卡車、行駛路程、已有七十二萬四千公里之多、此外、由海道運往意屬索謀里蘭之軍隊軍械等、向在莫加第斯蘇港登岸、近以軍運頻繁、已不敷用、當局爰在海岸彭德卡星沃比亞、勃拉伐與基斯瑪約四處、開闢新碼頭、以利海運、

意軍奪得步槍萬枝 均係英比新式器械

哈瓦斯羅馬十九日電　據東菲洲阿斯瑪拉地方傳來消息、意軍最近奪獲阿軍步槍約萬枝、均係英比兩國最新式器械、今日有飛機一架、自阿斯瑪拉城出發、飛往奈那湖及貢達省一帶偵察、另有飛機一架、即飛往泰加士河 Takkaze南方皮爾古丹 Bircootan地方、即意軍陣線極右翼、轟炸一村鎮、曾由阿軍開槍轟擊中多處、又一意軍飛機曾在沃瑪格 Omager地方附近（在伊里特里亞與阿國北部交界處）發現阿軍在該處集中云、

羅馬阿代辦將返國 意國公使仍留阿京

哈瓦斯羅馬十九日電　阿比西尼亞代辦蘇斯奉召回國、定於本月二十八日由那波利港搭乘意國郵船「維多利亞」號前往法屬直布底港、意國駐阿公使范西伯爵、現仍居留阿京、官方以爲必俟意國商務代表由瑪伽羅城行抵阿京之後、始乃同時返國、至外間所傳意阿兩國進行媾和談判之說、係屬不確云、

北路蒂格爾省陣線 意軍繼續向東推進

人民極易就範意幣通用無阻 土酋惑於甘言竟有多數投降

哈瓦斯阿比西尼亞國蒂格爾省前線廿日電　本社訪員電稱、意國軍隊繼續向蒂格爾省東部推進、當地人民極易就範、意幣里拉與意國銀行紙幣、均通用無阻、阿克森城Aksum一帶居民、多有向意軍投誠者、高級委員德波諾將軍所作保證、謂居民所奉宗教與所有財產、均當加以尊重、已在土著方面發生良好印象、投誠土著之中、有亞爾西卡將軍、安捷區域Enda酋長亞勃拉哈等、意軍現仍趕築道路、并增加交通設備、阿克森城一帶、業已敷設電話線六百公里之長云、

意軍在菲者僅二十萬人

路透羅馬二十日電　意國執戈之士、雖已逾一百二十萬人、而仍決諸續召新兵入伍、一九一一至一九一四年級之預備兵、其中有迄今免除軍役者、現亦加以徵調、並發出一九一五年級之動員令、又一九一一年一九一三年一九一四年級之兵士、均將無期留伍服役、半官性質之意大利日報視上述步驟、乃答法國章剛將軍所發不可信之言論者、蓋將軍曾謂意國軍力已因阿國戰事而大減、今後不能自爲武權國也、該報又謂意國執戈者一百二十萬人、僅二十萬人乃在殖民地者云、

哈瓦斯羅馬十九日電　截至目前爲止、意國現役軍隊、共有一百二十萬員名、其中一百萬員名、均在本國、正式軍隊、調菲洲作戰者、僅有五師、其餘統係殖民地土著兵與黨軍、

德波諾將軍發安民佈告

哈瓦斯羅馬十九日電　意屬東菲洲高級委員德波諾將軍、頃用意大利文與蒂格爾兩處土語、發出安民佈告、張貼於意軍佔領區域各村鎮內、略謂「蒂格爾省與阿格梅地方居民、汝等自今日起、已受意國管轄、而由意國保護、各部落酋長其各安心供職、而爲所屬地方秩序紀律、負其責任、並應於十日內、偕同境內教士、向附近意國官廳投誠、屆時若未降服、即當視同敵人、又謂任何人若因戰事受有損失、當向各軍司令聲請賠償、「所有苛捐雜稅一律廢止、農商各界其各安居樂業、切切凜遵」云云、意國政府、頃以泰勒（阿國幣名）一萬五千枚賄捐阿克遜城考發脫致派大教堂、

路透羅馬二十日電　據羅馬民報載稱、東菲意軍總司令德波諾將軍、已以哀的美敦書致阿國蒂格里與阿迦娣境之各酋長、限十日內降服、逾期將視爲敵人、

下令廢除奴隸制度 違者以抗政府令論

哈瓦斯阿比西尼亞國蒂格爾省前線二十日電　本社隨軍記者巴爾雷稱、東菲洲意屬殖民地高級委員德波諾將軍、頃頒發命令、取消奴隸制度、內稱「意國國旗在何處飄揚、何處即屬自由、此爲爾等所夙知、自今以往、爾等國內之奴隸制度、不論何種形式、一概禁絕、蒂格爾省內現有之奴隸、均得恢復自由、販賣奴隸之營業、亦一併禁止、如有不遵守此項法令者、以違反政府命令論、自當予以嚴懲」云、

意航次視察西西里 衛生總監稱得水源

哈瓦斯羅馬十九日電　航空次長伐雷將軍、昨日在西西里島視察航空根據地、東菲洲意軍衛生總監參籌員吉茄斯德拉尼、頃由菲洲戰區視察返國、據稱意軍在戰區掘井多處、並覓得良好水源、士卒均健全無恙云、

倫敦未證實消息云 土民欲屠阿京白人

國民倫敦十九日電　此間接得阿京傳來尚未證實之消息、謂阿國勇猛之古發種人、於開赴前線之時、竟擬攻擊阿京、殺盡城中外僑、阿王爲禁止彼等此種行動起見、不得不以御林軍彈壓云、據稱阿國土人已屢有盡殺白人之表示、惟阿王用御林軍禁止、尚屬初次云、

會期十一日觀衆逾百萬之 六屆全運會閉幕

頒發獎品後即行下旗禮

大會致電慰勞蔣委員長

第六屆全國運動大會自國慶日開幕以來、各項比賽俱已結束。大會閉幕式於昨日國際賽完畢後、十五萬中外觀衆熱烈情緒下舉行、儀式簡單而隆重。由大會會長王世杰蒞會主席、名譽副會長孔祥熙、孫科、籌備主任吳鐵城、委員王正廷、褚民誼、潘公展、總幹事沈嗣良、暨顧問黃紹雄等均參與盛會。余鴻鈞司儀。五時奏樂開會、三十八單位隊旗由童軍持入會場、排列於西司令台前、其後為各單位選手。惟多數已離會、故僅有冀、滬、豫、哈、熱、察、吉、遼、馬、贛、湘、綏、冀、晉等選手數百人、各項錦標獎品則陳列場前、絢爛奪目。

閉幕典禮秩序

閉會秩序、㈠全體肅立、㈡唱黨歌、㈢向黨國旗及總理遺像行最敬禮、㈣王主席恭讀總理遺囑、㈤主席致閉幕詞、㈥由王世杰、孔祥熙、孫科、羅家倫、王正廷、吳鐵城、黃紹雄、褚民誼、潘公展等給獎、男子總錦標冠軍上海隊、孫院長給、亞軍廣東隊、王會長給、第三香港、王正廷給、第四馬來亞、吳市長給、女子總錦標冠軍上海隊、孔副院長給、亞軍廣東隊、黃紹雄給、第三有山東隊、褚民誼給、山西隊潘公展給、各得大銀盃一只、由司儀唱名、趨前領取、餘因時間不及、通知各隊、自往領取。

主席致閉會詞

大會主席王世杰致閉會詞、略謂今日為全運最後一日、十日來各省市代表依照各項程序、從事競爭、殊為佳好、關於體育之要旨、諒均洞悉、今所欲言者有三、㈠維持體育風範及運動員道德、蓋體育寓有教育意義、應本此宗旨、以策謀智育德育之發達、㈡鼓勵女子運動、我國過去對於女子體育素不注意、今逐漸提倡、成績漸著、仍盼各代表繼續努力、㈢本屆大會會期、較過去歷屆長久、而一切設備、頗稱完善、此足以表現向前進步、而籌備主任及全體籌委之辛勤努力、尤應深表謝忱、願諸君一路平安、繼續努力體育事業、以發揚我國民族體魄、又軍事委員會蔣委員長對本屆大會頗為關注、本會以蔣委員長駐川剿匪、為國勤勞、特致電慰勞、全場鼓掌贊同。

電慰蔣委員長

南京國民政府軍事委員會蔣委員長鈞鑒、頻年以來、赤匪猖獗、國家多故、倍極艱辛、鈞座總領師干、指揮若定、戡亂督師、直搗巢穴、追奔逐北、聚殲川藏、捷報叶聞、勞苦功高、凡我同胞、莫不景仰、本屆全國運動大會在滬開會、歷時及旬、海內外全體選手數近三千、期內觀衆額逾百萬、仰望德威、渴慕豐采、徒以鈞座宵旰憂勤、未獲如願、現值大會閉幕之日、全體一致特電奉陳、藉伸仰慕之忱、並遙慰勞之意、幸祈垂察、第六屆全國運動大會會長王世杰、副會長吳鐵城、各單位總代表、總領隊、選手及大會全體職員全叩號印、

續行下旗典禮

大會會旗於樂聲中徐徐降落、當由籌備主任吳鐵城持呈教育部長王世杰收存、舉行十一日動員數十萬之六屆全國運動大會、於焉告終、時已薄暮四合、燈炬輝煌、各地選手先後離場、十數萬觀衆亦各散歸、

女子單打 亞軍魏麥谷 二比一勝黃山農

女子單打二三名決賽、上海魏麥谷對南京黃山農、[illegible]

魏麥谷（滬） 六比四 五比七 六比四 黃山農（京）

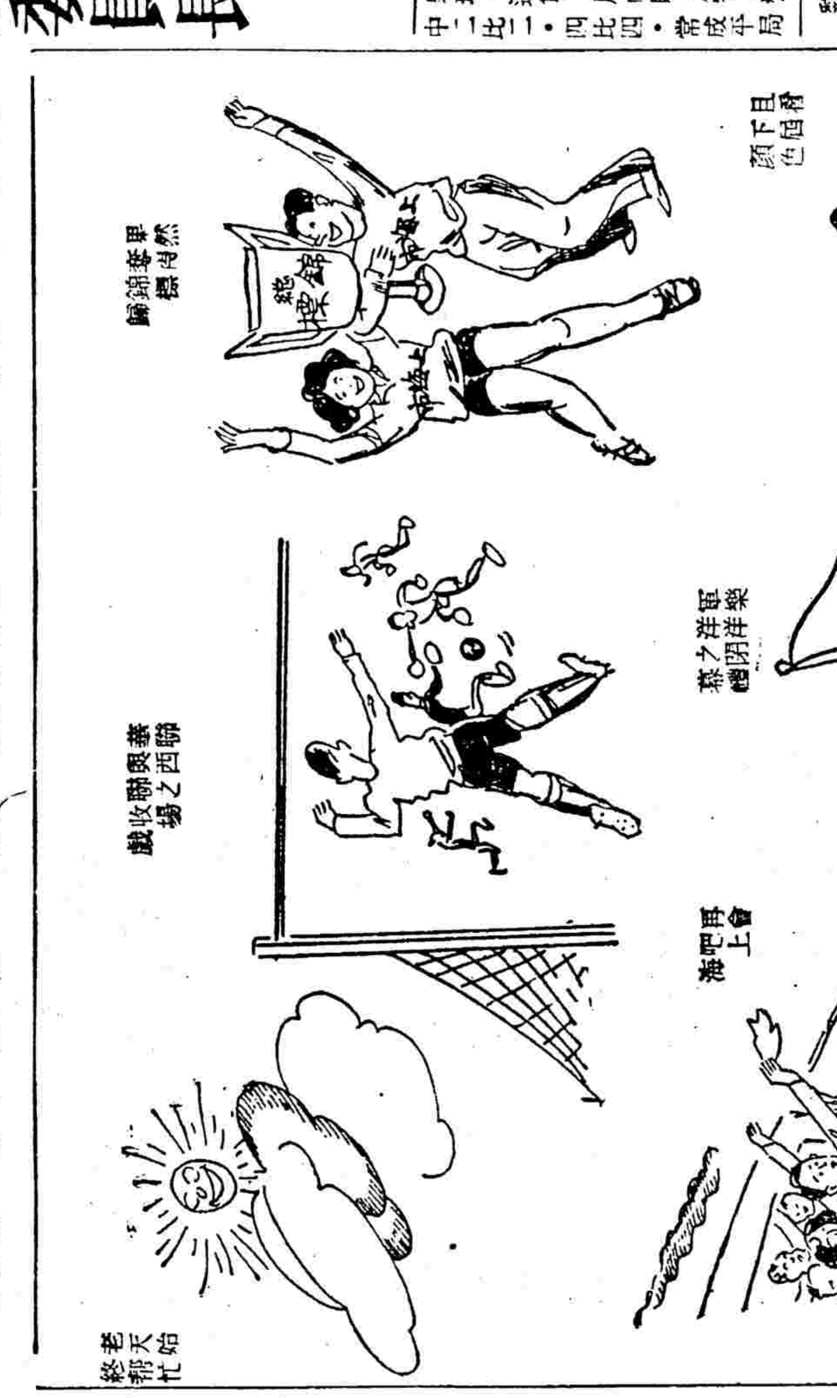

足球錦標

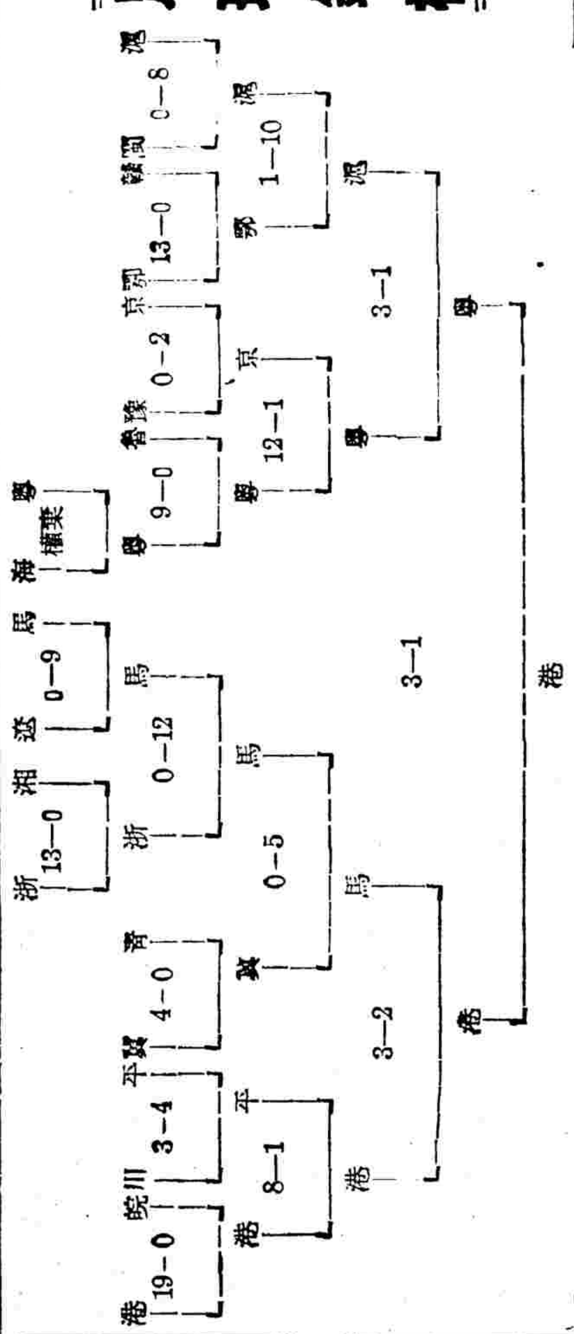

男子籃球

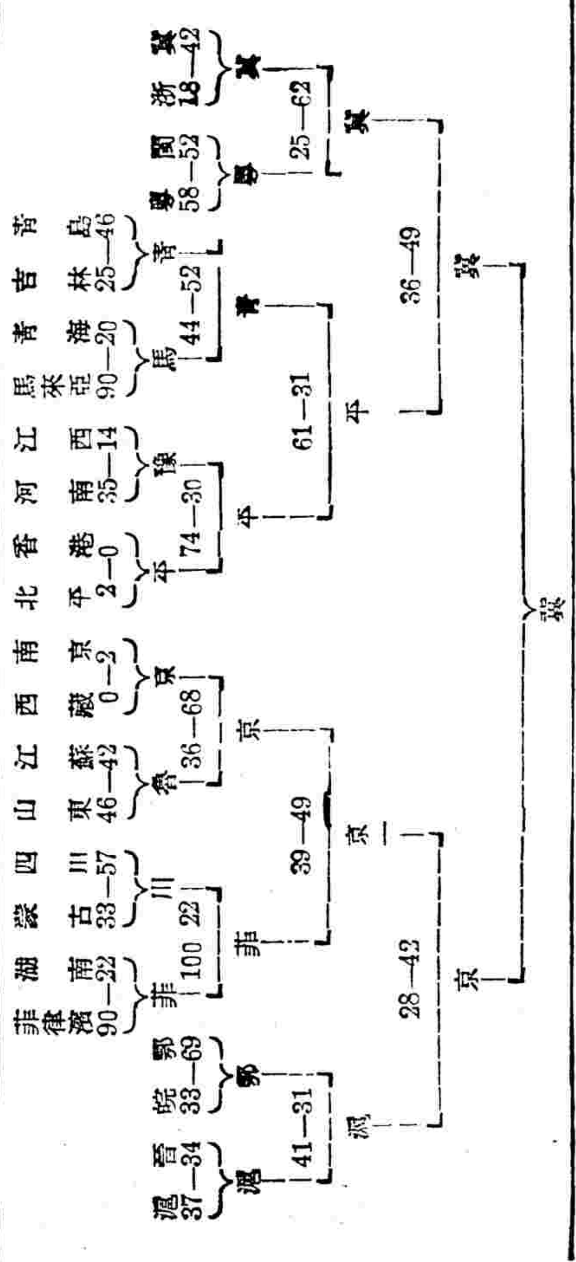

女子籃球

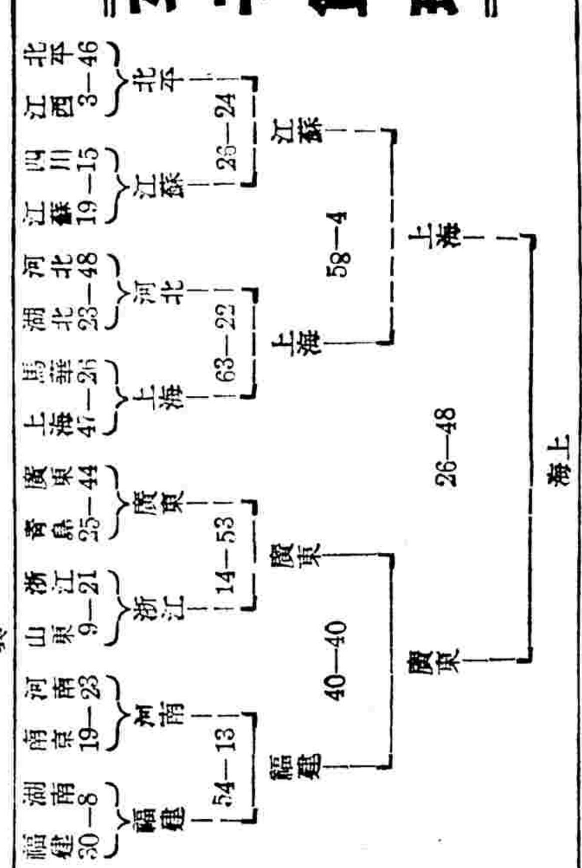

棒球錦標

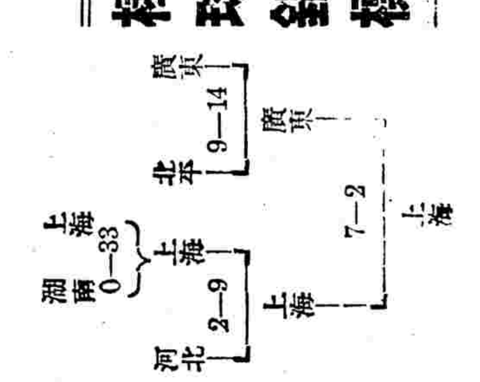

男子排球

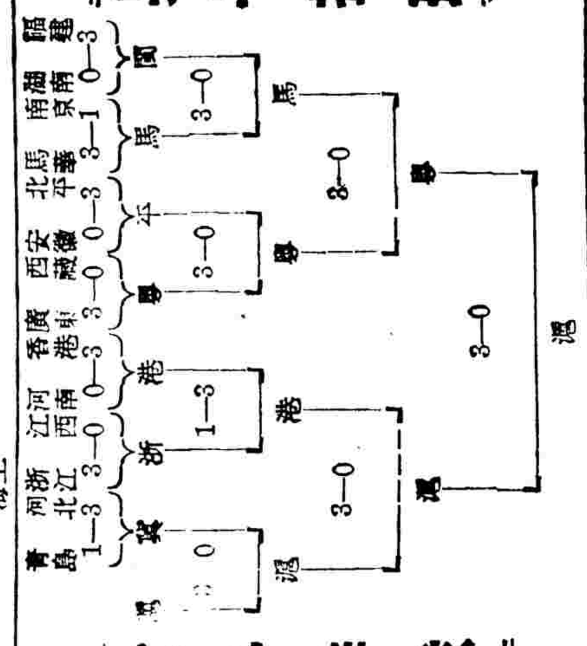

女子排球

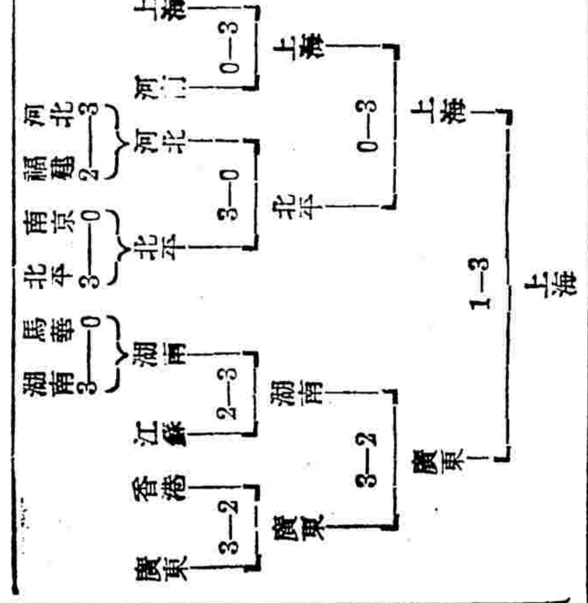

女子壘球

比賽成績表

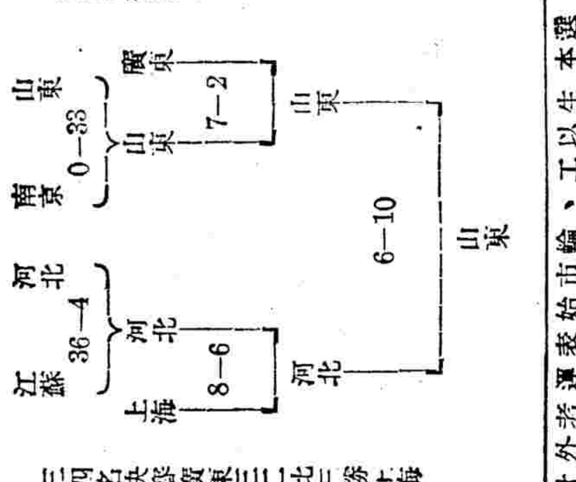

三四名決賽廣東三一比三勝上海

一二名決賽河北十一比八勝山東

胡文虎昨離滬南返

數月後再返國考察西北

僑胞領袖胡文虎先生此次率領馬來亞僑胞選手返國、參加六屆全運會、本月五日抵滬、本市各界熱烈歡迎、盛況為空前所未有、胡先生本擬於全運會閉幕後、定期邀請各界歡敘、以聯絡感情、藉圖海內外同胞互通聲氣、促進工商業之發展、無如前日疊接新加坡香港來電、萬分急迫、須待南返處理、故於昨日匆匆登輪南行、各界聞及、紛紛到碼頭歡送、計有吳市長李大超、杜月笙代表邱訪伯、劉肇陸、正始中學陳羣、兩江女校陸禮華、學生水災會代表黃伯度等數十人、臨行語記者云、原定於全運會後即約浙建廳長曾養甫先生赴西北各省區考察政治經濟農村教育及工商業等、為將來海外僑胞回國投資發展實業之初步、現因事改變計劃、當待數月後返國、作較長時間之考察、屆時更擬與各界會晤。又云國家值此多難之秋、海內外僑胞急應努力團結、切實聯絡、擁護政治、以挽救國家危難、正望國內同胞與海外僑胞打成一片、熱心人士應多提倡早日實現、俾得設立國內外聯絡之有力團體云云、

男子單打 邱飛海獲亞軍

林寶華自動放棄

男子單打邱飛海林寶華同隸上海單位、因大會規程規定三四名決賽優勝者與決賽之失敗者須重行比賽、以優勝者為第二名、但上海本屆已得總錦標、林邱雙方技藝亦都明白、不必再分彼此、故林寶華自動棄權、寶華退至第三位、

郝春德

大會閉幕 各選手陸續離滬

第六屆全國運動大會於二十日下午閉幕、各地選手均先後離滬返籍、茲將各單位選手離會及啟程日期分誌如下、

日期	時間	單位	人數	舟車
十七日	下午十一時卅分	湖南	五十二人	輪
十八日	下午六時卅分	安徽	四十八人	車
又	又	南京	八人	又
十九日	又	安徽	四十八人	又
又	上午十時	江西	二十四人	又
又	上午十時卅分	湖南	一百二十八人	輪
又	下午六時卅分	綏遠	十九人	車
又	下午八時	陝西	二十四人	又
又	下午六時	湖北	五十人	輪
又	下午六時	青島	八人	又
又	又	福建	十五人	又
二十日	上午九時	熱遼吉黑哈	七十人	車
又	上午十一時	香港	四十人	新新旅社
又	又	廣東		新亞酒樓
又	下午六時	北平	二十人	車
又	下午七時	上海	七十四人	女選手離會
又	下午三時	浙江	五人	車
廿一日	上午十二時	山西河北河南山東北平		車
又	下午六時	青海	十九人	車
又	又	江蘇	一百〇四人	又
又	下午五時	又	五人	輪
又	下午六時	南京	一百五十四人	車
又	下午七時	浙江	五十九人	又
又	下午一時	四川	七十人	輪
又	下午六時	西藏	十三人	車
又	下午四時	江西	一百十五人	輪
又	下午八時	貴州	十五人	又
廿二日	下午七時	青島	四十人	車
又		又	五十五人	輪

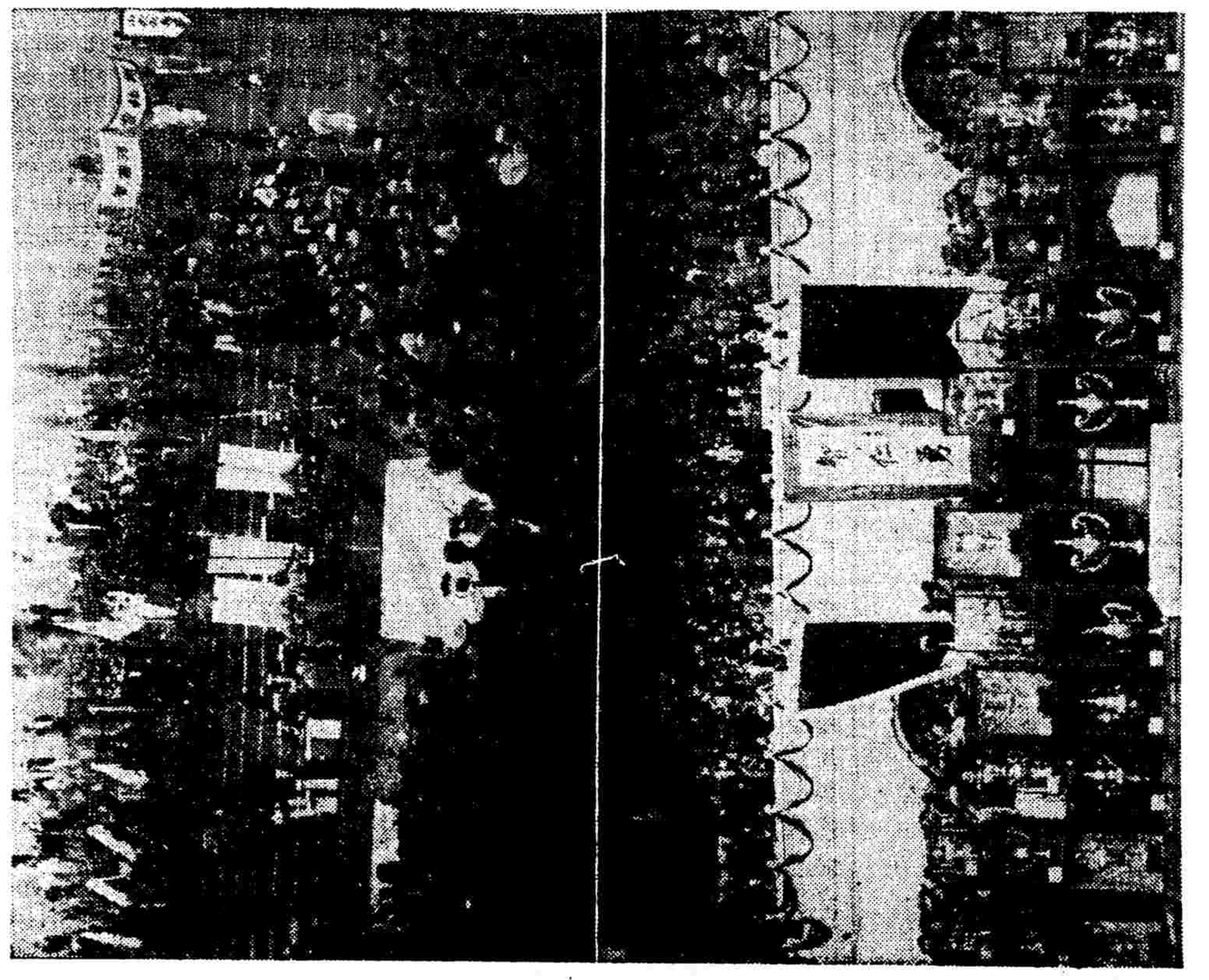

大會舉行閉幕禮（上） 球場滿目之獎品（下）

（王開國際社合攝）

男子部總錦標計分表

錦標單位	上海	廣東	香港	馬來亞	遼寧	北平	河北	南京	爪哇	山西	四川	廣西
田賽	四	×	×	×	三	二	×	一	×	×	×	×
徑賽	四	×	×	三	一	×	×	×	×	二	×	×
全能	三	二	×	×	四	一	×	×	×	×	×	×
游泳		四	三	二	×	×	×	×	×	×	×	一
足球	一	二	四	三	×	×	×	×	×	×	×	×
籃球	二	×	×	×	×	一	四	三	×	×	×	×
排球	四	二	三	一	×	×	×	×	×	×	×	×
網球	四	×	×	一	×	×	×	×	三	×	二	×
棒球	四	三	×	×	×	二	一	×	×	×	×	×
總分	廿六	十三	十	十	八	六	五	四	三	二	二	一
名位	㈠	㈡	㈢	㈣								

（附註）香港馬來亞各得十分、但依據錦標規程第十五條第二十三條第二項之規定、香港所得錦標數目多於馬來亞、故香港應列第三、馬來亞應列第四。

（編者按）上表依大會正式公布、但按游泳總分、第四為上海、廣西係第五、故廣西一分應加入上海計算、恐大會計算有錯誤。

女子部總錦標計分表

錦標單位	上海	廣東	山東	山西	馬來亞	香港	福建	南京	河北	湖南	廣西	北平	江蘇
田徑賽	四	二	×	×	三	×	一	×	×	×	×	×	×
游泳	×	四	×	×	×	三	×	一	×	×	二	×	×
籃球	四	三	×	×	×	×	二	×	×	×	×	×	一
排球	四	三	×	×	×	×	×	×	×	二	×	一	×
網球	三	×	×	四	一	×	×	二	×	×	×	×	×
壘球	一	二	四	×	×	×	×	×	三	×	×	×	×
總分	十六	十四	四	四	四	三	三	三	三	二	二	一	一
名位	㈠	㈡	㈢	㈢									

（附註）山東山西馬來亞各得四分、但依據錦標規程第十五條第二十三條第二項之規定、山東山西並列第三、馬來亞第四、其餘各單位無法判、計分下。

游泳賽成績美滿 女子紀錄全部改造

男子組三項楊維莫獨創其二

粵獲男女兩錦標港得兩亞軍

游泳比賽於昨日下午二時半全部結束。男子組一千五百公尺自由式楊維莫又以二十二分五十九秒二超過全國紀錄、女子組最末一項二百公尺接力粵港爭奪殊烈、粵卒賴人才平均、以二分三十九秒二獲冠軍、並打破該項紀錄、第二名港隊亦得有二分四十二秒之成績、超出全國紀錄、總計女子組全部項目莫不逐一更新、實為希有之收穫、男子組則共創新紀錄三項、馬華楊維莫獨獲其二、尤稱不易、

總計各單位得分、男子組㈠廣東五十七分、㈡香港五十分、㈢馬來亞三十一分、㈣上海十二分、㈤福建十一分、㈥廣西十一分、㈦菲島四分、女子組㈠廣東六十二分、㈡香港四十分、㈢廣西十五分、㈣南京三分、廣東本屆人才濟濟、榮獲男女兩錦標、港則得兩亞軍、

男子組游泳決賽成績

項目	第一名	第二名	第三名	第四名	第五名	第六名	成績
五十公尺自由式	陳振興（港）	陳其松（粵）	王秀山（粵）	潘盛康（閩）	陳鴻成（馬）	李耀敏（港）	二十八秒正
一百公尺自由式	陳振興（港）	陳其松（粵）	李耀敏（港）	王秀山（粵）	梁偉生（滬）	潘盛康（閩）	一分五·七（新）
四百公尺自由式	楊維莫（馬）	陳震南（港）	黃譽燦（桂）	麥偉明（粵）	施博根（滬）	陳樹林（閩）	五分三三·二秒（新）
一千五百公尺自由式	楊維莫（馬）	陳震南（港）	麥偉明（粵）	黃譽燦（桂）	施博根（滬）	雷華昌（桂）	二二分五九·二秒（新）
一百公尺仰泳	林鼎俊（馬）	石錦培（粵）	陳啟謙（港）	陳振興（港）	郭振恆（粵）	蘇天讀（粵）	一分二三·五秒
二百公尺俯泳	郭振恆（粵）	王耀民（粵）	黃爾宜（菲）	劉美修（粵）	林惠添（閩）	劉　焜（桂）	三分九·五秒
二百公尺接力	港（[illegible]）	粵（陳其松 王秀山 石錦培 任夏雄）	馬（陳鴻成 林福宇 吳文鑑 沈寶麟）	滬（陳玉泉 黃日雄 張榮光 梁偉生）	閩（潘盛康 王松林 陳幽訓 洪安）	桂（關永麟 梁顯明 黃方能 黃景燦）	二分一·二秒
入水表演	曾清射（京）	黃錫淡（港）	徐賓生（京）	鄧塑林（京）	趙維康（平）	許燦瑞（滬）	四六·二一分

女子組游泳決賽成績

項目	第一名	第二名	第三名	第四名	第五名	第六名	成績
五十公尺自由式	劉桂珍（粵）	楊秀瓊（港）	陳煥瓊（粵）	楊秀珍（港）	吳月馨（粵）	梁玉珍（粵）	三六·二秒（新）
一百公尺自由式	楊秀瓊（港）	劉桂珍（粵）	陳煥瓊（粵）	鄧海珍（桂）	梁玉珍（粵）	陳玉輝（港）	一分廿三秒（新）
一百公尺仰泳	楊秀瓊（港）	梁詠嫻（粵）	劉桂珍（粵）	龍水芳（桂）	楊秀珍（港）	陳鳳嫻（港）	一分三七·四秒（新）
二百公尺俯泳	陳玉瓊（粵）	林鄒（粵）	區恩照（港）	何文錦（京）	高合宜（粵）	許振娟（桂）	三分三八·五秒（新）
二百公尺接力	粵（陳煥瓊 梁玉珍 吳月馨 劉桂珍）	港（[illegible]）	桂（[illegible]）				二分三九·二秒（新）

國際籃球賽 中華隊勝利雙收

男子組以卅九比卅五勝 女子組爲五十一比十二 表演神化令人嘆爲觀止

國際籃球賽兩場、中華隊以優美之表演、勝利雙收、女子組西聯實力相差懸殊、遠非中華之敵、以十二比五十一大敗、男子組則雙方旗鼓相當、中華鬪爭之劇、得未曾有、中華隊員努力、以三十九比三十五取得最後勝利、本屆全運會西聯係集本埠海賊及參加兩隊精銳而成、該兩隊久執滬市籃球牛耳、戰略詭奇、此次中華隊臨時拉雜成軍、竟能一鼓而擒之、實非易易、無怪體育館中四千餘觀衆莫不擊節稱賞、滿意而返也、

男子組 表演神化

男子組原定由錦標隊出場、乃以事先未會商洽妥當、致河北隊員均外出遊逛、臨時無從召集、至開賽前半小時、西聯隊已至、而中華隊尚未組成、健身房內觀客已有四千餘人、乃由董守義臨時召集南京菲律賓兩隊、各出五人、組織成旅、結果以四分之先小勝西聯、而表演精彩、與觀衆之興高彩烈、較錦標戰尤爲熱烈、裁判舒鴻、檢察章文元、

西聯奮勇 爭著先鞭

開球後南京五人先行應戰、唐寶堃勇似當年、滿場活躍、李震中扶病登場、西聯隊人高體偉、搶球大佔便宜、後衛皮塞爾搶球犯規、唐寶堃首開紀錄、雙方戰事漸趨激烈、西聯中鋒瓊森身高八尺、投籃準確、與兩鋒聯絡、連中數球、竟以七比三佔先、中華隊急起直追、唐寶堃李震中傳遞美妙、造成各七平局、西聯後衛卡璐得球還傳、瓊森籃下命中、西聯又超出兩分、

中華奮追 仍輸二分

中華請求暫停、調換菲律賓隊九人上場、利用低急之傳球、西聯隊防範不能、馬文紋籃下命中、造成九比九、楊淑芳葉敏奮勇前進、再中兩球、以十三比九超出、看台上歡聲雷動、西聯隊並不著慌、隊長卡璐指揮所部、竭力抵抗、兩方陷入混戰中、前半時將終、打成十五平局、西聯前鋒皮雷士得球還射、竟被命中、前半西聯以二分佔先、成績爲二十一比十九、

小唐賣力 反居前導

下半時南京隊上場、李震中足傷、不能應戰、由菲律賓曾廷瑞代任中鋒、開球後、唐寶堃得遞隆進籃、雙手還投、姿勢美極、喜得觀衆手足並舞、王士鍵作戰努力、再加二分、唐寶堃運球前進、施出當年本領、西聯雖阻其鋒芒、頃刻間、中華以二十七比二十一又領前、西聯一再易人、冀挽狂瀾、惜仍無進展、至三十一比二十五時、菲宗偉上場、西聯皮雷士球還突高、連中兩球、中華勝利岌岌可危、楊淑芳馬文紋盡力度衝、西聯氣勢依然旺盛、追至三十二比三十四、中華……

中華

位	姓名	擲	罰	犯	分
鋒	唐寶堃	四	三	〇	十一
鋒	楊淑芳	一	一	一	三
鋒	張長江			三	
中	馬文紋	三	〇	二	六
中	李震中	二	〇	〇	四
中	葉敏	二	一	〇	五
衛	王大選	二	一	二	五
衛	施嘉器	〇	一	一	一
衛	趙志華	一	〇	〇	二
衛	曾廷瑞	一	〇	〇	二
	總結	十六	七	十	卅九

西聯

位	姓名	擲	罰	犯	分
鋒	史規亞	二	〇	二	四
鋒	史密斯	二	一	〇	五
鋒	皮雷士	四	五	〇	十三
中	瓊森	四	〇	三	八
中	白乃特	〇	〇	〇	〇
衛	卡璐	一	一	二	三
衛	克勞士	一	〇	四	二
衛	皮塞爾	〇	〇	〇	〇
	總結	十四	七	十四	卅五

上半時 中華十九 西聯二十一
下半時 中華二十 西聯十四

女子組 成一面倒

男子籃球賽畢、女子隊繼續登場、中華隊由大會錦標之上海隊出席、實力充足、傳擲出神入化、西聯隊則缺少練習、表演平平、故始終在中華隊壓迫之下、毫無活動餘地、幾至潰不成軍、結果中華隊以五十一比十二大勝、

第一節 上場跳球、陳聚才首開紀錄、連中兩球、中華以四對零佔先、西聯中鋒白乃特長射命中、扳回二分、但如曇花一現、以後盡是中華之天下、陳榮明潘夢耆侵略、一節終十一比五、中華領導、

第二節 二節開始、中華隊替力不息、西聯隊愈形不支、前球得分、此外簡直一無機會、前半場十七比六中華勝、

第三節 易籃再戰、中華隊勇猛如昔、陳榮棠智下聚才、繼換走潘夢、中華分數繼續增長、西聯雖一再換人、無如陳家三衛把關嚴密、毫無漏隙、西聯欲一試投籃亦不可得、三節中華十四分、西聯吃鴨蛋、

第四節 末節中、西聯挽救乏術、中華隊則頻造紀錄、六位小姐竟如生龍活虎、貪而無厭、西聯氣力又不繼、任憑割宰、四節二十比四、總計五十一比十二、中華大勝、

中華

位	姓名	擲	罰	犯	分
鋒	潘夢	三	〇	〇	六
鋒	萬舜祥	五	〇	〇	十
鋒	陳聚才	三	〇	〇	六
中	陳榮棠	六	〇	〇	十二
衛	陳榮明	八	一	二	十七
衛	陳白雪	×	×	一	×
衛	陳令釵	×	×	×	×
	陳婉卿	×	×	×	×
	總結	廿五	一	三	五十一

西聯

位	姓名	擲	罰	犯	分
鋒	勃蘭勃	〇	〇	〇	〇
鋒	晉金魁	一	〇	〇	二
鋒	鮑蒂克	〇	二	〇	二
中	勃嗤恆	二	〇	〇	四
衛	白乃特	二	〇	〇	四
衛	羞蘭鄧	×	×	×	×
衛	西朗	×	×	×	×
衛	鮑文能谷	×	×	×	×
	總結	五	二	〇	十二

第一節 中華十一 西聯五分
第二節 中華六分 西聯一分
第三節 中華十四 西聯五分
第四節 中華二十 西聯六分

小足球表演賽 港滬不分勝負

三比三觀衆萬餘人

小足球表演賽香港對上海、於昨日上午十時在唐仲光裁判之下、開始交鋒、兩隊人才濟濟、實力相仿、未開賽前、小球場一帶看台人山人海、統計不下萬餘人、爲小球比賽以來所僅見、空氣異常緊張、競爭一句鐘、以三比三和局而散、

香港隊 何家強　楊本漢　李石友　余慶源　黃兆榮　梁現寶　卓石金　賈華福

上海隊 賈季良　李象華　許文奎　賈幼良　曹秋亭　李義臣　王伯勇　賈世明

上半時 二比二 開始後、港隊努力進攻、滬李義臣觀此情景、乃與王伯勇聯合防禦、更命賈氏兄弟堅固邊防、港之黃華繼暗施奇術、乘其不備、攻其要害、何家強右傳、李石友中遞、楊本漢頭頂、迫近敵門、於滬隊紛亂中、李石友趕上一脚、球應聲入網、紀錄乃開、上海賈幼良不甘示弱、孤軍深入、於右邊線內猛力一射、萬衆叫喊聲中、得功而返、成一比一平局、港隊楊本漢欲先發制人、傳球至後衛線內、奮力遠射、球又入門、香港以二比一佔先、賈幼良乃會同萬象華許文奎斜角傳球前犯、進直至十二碼內、賈幼良目視立功機會在握、從容不迫、打入網底、二對二又造和局、

下半時 一比一 休息時間後、雙方又陷入混戰中、一刻鐘內尚不分勝負、旋李義臣由後方踢出、球落港地、港後衛犯手球、裁判宣罰、脚舉球入、又以三比二爭先、未幾港卓石命自右線傳中、何家強乘無人監視、輕輕一射、又成三對三局勢、此後競爭廿餘分鐘、均無可獲、

吳市長親授獎 比賽完竣後、上海市長吳鐵城蒞場給獎、此次參加者共有三隊、故備銀杯三隻、分贈湖北、上海、香港三隊、並攝影以留紀念、

小球表演賽後合影

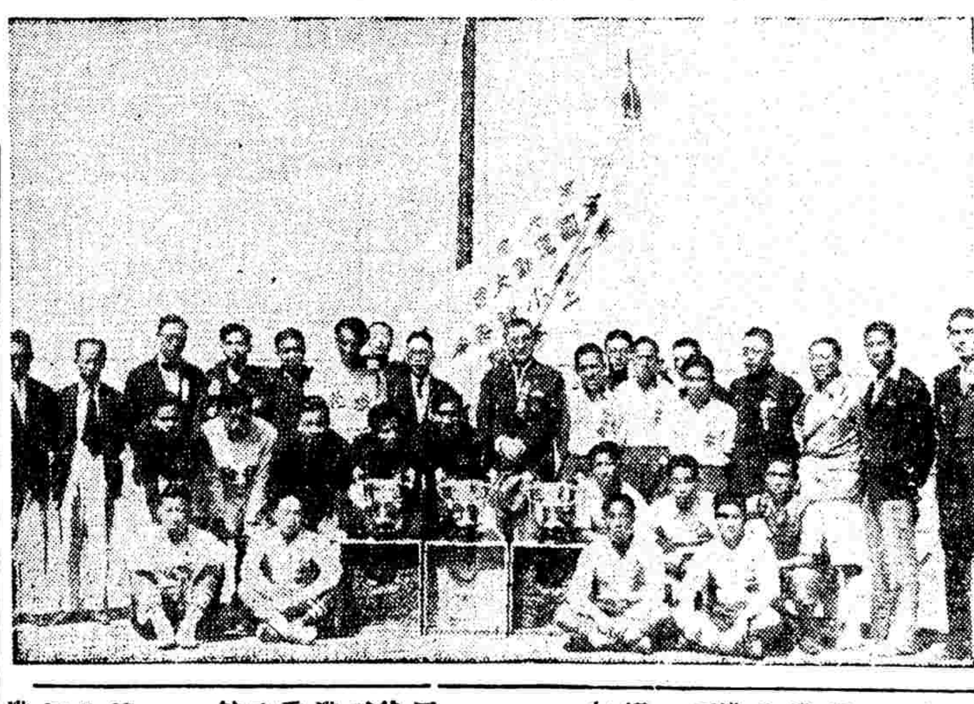

八萬觀衆欣賞下 國際足球和局而終

華聯屢取攻勢惜未命中 健將未出球員均感力乏

大會挑選本屆足球精銳、合組成軍、與滬上西人聯合隊作國際對抗、昨爲大會最終一日、又値星期例假、觀衆達八萬以上、熱烈盛況、不下於粵決戰時、吳市長行開球禮後、開始比賽、時間終了、各無勝負、以零比零終場、華聯隊爲我國精銳集團、奈以名將李惠堂、包家平、陳鎮和、孫錦順、徐亞輝等均以連日競賽受傷、未獲登場、實力受損、其餘各將、亦均現力乏、疲於奔命、全局極現鬆懈、頗少精彩之作、

華聯 黃錦柏　譚江柏　蔡文禮　楊本漢　簡德輝　梁榮照　鄭季良　黎兆榮　謝慶福　姚勝華　曹桂成

西聯 史梅頓　馬山　休兒　脫兒　考斯　雷麥　米法　迪蘭塔　華特　柯蘭　侯活　波利　威廉利

華聯取攻 屢失良機

華隊開球、吳市長親自發動、華隊右鋒追踪而上、曹桂成發角球、姚勝華頭頂射門、擦門邊出界、華隊勢盛、前鋒活動甚力、曹桂成黎兆榮、相繼叩門、史梅頓應付裕如、未獲奏效、西聯乘虛進襲、華特自左深入、毫無阻擋、正擬射擊、乃以越位作廢、華聯乘勢反攻、謝慶福盤進傳右、姚勝華已逹敵門、未及瞄準、即行掃射、高越門架、簡德輝截得敵軍傳遞、相持久之、功敗垂成、遠送前方、謝慶福盤進數步、就地猛射、中橫木彈出、曹桂成趕到、若再加一脚、必能奏功、乃呆立不動、由其腿上擋出界外、再失良機、華聯門前、乃險象環生、幸蔡文禮譚江柏二人、竭力抵擋、解除危厄、上半時結束、雙方各無所獲、

西聯固守 保持清白

下半時中、鄭季良殊形活躍、兩度傳中、均以西聯防守嚴密、未遂所欲、西聯後衛米犯、簡德輝截住去路、矯傳與姚勝華、姚再傳中、謝慶福長驅直入、卒以出脚過遲、未及射門、被馬山兒追上、踢成角球、再脫險境、華隊攻勢不可屢、守則有餘、西聯野心勃勃、屢次侵進、譚江柏把守三關、固若金湯、不得越雷池一步、曹桂成見短傳無效、逼至西聯衛線、即施遠射、兩次佳妙表演、雖皆過門未入、已使敵飽受虛驚矣、在最後五分鐘、華隊全軍又入西聯陣地、傳中央、謝慶福順勢一頂、角度正確、殊有獲勝希望、史梅頓躍起奪回、安然脫險、全局中華聯攻多於守、但以進展滯緩、連絡生澀、終無所獲、迄時間終了、仍以一無所獲、

川銀行界 昨歡宴川選手

本埠聚興誠、四川地方、川康殖業、美豐、川鹽、重慶、四川商業、平民、川康銀行、聯合國貨介紹公司、四川銀行、生實業公司、昨晚七時特假座四川路小花園川菜館、歡宴四川全體男女選手、到總領隊劉旗、首由主席胡蘊致詞、略謂今日歡迎各位、有兩點意義、今此次四川派選手參加全會、亦可觀以足徵川省對於體育之力、注重、今後甚盼努力提倡、使其普遍化、每個國民、當此國難嚴重之時、爲國效勞、有健全的身體格、方有健全的事業、諸位能注意及此、即不獨爲諸家國之中的等語、次由中委楊滄白及張頤等相繼致詞、劉勗勉、張茂芹、李勳甫、末由總領隊代表答詞、迄九時許、始賓主盡歡而散、

各省水災義振會 函請大會舉行振災賽

上海籌募各省水災義振會、爲籌募振款、函請全國運動大會舉行振災比賽、原函云、敬復者、本會前以各省水災慘重、待振孔殷、會經函請貴會展延三天、即以門票收入、移振災黎、頃奉示復、以大會限於經費、格於會章、困難殊多、未便延期等由、自屬實在情形、惟籌募振款、端賴集腋成裘、際此天氣漸寒、需款尤爲迫切、用再爲災民請命、尚希俯念災區慘狀、請於可能範圍內、酌選數種爲各界所注意者如足球比賽等助振、俾資救濟、此實深感禱、致第六屆全國運動大會王會長吳副會長、上海籌募各省水災義振會啓、

又游泳賽已定今日下午二時起在市游泳池舉行、詳情請閱第三張第 版、

港足球隊關懷災民 決參與振災賽

定明晚赴京後日比賽 廿六日再在滬顯身手

吳市長以香港參加全運足球隊實力雄厚、球術優良、榮膺本屆足球錦標、頗爲各地人士所仰慕、昨特向大會名譽顧問香港區總領隊顏成坤接洽、請該隊於大會閉幕後、分別在南京上海兩地作振災比賽、將所收票資撥振各地災區、顏氏關懷祖國、熱心公益、當經答允、並決定二十三日在南京、二十六日在上海表演、聞該隊已定於明日夜車晉京、二十三日比賽後、即行返滬、一俟二十六日再行比賽後、候輪返港、該隊將由京滬各將合組而成、晉京旅費、及其他招待、京市已決定擔任、據顏氏稱、該隊除門將包家平因職務關係、須先返港外、其餘李惠堂曹桂成等一行十四人、悉數參加京滬振災球賽、準備以最優美之球藝、引起觀衆興趣、以增收入、廣東譚江柏楊水益兩員健將、因感情關係、亦決偕行、港隊名單如下、李惠堂、譚江柏、梁榮照、黃美順、李國威、曹桂成、楊水益、鄭季良、黎兆榮、卓石金、李碩友、梁現寶、楊本漢、余慶元、許華耀、何家強、

打破遠東紀錄的 攝影展覽會

各種照片均係德國蔡司伊康廠製造之康泰時鏡箱攝取

內分十大部　動物　靜物　人像　風景　建築　運動　戲劇　複影　微生物　昆蟲

康泰時鏡箱之技能爲小型鏡箱之聖手無往不利德國蔡司伊康廠爲提倡攝影藝術之興趣起見每月比賽一次各國攝影名手均有作品加入與賽分類得獎以兩年之成績在數千張之中別選一百張曾在德法英美諸國輪流展覽本行有鑒於此特懇德廠將此一百張照片全運來滬以供愛好攝影諸君之賞鑒該會閉幕後即將運往日本東京展覽爲日無多幸早光臨爲盼

地址：靜安寺路一百五十號西人青年會　日期：十月十九日起至二十八日止　時間：上午九時至下午七時（星期日開放）

場內出售康泰時影展特刊內有精美照片百餘張每本定價大洋三角爲優待來賓起見特售大洋二角買否聽便

上海德商禮和洋行光學部主辦　地址 四川路六七〇號　電話 一一〇三〇號

竺隱（君倩）遼晦（俊亞）因思想之契合 爰訂本年十月二十一日締婚於南京勵志社 向辱海內外知舊 闊別懷想不敢一一以奉具柬　沈遼晦 張竺隱 敬啓

上海華商公共汽車公司第五路車改停新虬江路公告

上海市教育局登記　中華會計學校　函授 招生　科目　費用　教授

美妙的品質
完善的製法
可愛的香味
精緻的裝璜
這些都是
五華牌香烟的特點

勒脫白脫勒公司著名出品　SPHINX　人獅商標爲高等品質之表 務請認明爲要

軟木烟頭
五華牌

CNA-80

國際田徑對抗中華全勝
四百公尺成績優越
戴淑國創五一秒六新紀錄　八百公尺四百接力均不弱

大會選拔田徑優秀份子、與本埠西僑舉行國際田徑對抗、藉以觀摩、而爲出席明年世運之張本、昨午一時開賽、比賽節目凡十、我國選手如短距離健將[illegible]、跳部丘廣燮、吳必顯、于渭棠、王季淮、擲部郝春德、冷培根等、均未出席、[illegible]、全部結果、西僑除鐵餅一項佔得優勢外、其餘各項之前列名次、全爲我國選手所佔、戴淑國之四百公尺成績五十一秒六、創全國新紀錄、[illegible]、李世銘八百公尺二分四秒二、[illegible]、四百公尺接力、我國由裴渝生、趙秉衡、張永崧、戴淑國組成、四十四秒四、平全國紀錄、[illegible]

項目	第一名	第二名	第三名	第四名	成績
一百公尺	劉長春(中)	裴渝生(中)	趙秉衡(中)	拉脫敦柯(西)	一一秒
二百公尺	劉長春(中)	戴淑國(中)	方蓮格(西)	李沒甚夫(西)	二三·二秒
四百公尺	戴淑國(中)	李延祥(中)	方蓮格(西)	依可那夫(西)	五一·六秒(全國新)
八百公尺	李世銘(中)	邱忠澄(中)	方蓮格(西)	愛約特夫(西)	二分四·二秒(全國新)
千五百公尺	王正林(中)	邱忠澄(中)	羅維亞(西)	愛約特夫(西)	四分三六·六秒
跳高	劉明儒(中)	安特金(西)	許克成(中)	包司里(西)	一·七四公尺
跳遠	郝春德(中)	裴遂安(中)	張嘉夔(中)	特維(西)	六·六三公尺
標槍	郝春德(中)	加張(西)	華明聽(中)	彭永	四九·二五公尺
鐵餅	拉令(中)	邵鴻佳(中)	托夫門柯(西)	加	三六·八九公尺

四百公尺接力　中國（趙秉衡、張永崧、戴淑國、裴渝生）　西僑　四四·四秒(平全國)

廣東男女游泳錦標之獲得者（國際社王開攝）

廣東女子壘球隊（國際社王開合攝）

許承位　許承基　錢耀彬　王文正

許承基　卡遜

華聯足球隊（上）　西聯足球隊（下）（國際社王開攝）

連日苦戰體力不繼 許承基敗於卡遜
許林合組雙打擊敗卡遜德孚　單打錢耀彬一比零勝福勃司

本屆大會網球比賽、以[illegible]、昨日之賽、有單打四組、雙打一組、[illegible]

卡遜 比 許承基：六比四、六比一、[illegible]
許承基、林寶華 比 卡遜、德孚：九比七、六比二、七比五
錢耀彬 比 福勃司：六比四、[illegible]

許林雙打勝卡德
[illegible]

錢耀彬勝福勃司
[illegible]

許承基敗於卡遜
許承基卡遜皆爲名重當時之健將、[illegible]

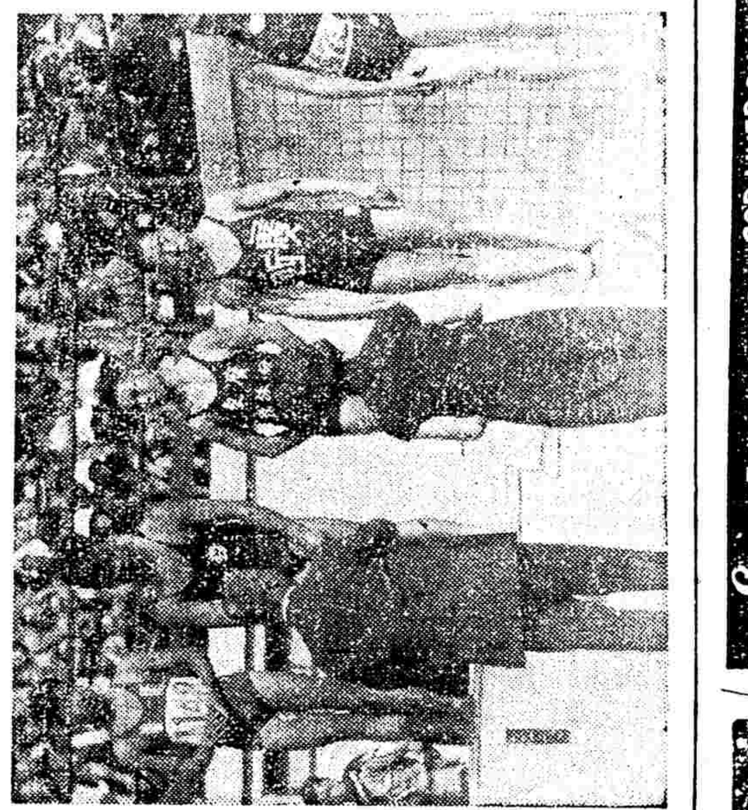
千五百公尺自由式優勝者（國際社王開攝）

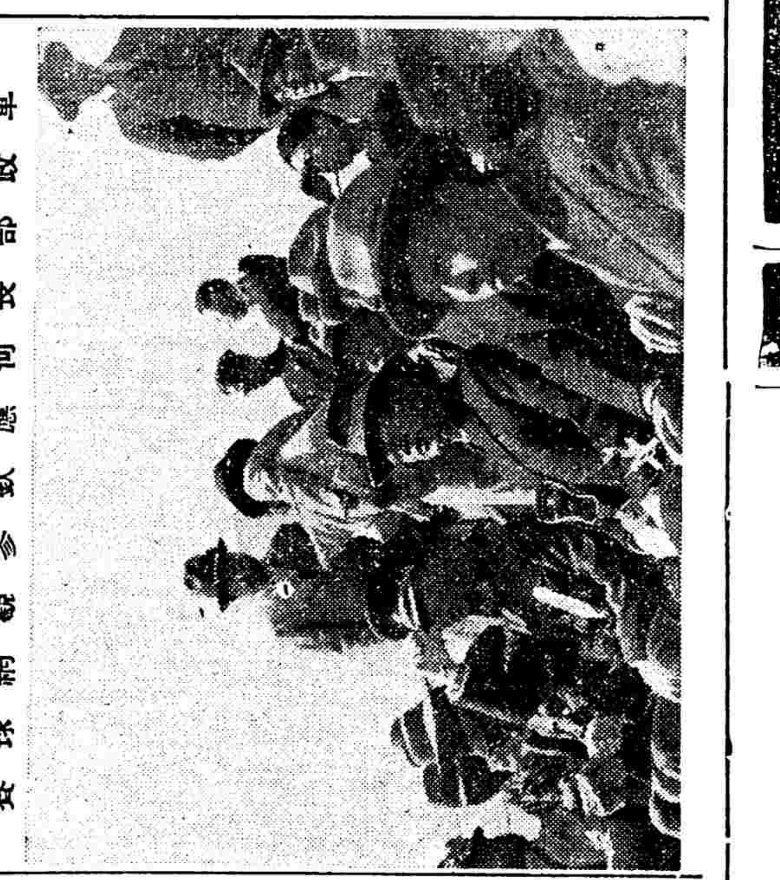
軍政部長何應欽參觀網球賽

首都法院設看守訓練班
舉行開學禮

（京訊）本京首都地方法院看守所、自去年七月由部調孔祥霖接長、[illegible]、昨（十）日上午十時在該班舉行開學典禮、到有首都法院院長汪兆澎、首席檢察官[illegible]等五十餘人、[illegible]

青海組織體育促進會
昨日開發起人會議

青海省參加全運會代表隊、[illegible]、組織青海體育促進會、即於昨日上午十時在上海市中心區體育場、開發起人會、[illegible]

全運會期間交通概況

大會交通組、昨發表全運會期間交通情形、[illegible]

（上）脚踏車表演　（下）女子射箭第一名（國際社王開合攝）

中法大藥房
秋季大廉價　大贈品
一月十日起　十一月十二日止
一律削價七折　購貨一元即有贈品

艾羅補腦汁　雙獅牌牛肉汁　雙獅牌童雞汁　紅血輪　麥精魚肝油　艾羅療肺藥　減痛藥片　胃痛藥片
孩兒面

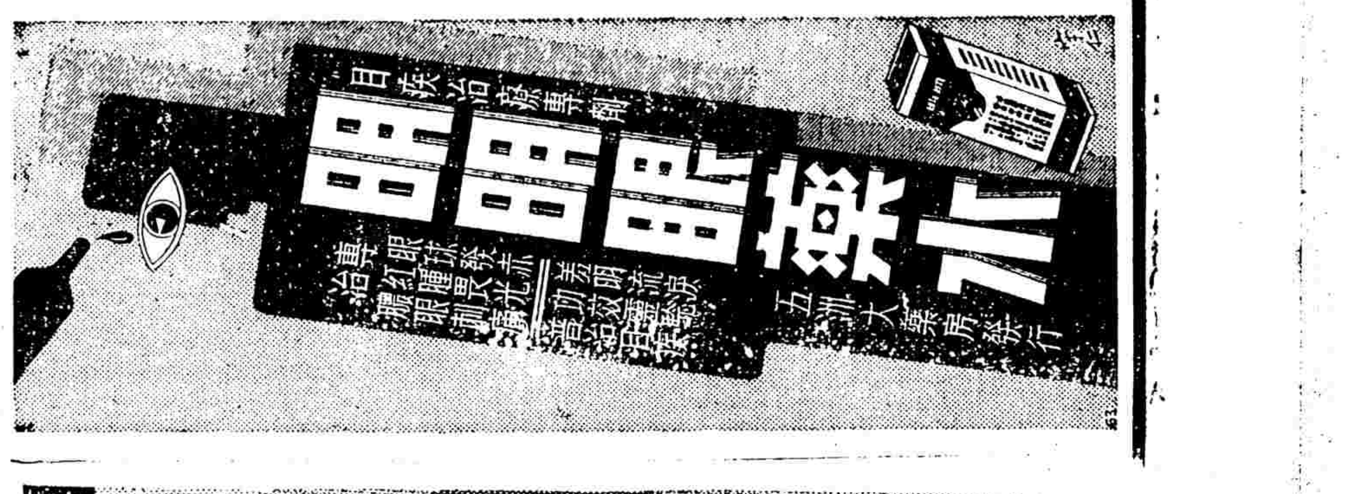

唐拾義久咳丸
明說用功
不論新久咳嗽、氣喘痰多、[illegible]

日本郵船
香港小呂宋往來
[illegible]

安度賜保命(ENDOSPERMIN)
爲最純淨之Hormone胚胎製劑、有增加人體天然抵抗病菌力及預防衰老之功、主治諸虛百損、神經衰弱、陽痿早泄、血虧[illegible]
舉劑化學師薛實驗藥行
請索閱說明書
各大藥房均有出售

國營招商局
CHINA MERCHANTS' S.N. CO. LTD

統辦水陸聯運

分局：鎮江　南京　蕪湖　大通　安慶　九江　漢口　長沙　宜昌　重慶　甯波　溫州　海州　青島　烟台　龍口　天津　福州　厦門　汕頭　香港　廣州

鐵路聯運：隴海路　津浦路　江南路　膠濟路　京滬路　滬杭甬　平漢路　北甯路　南潯路

航線遍及全國

輪船：江順　江華　江安　江新　江裕　江靖　建國　江大　江天　快利　峨嵋　海元　海利　海亨　海貞　新江天　遇順　海晏　安興　華昌　廣利　新銘　新豐　海祥　海瑞　泰順　公平　嘉禾　同華

總局地址上海黃浦灘路九號　電話一一五八四至九號　電報掛號八九六九

北方航業公司

北洋航線之模範航輪

本公司輪船北泰，北寧，北華，北康，北安，北平六艘，船身寬大，行駛迅速，輪中設備完滿，運貨穩妥，茶役招待週到，搭乘舒適，向為客商贊許，譽為北方航線之模範航輪，如承各界惠顧，竭誠歡迎。

上海分公司法大馬路一一九號　電話八一三八八號
天津總公司法租界河沿　電話三〇二〇八　電報掛號五三〇〇（航）

大達輪船公司

本公司輪船專駛滬揚航線所達大小口岸計念餘處各輪行駛穩速設備精美本年持斥巨資建造大達號新輪內部構造尤稱富麗堂皇航線益見充實各界惠顧竭誠歡迎

地址上海南市外灘十一號船泊碼頭　電話八一六七五　電報掛號六五四五

船名	開往地點	開船時間	船名	行駛地點
大達	通揚各埠	上午二時	儲元拖輪	通揚各埠
大慶	通揚各埠	上午二時	儲亨拖輪	揚通各埠
大餘	通揚各埠	上午二時	元達鐵駁	通揚各埠
大豫	各埠揚揚	上午二時	元亨鐵駁	通揚各埠
廣祥	北沙	下午五時	元利鐵駁	通揚各埠

航業月刊

三卷六期出版

本期內容

論說：民營航業與航業政策……梅電夔
對於船員罷航的感言……容
譯述：世界航業的最近動向與世界航運會議（續前）（完）……李盛鈞
在經濟恐慌聲中談談各國對於救濟航業及造船業的方策……經爲
專載：民營航業行將破產聲中發表一篇未及列入念三年航
航業合作暫告停頓聲中業促進會之一提案……董浩雲
學術：航海學（續前）（完）……景華

定價全年二元郵費三角六分　另售每期二角
上海廣東路九十三號上海市輪船業同業公會編輯
▲國內各郵局均可代訂▼

聯安航務公局

南市外馬路三百十號　電報掛號五八七五五　電話南市二二九九六

日期	船名	開往地點
星期一	舟山	海門　石浦　穿山　定海
星期二	達興	黃岩　海門　石浦　定海
星期三	穿山	海門　石浦　定海　穿山
星期五	大華	海門　石浦　定海　穿山
星期六	台州	海門　石浦　定海

香會之期門象灣普陀

廁身航業界者必不可少之參考書

航政法規彙編　為

價目　第一集一元九角　第二集二元　第一第二集合訂本四元
外部寄費加一　樣本備索
上海市輪船業公會發售
出版人海事編譯社

航業特刊

第二期

航業合作之展望（續）

傅志揚

（二）申台線

在同一航線經營航業者，各自為政，為欲滿足一己之利益，寖至趨上競爭一途，結果無不同歸失敗，故有合作社之組織，同業間之利害，得以調勻，競爭可免，此固係航業合作之目的，但對於航業之推進，其責任亦殊重大，適若合作之目的既不能達，應負責任又不能克盡厥職，是非惟本身之離期發展，且亦阻碍整個航業之推進，交通部當局，有見於此，曾有「聯合經營之一切規約，不得作為抵抗第三者之根據，」蓋恐有壟斷航線之事發生焉。

航業合作社最先成立者為申台線，良以該航線地域廣大，如台州舟山穿山定海石浦黃岩坎門樂清海門等埠均係重要城市，農產商品，進出極為盛繁，故所需船隻必多，行駛該線之穿山舟山台州達興平安益利數公司曾發生劇烈競爭，後乃彼此覺悟，共相攜手，遂組織聯安航務公局，公攤營業，迄今將達十年，第公局一成立，後來者未免向隅，且搭客貨主，反感不便，蓋因運費及票價，不能估得便宜也，因是有德利茂利二輪加入行駛，一部份貨主及搭客，極為贊成，其所持意見，為申台航線係內港之最大者，航運極盛，聯安六輪之船腹有限，不致過剩，儘可增加船隻，以利商貨而擴充航線，徒以二輪無緣加入聯安合作，競爭之風遂起，德利早已不能支持，改航他線，茂利雖為台州海門各地紳商維護，新輪處女航至定海為觀衆所矚，路沉，目前申台線已無競爭風潮，益利輪因債權關係，暫行另自經營，聯安營業尚甚起色，在此航業衰落之際，該局獨能穩度，雖由於所處航線之優越，而當局者精誠合作，應付有方，亦由以致之。

（三）滬海線

航業合作之目的，已如前述，而增加効率，節省經費，亦屬重要原則，滬海線大振航業公司與中國合衆航業公司之聯合經營，對於後者之原則，尤為注重，其意以為合作營業，不尚表面，而貴實際，故其聯合辦事處，摒棄冗雜之組織，以能敏捷辦事為度。

按滬海線為上海至海州之老幹線，新浦大埔等埠，向為帆船航路，直至民國十七年，方由合衆公司之海州鄭州兩輪船，首先開闢，彼時該處人烟稀少，運貨搭客，均極寥落，隨後因交通日便，各地農產，皆由隴海鐵路轉至海州運出，航業乃見發達，合衆公司遂添置徐州輪船，大事擴充，迨十九年，大振輪之以泳平泳安泳吉三輪，加入行駛，二十一年招商局始派同華輪由悅來公司經理，亦行駛滬海航線，前年自招商局與隴海鐵路辦理聯運後，合衆大振二家營業，猝受重大打擊，乃籲請交鐵兩部，准予加入聯運，雖經兩部核准，不意外商輪船公司，藉口條約關係，以與華商民營公司同等地位之名義，亦要求加入，後經交鐵兩部，召集招商局及民營參加聯運各公司商討結果，全國水陸聯運航路國營機關出面辦理，民營加入祗能納入招商局名下，由其支配，如此庶免外商藉口，而拒絕無理要求，風潮乃息，聯運辦法既經決定，則合衆大振欲經營聯運，勢必受招商局之管轄，但事實上內部種種困難，卒不果成，二公司乃謀自身合作，以節省開支增加効力為原則。專門發展為目的，經合衆公司朱義生朱益璧，與大振公司馮振鐸陳隱耕四君，精密計劃，成立合衆大振聯合辦事處，聯合營業，惟支出各歸自理，以節糜費，一面呈請隴海路當局，准予將非聯運貨物，儘量承運，已蒙允准，現已開始經營。

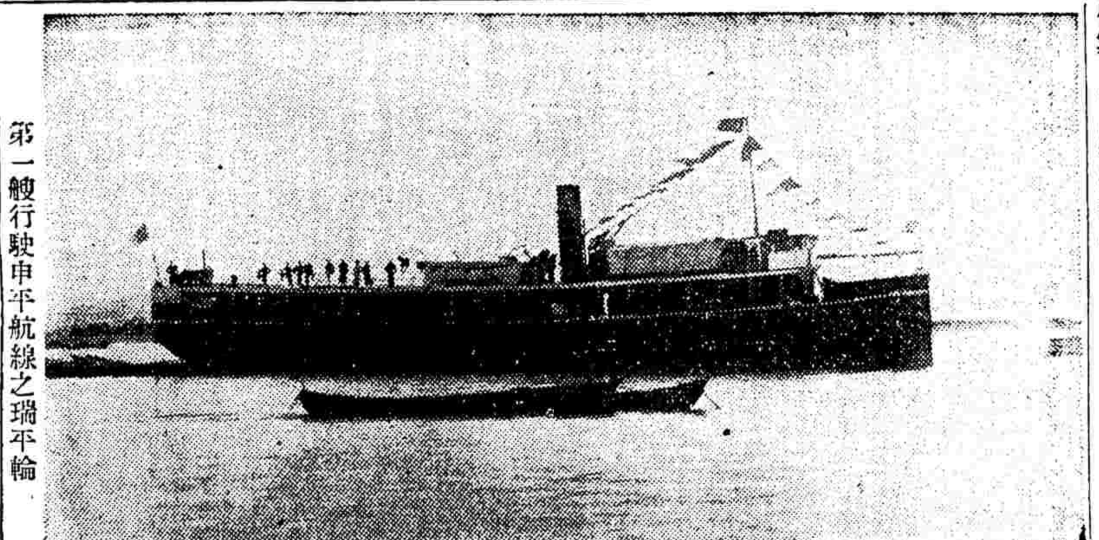

第一艘行駛申平航線之瑞平輪

海州老窰碼頭一瞥

時事新報航業特刊

推進航業

陳巳生題

航業雜訊

本市市政府，計劃在南市外馬路建造新式大倉庫基地，已勘定十號碼頭沿岸空地一方，其詳細計劃，現正由公用局碼頭倉庫管理處擬具中，一俟草竣呈請市政府批准後，即行招標起建。

本年招商局理事會全體理事，十一月十四日任滿後，呈請交通部准予辭職，經部長朱家驊氏來滬，招商局營業漸見起色，分別會晤，懇切挽留，各理事表示，如債務問題，可能解決，仍願負責。

北方航業公司各輪，皆設客艙，為民營航商在北洋線中之佼佼者，近更計劃擴充，以便在北洋線放一異彩。

英國在華二大航業機關，怡泰公司及藍烟囪公司，於本月起合作經營，怡泰並增派二巨輪批運特號及福林興號，行駛上海航線，藍烟囪亦將船隻重行支配，以期收指臂之助，此係外商在華之航業合作歟。

中外各公司，近在上江競爭航運，華商民生公司擬建新輪二艘，取名民視及民聯，惟以財政關係，落成須需相當時日。招商局停頓已久之川江航線，已於本月十八日派快利輪開航，恢復渝線業務。

知識分子的作用

舞勺

對於知識分子，有些人看不起他，別外又有些人却把他當做萬能。例如中國的通行老話：雖有「秀才造反，三年不成」之語。但亦有「萬事都由讀書人做出來的」。這一句合話相反的話。不過知識分子這一特殊的類型，他在社會運動中所發揮的作用，到底是怎樣？從來似乎尚未被人正當的估價過，現在就用來稍稍的說幾句話。

所謂知識分子，他不是人類有了社會以後，就已經產生着的東西。乃是社會已進入於相當的進化階段，內部因為生產能力的發達，有了相互的分業，於是這才在『從事勞動的大多數人之傍，從直接生產的勞動中解放出來，而有從事勞動指導，國務，科學，藝術等社會共同事務的人的出現』。

社會愈進化，分業愈精細，需要用智力處理的地方，更為廣泛，複雜，於是知識分子，乃形成特殊的龐大羣，受諸國家的僱傭，作為寄生階層而生活着，從封建社會的官僚，到近代工業制度下的大批智力勞動者，是成千成萬地佈滿於國家整個機構中。而無處不顯示着這些遊離分子大羣的存在。

因為知識分子的性質是：地位介於有產者與勞動者之間，所以又名之曰中間層，他的地位，決定他的意識，永遠只能迴旋於兩大級層的左右。有時遂着幸運，他可躋於顯達之列，於是他就成為有產者了，但有時却因為政府的解僱，不得不走上失業之途，或者由於社會的動盪不寧，使他的地位，有時降於極端的惡劣低下，於是他又只好加入勞動者之流，迫而與他們為伍了。

正因為這樣：所以他的意識，是遊離的。通常我們所嘲笑的知識分子的性格，「朝秦暮楚」，「賣友求榮」，皆由於他階層的性質使然：他時時的想向上爬，但却又不時地有跌下來的危險，使他有接近勞動者之可能。他可以壞，也可以好，這並不是出於他的反覆，到相反地乃是拿出他的真面目以示人的。

但我們不要忘記：知識分子，他是人間社會經驗與知識的保持者，所以他的能力很大，而其所發揮的作用則更大；同時我們更不要忘記：他的階層的性質決定其意識，使之可以壞，可以好：壞，一方固然可以上升為有產者，為他的主子幫閑。但一方也有接近於勞動者之可能，而加進到他們裏面去，為彼等謀地位的改善，與社會前進的完成。

歷史上的知識分子，因不少賣身投靠者，但大節凜然，見危授命者，亦史不絕書。降至近代，更有許多人，能不為其階層的自己主觀見地所限，而戰取着前進的世界觀，在社會的實踐中，他知道未來歷史的主人，是屬於誰個，因而獻其一生，為社會謀福利的工作，他的意識，不再遊離了，而是由於實踐的鍛鍊，更作形成堅實，強健的人格。這，我們不要多舉例子，只要留心着近世社會運動史實的人，大概沒有不承認這事實的。

由了以上的指明：就可以知道，在對知識分子的作用估價的時候，第一，不要忘記他的特定的階層性質，他自身並不能形成一獨立的階層，因而也就沒有其固定的意識。這樣：怎能叫他不『固然善於變化』呢？第二：社會進化到了現在，許多雜階層，又已漸漸的失去其存在的根據，他不能不歸併於兩大主要的社會階層裏面去：這樣：賣身投靠者，他到底不能不表露出自己是在為主子幫閑，而相反地，知識分子中，有能戰取前進的世界觀，明瞭歷史的動向，是朝什麼方向出發着，他亦終於走上極其艱險卓絕之路，叛逆了自己階層的性質，而投入於勞動者的隊伍中去，正式地領導着他們作社會改革的運動了。這樣的投入，無論如何，確不是偶然的，由於一時的主觀衝動，乃是經過長期的思考，與努力克服底結果的。

雖然有點怕，但也顧不得許多了，掏出兩角小洋來買了票上車。想不到平日喜歡用冷眼看熱鬧的我，現在竟參與這一班熱情的人當中：車子在寶山路上顛顛簸簸地，走不到幾步又停了下來，路上全是人和汽車，一連串地，我夾在他們當中，連腰都不能伸直，幾個身高力大的，埋怨似的太息着：

『怎麼開得這門慢，球大約已經開始了！』

「我動身的時候，只十二點一刻，現在總要一點鐘了，若是再這門慢，挨到會場，就要去了一半了！」

「幫幫忙，開得快點好嗎？」

「前面全是車子呀！」

「倒霉，偏偏是部卡車，若是小跑車，不是可以追出嗎？」

也許是因為車子開不快而感到失望，有些人的談鋒，又轉到李惠堂：

「李惠堂真好，昨天香港若沒有他怎麼能够贏球！」

「馬來亞也不差，前鋒沒有一個不肯跑！」

我不能再聽下去了，身子給擠得一動也不能動，背上像有千斤擔重壓着，而脚尖和脚跟更是無休歇地給人踐踏。我想伸直腰來透一口氣，但是不能。

就在這麼重壓下，好容易挨到了會場，車子還沒停下，遠遠地就聽見一陣陣嘩啦的歡呼，想像着球員們在球場上奔跑搶劫的情形，想像着李惠堂那種美妙的姿態，想像着小黑炭滿場飛奔的氣概，一顆心就畢畢卜卜地跳個不停。

車子上的人全都想一口氣跳下來跑進會場，然而不能，越急，越擠，越慢。我們這幾十個同車的人，先自己來練習一陣擠，自相踐踏着約莫有五六分鐘，才好像殺開一條血路似的跳到了地上，身子一鬆，精神上就顯得非常愉快，聽着會場里歡呼的聲音，兩只脚不由自主地跟着他們跑，跑呀跑的，面前又有一大堆人攔住去路，大家密密層層地又把那個灰色賣票亭團團圍住。

窗洞口看不見人影，幾千百雙手敲着，揮着，幾千條腿狂奔着，幾千百條嗓子叫囂着，怒罵着：

「他媽的，來遲了一步，票子全賣完了！」

『老子不相信偌大一個會場，票子會賣完，一定是賣票員故意留難。』

「門口那軍警，全不是人，一點不買賬！」

汽車的喇叭聲，嘟嘟地驚散了衆人，車前貼有一個特字的跑車到了鐵絲網的門口，軍警把門直開着讓那輛車傲視一切地開了進去，這一班叫囂的人，就想一擁而入，然而門是太小了，而且又關得那麼快，剩了幾千幾萬雙眼睛直望着坐在車裏的男女走下車來。

有的嘆着氣，有的仍是怒罵着，當我灰了心退到路旁那些商店門口去聽無線電的時候，耳朵邊還隱隱約約聽到一陣歡呼聲。

風雨之夜（中）

北嶸

「二少爺，你有事麼？」

二少爺笑了笑，把身子擠進來，把房門關着。

近幾天二少爺對她的情形本來就有些不對，她時時都在戒備着，一看這情形，她的臉就像挨了巴掌打過的紅了一陣。她的心跳起來。二少爺望着她笑，緊接着，拉起她的手把電燈熄了。

阿福嫂待要喊叫時，却聽得二少爺氣喘着說：

「你叫，我說你拉我來的」。

阿福嫂急得哭也不是，笑也不是，只知朝外推。

『你這樣，明天就停你生活！』

這是一句沉重的話。停生意，她可怎麼好，她就為家里沒有法子活下去，才出來找生活的，却想不到遇到這樣的當頭棒。她明白自己的身分，她也知道二少爺要的是什麼，可是，她能够依從麼？她真要哭了，跪下去要求二少爺作好事莫再糾纏她罷，她永世感恩不盡。二少爺偏是不答應！他反倒把一疊紙東西塞進她的手里了。阿福嫂知道那是些鈔票，她不要那不義之財，但，二少爺却到底辦了不義的事情，歡歡樂樂走了。臨走，他低聲說將來替她離婚，還要娶她當太太。

只怪二少爺作事不照話，總沒有給她辦那件事，反而來她屋中的事情倒是更勤了。就在這種情形下，她的肚子里留下一條孽根。太太看出來她的身子，不問青紅皂白就停了她的生活。她欲待和二少爺去商量，二少爺避不見面到別處遊玩去了。於是，她就住到這間小茅房里面來。

一個人住在一間屋子里，還是她出嫁後頭一回呢，她真有些過不慣。不過這些她是全不能計較了，她只在靜待那最後的一個日期的到來。她明白自己作錯了事！二少爺是什麼人，她是什麼人，二少爺除了玩玩她之外，天知道他會真心待她！然而，什麼悔恨都無用。晚了，肚子倒是一天比一天膨脹。

她生氣，生氣惱在肚子里的一塊肉，並非出於自願，想起來就有些嘔心。她會氣得伸手去捶着。

再說，這孩子生下來她又怎樣安排呢？讓阿福知道還了得！他會揚起大斧頭劈死她的。而且她也無力養育一個孩子，她還要出去作生活呢。

阿福嫂的肚子又激烈地痛了一陣，就如罪人被上了一次刑，過去這一陣才稍覺好一些。在難挨的情況中，她忽然想起來別人說過的那樣話來！

「上海養私孩子不要緊，養定就送到育嬰堂去，誰知道！」儘管再養十個八個全不要緊。她還以為別人說的是風涼話，不想現在她正用得着，是的，她的孩子也要送到那地方去。

外面風雨依然很大，她仔細打量着屋子，冷清極了，完全是死氣沉沉的。

板門推開來，王二嫂進屋後，一返手就把身後的風雨關出去。她喘氣，放下雨傘，讓雨水滴着，喘息着說：

「來晚了，怎麼樣？疼得厲害不？」

從這一對面孔上你可以想像到什麼是美國人所贊成的或反對的（美Grant Wood作）

山坡的憂鬱

炎子

一、讀書人

雨落着。……

九月末的時候，雨日的夕霽的光輝很早就淡下去了。室中顯得寂靜而幽暗，格子窗上的糊紙已經為雨水淋濕，漸漸地吹進來庭前樹上淅瀝的風聲，不知什麼時候有飛到檐下來鳴着獨寂的啁啾的麻雀了。

「悶殺梧桐，殘雨滴相思……」

低低地吟唔着，羅樹穀先生抬頭望了望陰暗的天色，就隨手把執着的書卷拋開，然後背剪着手在房裏閑踱起來，一面細聲地背誦着昔人感時傷懷的詞句。

這是一個雨日的黃昏。湫狹的房間裏有一霉濕的氣味在暗暗的黃昏影中發散。羅樹穀一邊聽着窗外斷續的簷滴的水聲，一邊慢慢覺着有種無緒的煩愁擁簇到心頭來，四十年的塵夢都如水樣地湧向眼前。時代是變得多麼奇怪呵，想不到有過科甲出身的羅樹穀先生，現今竟為了一枝沁棲要飄流到客地的會館裏來安身了。

『什麼世界!?唉！』

樹穀先生想着惜惜地在手掌上擊了一拳，彷彿是想藉此平一平鬱勃的情感，可是心里却越覺得沉重。想起從前，就是最瑣屑的事也有着無限的眷戀，父親不過是一介縣學的生員，一個秀才，可是在社會間就從不會給人輕視過，讀書人是沒有限量的呀！於是那個秀才父親的人就得着一個讀書人應該得着的一般人的尊敬了，他自己十九歲上就掙到一名的舉人，那時候誰不對自己懷了最高的期望呢，而自己也以將來的閣臣自許的。固然往事已如煙，馳馬擊劍的少年行迹已經無可追尋，就是往昔以之傲視於儕輩的功名現今也被人淡視和鄙薄了。

『只是匹夫得勢的天下！』

羅樹穀先生說着冷笑了一聲，忽然覺得自己底孤高起來。

庭院裏的雨聲不知什麼時候已經停止了。可是庭前那兩株梧桐樹上的風聲却大了起來，這古老的會館的院舍裏給吹得東西各處都發出奇怪的震響，久久沒有一點人聲，彷彿隨在荒涼的空山古塚中似的。……（未完）

擠的經驗

沈君治

一股勁趕到全運會去。

公共汽車還沒到北站時，車外面已經有不少雜沓的呼喊在叫着：

『虬江路的公共汽車，兩角小洋一個！』說這話的是一汽車行里像車夫樣子的人。大家像沒頭蒼蠅似的，一窩風跟着那說話的人走，沒幾步，就看見前面有一輛破舊的卡車停着，上面已經裝了不少人，也有許多帶着呢帽穿着嗶嘰夾袍的老板，雜在穿短衫的工人當中。車行里的老板，仍是叫囂着：

『豪傑呀，兩角小洋一個，車就要開了！』

看着這門擁擠的模樣

籌募水災義賑會舉辦 賑災游泳賽今日舉行

仍假市中心游泳池內舉行

足球香港對馬華廿六比賽

上海籌募各省水災義賑會，爲救濟數百萬災民呼籲，函請本屆全國運動會，於大會終結後，舉行游泳賽暨足球賽各一次，以門票收入移賑，已得全運會籌委會同意允許，游泳賽定今日下午一時起，在市游泳池舉行，參加者有香港、馬華、廣東、上海各隊，足球賽則定於二十六日在市運動場內舉行，參加者有香港隊與馬華隊，以上兩種賑災賽，該籌募組主任李大超尚稱，必爲觀衆所樂於參加贊助者，蓋美人魚楊秀瓊游泳，爲全運會人士所稱譽，另香港隊中之球王李惠堂足球，亦爲遇上數十萬球迷所看不厭者，故此兩項賑災賽收人，必有可觀云。

游泳表演，於今日下午二時起舉行，盛大之表演，除各項男女錦標外，並有各地著名選手之水球比賽，名列前茅之全運游泳代表，均參與表演，情況熱烈，自可預卜，門票分一元、二元兩種，在上海市游泳池售票處出售，所有大會發出之優待券及長期券等項，一概無效，茲將國光社記者，探誌各情如下，

上海隊將以徐亨、陳宗四將、實力當選超過，至其他男女名將，男子如蛙王小邪、沖羅班，黃昌漢、女子如楊秀瓊、陳瓊、梁詠嫻、林靜照、區恩照等，均已應邀參加，其他尚須今日臨時決定，茲錄陣容如下，

大會職員　總裁判王正廷，會場管理郝更生，[illegible]

節目十項　各項比賽節目，經王正廷等於昨日召集港粵馬代表，決定秩序如下，(一)男子一百公尺自由式，(二)女子五十公尺自由式，(三)男子一百公尺仰泳，(四)男子四百公尺自由式，(五)男子一百公尺蛙泳，(六)女子一百公尺仰泳，(七)男子二百公尺俯泳，(八)女子二百公尺俯泳，(九)男子二百公尺接力，(十)水球比賽，[illegible]

名將畢集　[illegible]

電話專委會報告書 將由工部局審核

該項報告書僅爲一種建議

是否加價尚待董事會決定

特區上海電話公司，要求採用按次收費制及增加用戶話費問題，經公共租界工部局特聘中英美日四國電話專家，合組一特殊委員會，依照董事會規定之工作範圍，開始縝密研究以來，爲期一個月，業將共同調查研究之結果，編製總報告書，呈於工部局董事會，茲據大公社記者向工部局方面探悉，上海電話公司要求加價意旨，在於工部局保持其發展業務之利益，最低限度爲保持其一分之保息，[illegible]

兩路局定明日 召開水陸聯運會

京滬滬杭甬兩路管理局，自赴歐美各國考察回國後，感覺我國聯運事宜，而謀發展，具計劃，命車務處籌備召集有關係之各輪船汽車航空等公司，舉行聯運會議，通知業已發出，定念二日上午九時在該局會議室舉行，[illegible]

顧炳元 明午可抵埠

本屆國際勞工大會我國出席代表顧炳元氏，於會議閉幕後，即取道返國，[illegible]

產銷合作收效後 火柴業圖謀發展

推廣國外銷路使產銷平衡

各小廠合併經營改良出品

國內火柴業，自實行產銷合作收效後，期僅三月，營業漸呈復蘇，記者昨往訪該業某鉅商，承告此後發展及救濟計劃甚詳，爰分誌於後，

限制設廠 推廣市場　洋商在華設廠，向係根據條約所訂通商口岸，[illegible]

減收進口稅　[illegible]

改良品質 合併小廠　[illegible]

國博館完工後 市府定期接收

市中心國營市博物館，自於去年九月開工以來，迄今正式完工，市府方面，定於本月二十五日派員接收，[illegible]

十底轉瞬又屆 信用放款結息展期

並行承兌票據基金辦法擬就

銀錢兩業贊同俟通過後實施

工商業十底信用長期借款，以錢莊居大宗，銀行次之，自銀錢兩業奉財政部令發實行展期，[illegible]

本市九個月來 白銀入超七百餘萬

輸出激減輸入較去年同期增加

九個月黃金出超一千三百餘萬

[illegible]

念二日晚實行 公共租界調查戶口

公共租界每隔五年舉行一次之界內中外居民之戶口調查，[illegible]

本市九月份 洋米入口大減

進口二萬餘擔值十六萬餘元

九個月洋米進口四千餘萬元

因去年亢旱，本年上半期本市洋米輸入，爲數至巨，至八月份已趨減落，九月份尤爲激減，據海關之統計，九月份洋米入口，計印度[illegible]

市公安局對無知烟民 施用感化政策

禁烟各種材料編入識字課本

本市公安局，以努力禁烟與全市人民幸福有密切關係，故禁烟一項，極關重要，[illegible]

中華法學會上海分會 昨開首次籌備會

到委員張知本等十餘人

郭衛談該會組織之目的

中華民國法學會上海分會，自籌備組織以來，工作頗爲緊張，籌備會於昨日下午二時，在中華學藝社，召開首次委員會，[illegible]

招商局茶房新生活訓練班 昨晨舉行畢業禮

爲期兩月已收相當效力

招商局茶房新生活訓練班，已屆兩月，[illegible]

訓詞　[illegible]

組織內容　[illegible]

促進新運 推行實驗區計劃

市公安局改良實行方針

以勸導與刑罰互相爲用

[illegible]

國際貿易局發表 本年對外貿易狀況

上半年貿易額計八萬萬餘元

較往年同期減落約百分之四

[illegible]

前六個月貿易情形　[illegible]

貿易數折金變動値　[illegible]

六年上期入超數値　[illegible]

雲林攝影室開幕

[illegible]

出席國際勞工會畢 伍連德昨到滬

[illegible]

大達輪船公司 昨開股東常會

本埠大達輪船公司於昨日下午二時，假貴州路湖社舉行股東常會，[illegible]

郭錫麒 舉行攝影個展

[illegible]

河東獅吼

何以有些女人會被此名？君必曰「這當然是因爲她們脾氣壞的原故」不錯，但是何以她們的脾氣壞而其姊妹行有的竟和易如仙人呢？須知脾氣不佳每爲便祕之結果蓋便祕斯肝旺肝旺斯怒矣所需以清腸胃平肝火使性情和易眼目有神顏容清爽口氣芬芳身體健康者往往只須間嘗一服清導丸足矣

湖北汪家營中街潘季川君來書云『家慈前患便祕煩躁易怒胃呆體弱頭痛時侵今春試服韋廉士紅色清導丸諸症悉愈性情較好體氣亦健矣』

清導丸係純用植物質製成之安全可靠通便藥統治男女便祕胃呆肝火膽疾頭暈氣脹神疲暴躁等症各藥房皆有出售或逕向上海江西路四五一號韋廉士醫生藥局購買每瓶七角六瓶三元九角郵力在內

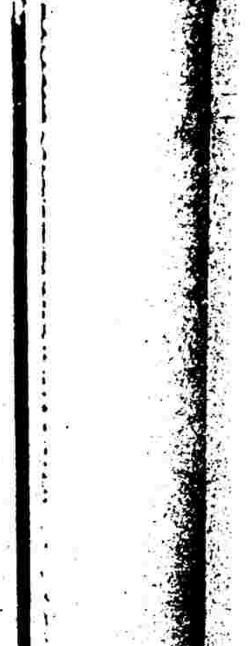

兒科專藥 鷓鴣菜

贈送奇怪畫片

本號出品鷓鴣菜在滬行銷以來頗蒙各界信用現爲酬謝諸君惠顧雅意起見自即日起凡買鷓鴣菜一盒者贈送奇怪畫片一套以增興趣但此畫片製備不多贈完即止並只限於本滬行門市部有贈批發及代售處恕無贈送

宏興藥房滬行　南京路貴州路口　電話九五四〇四

昨全運會閉幕聲中
華商·市辦公共汽車 爭攬乘客大流血
雙方職工多名受重傷命殆
警衛隊聞警趕到始各逃散
大會當局將澈查原因嚴辦

（中央社）此次全運會參觀人數衆多、故交通管理困難、雖經大會交通股長張登義苦心調度、祇以車輛擁擠、指揮不易、各路公共汽車、以過額裝載、而致覆車傷人、爲一般市民所不滿、昨日爲大會最後一日、閘北華商公共汽車與市辦公共汽車雙方之司機及售票等、因兜客而發生流血慘劇、尤爲不幸、茲錄其詳情如下、

慘劇起因 自大會開幕後、交通委員會議決調派市辦公共汽車三十輛維持大會交通、並指定北四川路虬江路爲市辦公共汽車搭客站、寶山路虬江路爲華商公共汽車搭客站、以爭雙方因兜攬乘客發生糾紛、距大會開幕後、北四川路虬江路乘客較少、市辦公共汽車以寶山路乘客擁擠、乃移至同一地址停靠車輛、於是因乘客之兜攬而互有齟齬、此爲慘劇發生之原因一、市辦公共汽車車身較大、坐位優適、且係市辦、故一般司機對於速率之限制每易忽視、而中途又喜追趕其他車輛、以博乘客之歡心、於是其他車輛咸生嫉視、此則尤爲釀成雙方互毆之第二原因、

首次互鬥 昨日上午十時三十分、市辦公共汽車司機三一四號、在寶山路虬江路口、以兜攬乘客與華商公共汽車司機人發生齟齬、當有市辦公共汽車管理處處長金保賢帶同司機五六人上前勸阻、以言語上之衝突、遂致引起互毆、市辦公共汽車方面司機陳某賢胡金保當場被毆不能行走、經立送醫院急救、兩人生命非常危險、處長金保賢頭部亦被毆重傷、華商公共汽車方面、售票樊公餘頭部重傷、有刀痕長七寸、恐有性命之憂、查票飽士林腰部受傷頗重、查票梁國明眼目手足受傷、查票陳效平腿骨折損、司機鄭傷者六七人、該處爲中心區必經之地、秩序紛亂達半小時之久、經公安分局派到大批警士、極力鎮壓、始告平息、

二次混戰 第一次慘劇、雖經警士鎮壓、然雙方司機餘怒未息、華商公共汽車公司司機廿餘人、乃乘客車一輛、於東體育路附近攔住市辦公共汽車二輛、將司機售票拖下痛毆、一時車上乘客紛紛跳車逃避、致有擦傷皮膚者多人、旋市辦公共汽車一〇二三號由後趕上、司機售票亦下車援助、以致愈聚愈衆、相與混戰、幸經大會警衛隊聞警趕至、始各逃散、聞市辦公共汽車管理重傷、售票一二三號及一五二號又司機王阿毛傷在腰間、亦有性命之憂、當經丰管人員用救護車送同仁醫院醫治、

當局態度 此次雙方司機二度發生互毆、且釀成人命慘劇、大會當局深爲注意、聞將澈查事故發生原因、嚴行辦理云、

盜黨四名被捕 跑馬廳附近

河間路二十弄八十號山東竹行、本月十五日晚被盜劫去值洋三百元之財物、經楊樹浦捕房拘獲盜匪江北人吳俊壽一名、於特一法院訊押在案、前日下午四時、中西探在跑馬廳附近續獲同黨江北人湯乃坤、無錫人張玉林、溫州人李阿忠、南京人袁金奎四名、在張玉林身畔抄得假手槍一支、帶入捕房、昨送刑三庭、工部局律師陳稱、已由小農竹行證人王姓指明被告湯乃坤當時在場、被告張瑞林則承認搶劫時以手槍向事主監視、請爲延期二十日與吳俊壽併訊云云、推事向各被告略詰一過、諭還押、合併審理、

施打嗎啡針犯 判處徒刑一年
請托打針拘役二十日 均先送戒烟醫院禁戒

浦東人馬福奎、近在丹陽路三十三號屋內爲人打嗎啡針漁利、十八日晨七時四十分由西捕刁施帝文偵悉、協同二四三九號華捕密往逮捕、連同打針過癮之夏根生(亦浦東人)及藥針嗎啡等物、一併帶入榆林路捕房收押、翌晨解送第一特區地方法院刑三庭、工部局律師陳述案情後請究、繼由中西捕頭明破獲經過、庭上質之兩被告、供詞支吾、但以事實已明瞭、判決馬福奎處徒刑一年、夏根生處拘役二十日、應於執行前送戒烟醫院施以禁戒二十日、諸物照單沒收、

烟紙店主勇敢捕盜
匪聞喊聲驚惶失措不敢搜刧
相率逃出後卒有一名被扭獲

鎮江人蔣學森、在法租界麥高包祿路一百零一號開設泰興烟紙店、十八日上午零點十分時、突有盜匪三人執手槍撞開後門入內、衝至店堂、向蔣恐嚇、希圖行刧、蔣大聲狂喊後、該匪等驚惶、不敢搜刧、即返身向後門一哄逃出、經蔣不顧危險跟蹤追出扭獲在後之一匪、鳴捕帶入捕房、訊據該匪供出姓名劉劍青、年念八歲、河南人、無住址職業、承認與在逃之兩同黨至告訴人店內圖刧不諱、捕頭即派探李文濟查捕同黨無着、翌日解送特二法院刑一庭、由熊推事提訊、捕房律師謂求延期偵查、補緝在逃同黨到案後訴請訊辦、庭上核稟、向被告訊問一過、遂諭准予改期查明再訊、被告還押、

四匪在途落網 出發圖刧未成

榆林路捕房華探張德功、十八日上午八時許、偵悉有盜匪甬人孫阿三、蔣阿雙、崔林木、揚州人夏發大圖刧韜朋路新康里十四號居戶財物、遂稟明捕頭、協同中西探捕、馳往該處附近守候、移時孫等四人果至、當予逮捕、在孫盜身畔搜得無彈自動手槍一支、一併帶入捕房收押、翌晨解送第一特區地方法院刑二庭、工部局律師陳稱、孫阿三在捕房供出手槍係蔣阿雙給共、主犯王金發在逃、請延期詳查後訴究云云、蕭燮棻推事詰問孫等、供詞支吾、諭還押改期七天再訊、

滬西曹家渡 盜刧農戶一就擒

世居滬西曹家渡小金宮李家祠堂之鄉民李錫盤、務農爲生、昨晨一時許突有穿藍布短衫褲之盜匪十餘人持木棍扁擔由牆上越進、直達內室、搶刧小麥八十餘斤及衣服手表銅元雜物等、携贓逃逸、事後經諶報請該管市公安局淞警察所查緝贓犯、當由曹家渡公安分局協助、緝獲該案盜匪一名、[illegible]

婦人尋夫起衝突
與姘婦等扭成一團致被毆傷
崗警趕往一併拘獲解局訊究

寧波人周其祥、年已四旬、業洋貨跑街、寓居法租界公館馬路中華里六號、於民國四年遴媒娶張姓女(現年三十六歲)結褵以來、感情尚稱融洽、生一男夭亡、領有養女翠菊(年十三歲)全家生活依其祥維持、但其祥雖節儉、而素喜尋花問柳、民國十七年二月間、邂逅一少女蘇州人朱小弟、朱時年二八、初僅闢室幽會、繼則另築香巢於南市居家灣路周路同仁里十六號、實行同居、生一男、乳名桂興、年已四齡、其祥與朱小弟、自發生肉體關係後、對髮妻周張氏、態度漸變、致夫婦間、時起勃谿、甚至周張氏屢次服毒未死、最近、周其祥對周張氏日常開支分文不給、周張氏向親友借貸度日、不能維持、乃託人向其祥一再勸告、終屬無效、因此周張氏於昨日上午六時許、前往姘婦家、找尋丈夫、而經小弟之父朱福祥等攔截、不准進房、因此互相扭成一團、周張氏因寡不敵衆、被打受傷狂呼救命、由該管市公安局西門分局十七號崗警得悉趕往、將周張氏車送上海醫院療治、一面將朱福祥及朱小弟、一併帶局訊究、周張氏經醫治後、亦送局中、局員於十時許傳雙方對質、後旋予併解總局辦理、惟周張氏傷重、仍送上海醫院醫治云、

法租界 摸竊風可稍戢 扒手黨大名續落網

法租界捕房於日前破獲本埠扒手首領徐德才(又名徐大頭)與同黨王德華·袁海林·胡阿生等四名、解送特二法院訊押偵查、各情已誌本報、是案發生後、又經探目續獲同黨袁蓮生(二十歲、南京人)、吳少山(二十三歲、上海人)、陸金生(二十四歲、嘉定人)、李阿毛(二十一歲、江北人)、李海樓(二十八歲、天津人)、許金生(即阿毛、二十四歲、蘇州人)等六名、查若輩專在電車影戲院及店舖門前人叢中施技、統由徐大頭統率、間有一般探夥等受若輩之賄賂、以故難得破案落網、此次捕房卒予破獲、以後竊風當稍戢、日昨已將以上六被告解送特二法院、由章朗佐推事提審一過、因捕房偵查未畢、要求延期、庭諭改期二十五日再訊、被告等還押、

特一法院今日執行 上海國貨公司動產拍賣
最低價額二萬五千二百二十六元餘

南京路上海國貨公司、自與寧波實業銀行同時宣告停業後、公司全體職員、即具狀第一特區地方法院、請求拍賣該公司動產、以抵職員積欠薪金、法院業已准狀、定於今日(念一)上午十時、派由執行書記官高鳴鶴、指揮執達員任慕陶前往南京路該上海國貨公司實行拍賣、聞最低價額爲二萬五千二百二十六元五角七分云

張春林誘逃友妻 被友父設計傷目

魯人張春林、業操航業、與福州路小菜場一六八號肉攤主南翔人朱小毛友善、張因航行無定、故在滬並無居所、寄寓西藏路五百四十九弄四號朱之家內、爲日已甚久、近張忽與朱妻闕氏(三十四歲)發生關係、月之八日上午八時二十五分張復誘唆朱闕氏偕同潛逃、經氏翁朱培清(年已七十)所見、擬加阻止、又恐力不能勝、遂情急智生、取得石灰向張擲去、致張雙目受傷、嗣該管新閘捕房探目王平森得報、前往將張車送醫院醫治、一面禀請第一特區地方法院簽發傳票、於日昨將朱培清傳至特一法院刑二庭、捕房律師依刑法二百七十七條第一項、傷害罪起訴、而張春森則聲明不願告訴、因二百七十七條係告訴乃論之罪、故承審推事藏榮鐸即宣示本件不受理云、

刑法第二七七條第一項「傷害人之身體或健康者、處三年以下有期徒刑拘役或一千元以下罰金」

從良後之妓女 遭無賴蹂躪
捕房已拘獲起訴

住法租界環龍路一〇七號之鎮江人湯啓榮(年二十四歲)、素性無賴、本月十一日夜間十一時、在霞飛路十七號前爲妓女現已從良之揚州女子黃玉美(今年二十歲)、湯即冒充捕房探員、將黃女攔住、索閱花捐執照、黃女答以現已不爲娼妓、湯仍假詞帶至某處根究爲由、將女帶至一臥室中、強留姦淫、住宿一宵、至次晨起身、湯尤給女洋六元、囑令跟至某處取款、女信以爲眞、相隨出外取錢、詎中途湯竟設計脫逃、女無法追尋、快快回家、至十八日晚上、黃在途中又與湯遇見、向索前許之款、湯非但不理、反揮拳行兇、毆女成傷、旋經女訪知湯之住所、即報告法捕房、由探目陸兆麟包探曹傳標將湯拘案偵查一過、翌日解送特二法院刑一庭、由捕房律師陳明案情、以被告僭用公務員名義犯恐嚇詐欺妨害風化傷害等罪提起公訴、繼由告訴人黃玉美陳訴被告假冒探員調閱執照誘騙姦淫傷害經過情形、訊之被告、供詞支吾狡卸、李昌年推事核供、以事實明瞭、宣告辯論終結、候定期宣判、被告還押、

閘北一劣童 售偽飾物行騙
昨日由崗警拘獲

昨日下午三時許、閘北新民路十七號崗警、拘獲專售偽飾物之男童一名、帶至新閘公安分局訊據供名倪阿金、十七歲、常州人、由一首領囑向鄉愚行騙云云、訊其住址、則稱住在小客棧、其餘同黨則不知住於何處等語、察視偽飾物、係一偽質之綠寶石金戒、婦孺鄉愚等極易受欺云、

閘北兩米行 匿報季捐受罰
除追繳匿報之捐額外 並處罰金百分之二十

閘北光復路二九七-二九九號竟成米行與二九三號慶大米行、因匿報四季捐、被市財政局市北稽征處稽查員劉文滋、黃喜亭查悉、報告到處、轉報市公安局、令飭新閘分局鄭炯然局長傳案處罰、鄭分局長奉令後、立即發交局員黃尤仁派警前往傳到竟成行夥王長生(年二十八歲)慶大帳房華忠傑(二十八歲)訊據同供房租係大房東周志琦所定並無匿報四季捐情事云云、後經吊出每月所付房租之帳簿內數目與房票上不符、兹竟成每月房租實爲八十四元、而房票上僅四十八元、計每月匿報三十六元、慶大每月房租實爲一百三十二元、房票上亦僅爲四十八元、每月匿報八十四元、復派警至共和新路和興里傳到大房東周志琦、並吊出租屋契據等、證明房東與房客串通匿報、黃局員核算、以竟成自本年三月份起至九月底止、七個月中、每月匿報房租三十六元、計二百五十二元、照百分之十四抽捐、應繳季捐十七元六角四分、照章罰金百分之二十、計洋三元五角二分八釐、共計二十一元一角六分八釐、慶大則每個月匿報八十四元、七個月計五百八十八元、應付季捐四十一元一角六分、又罰金八元二角三分二釐、共計四十九元三角九分二釐、又竟成欠秋季捐二十一元一角六分、慶大欠春夏秋三季之捐共六十四元八角、合併追繳、

費俊文妨害父喪 上訴審改判罰金
費裕生又控妹桂金

已故地產商費克明、有子女六人、均已成年分炊、上月六日爲費開喪題主之期、次子俊文因不滿長兄裕生霸持遺產、對父喪務又獨斷獨行乃向之交涉、雙方致起衝突、俊文遂將乃父神主攜交費桂金藏匿、裕生遂報告捕房、請由特一法院飭傳費俊文費桂金到案、提起公訴、結果費俊文被判徒刑二月、緩刑二年、費桂金無罪、事後費妻黃氏復向捕房控告大伯裕生、及裕生之子圻剛、小叔梅文之妻楊氏等傷害罪、亦經捕房提起公訴、分別判決無罪及系訴在案、嗣費俊文因不服徒刑二月之判決、具狀高二分院提起上訴、請求撤銷原判諭知無罪、經郁華刑庭長偕同陪席推事、開庭研訊終結、前日由郁庭長升座判決、原判決撤銷、費俊文妨害喪禮處罰金一百元、罰金如易服勞役、以二元折算一日、聞費裕生近又依妨害喪禮罪、自訴乃妹費桂金於特一法院、亦經戴榮鐸推事審理終結、定期宣判在案

閘北婦女收容所 所女擇配三對成婚

閘北慈善團前以所屬婦女收容所收容之女子衆多、年齡均達婚配時期、而又無家屬認領、故於今夏公開將所女十八人徵婚、未及一週、已告登記額滿、乃令男女雙方會談、並詳加調查應徵各人家庭狀況、結果因雙方意旨多數未能一致、故完成美滿姻緣者僅三對、各情曾誌本報、茲經該團復查男方情形無誤、乃呈准社會局分別配偶、業已由男方邀同保人領出成婚云、

華大呢絨公司 昨日宣告清理

福州路四八八號華大呢絨洋貨公司、開設已有多年、因受市面不景氣影響、經濟週轉不靈、故於昨日委託李時蕊李琳律師代表清理、

來函

敬啓者、頃閱本日貴報登載長春被陸錫侯誣告變造私文書一案審理情形、關於所記「其時尚有李鼎會計師特來訪問、勸我讓步、准將該二十七八萬鉅數申報債權、而陸則撤回對我之自訴、及嚴詞拒絕」各等語、查與長資當時所陳「嗣有李鼎會計師來訪談、及近有中國興業銀行南市分行經理到清理人處要求清理人勸我讓步、准將該二十七八萬鉅數(即陸錫侯接辦中國興業銀行所組業益銀團之資本十五萬元、及其親友到庭具結在清理時期不主張債權者約十二三萬元)申報債權、而陸錫侯則具狀和院聲明錯誤撤回自訴等情、迨第二次債權人會議後、陸錫侯又擬提出清償五成之新方案、但又要求法院准許申報前項債額、其誣告之近因顯係起於申報債權之要求不遂、要知我法官可不做違法斷不爲」等語稍有出入、想係因長資陳述之際氣壯語快、記者不及備載、致此錯誤、應請賜予更正、以昭翔實、此致時事新報編輯、余長資上、十月二十日上午十二時、

上週標金漲勢猛烈
共有五十元零二角上落
結果較前週漲三十四元

上週間標金市況、在十一月轉入十二月份掉期訊中、變動頓見擴大、風浪劇烈、大有霹靂雨雹之勢、初因掉期空方有貼進五六元關係、狀態似稍萎疲、退近九百元關口、迨週三十二月份登場、突出異軍、反動飛漲、竟有直衝霄漢之概、竟接連飛出九百十元及四十元四重關外、數次曾再出五十元外、實因外匯經廣帮等扒結、明暗一致大緊、更適大戶傾購、且有種種傳說、均能激起空方之斬結、人心轉弱爲強也、至外銀亦跌、匯兌均升、英純金雖小、而關金及標準金價均漲、致金價愈覺易漲難跌、

全週漲落經過 自週一(十一月)開盤即小五元半、爲九百〇八元五角、外銀均平、純金小半辨士、但有實方本屆掉期有貼進五六元之說、故人心向下、開後略升至十元〇八角、旋即跌爲〇五元一角、斯後趨平、收市〇八元七角、較上週六小五元二角、週二英純金回升、開盤即高爲十二元七角、外匯明暗均緊、達十七元、後掉期開始、買方貼出、由四元二角增至六元以上、人心歡疲、退落十數元、見〇四元八角、(本週低價)結果又小三元四角、爲〇五元三角、週三十二月登場開盤、即高達九百二十元〇三角、大稍退爲十七元七角、突遭大戶扶植、漲風加厲、飛升至二十六元半、收市二十六元、較上日收市竟回漲二十元七角、週四外銀大條遠月略跌、匯兌報大、開盤即升達九百二十八元三角、斯後略降爲二十五元八角、外匯銳緊、匯豐掛牌接連兩次掛小、計英跌二五、美小半元、金價節節向高峯邁進、連衝出三十及四十元兩關、見四十七元三角、收市四十元〇四角、計續升十四元四角、週五關金掛大、英銀亦小、開盤略低至三十八元、開後外匯緊俏、由三十五元八角、直漲至五十五元、(本週高價)忽有英意關係惡化消息、故即回入五十元內、收市四十八元五角、計又漲七元九角、週六開盤四十七元半、關金仍漲、買方再度逞勇、升至五十二元、外匯轉硬、人心回疲、頓見傾退至四十元內、收市四十二元半、回小五元八角、較之前週六計漲二十八元半、本週中共計五十元〇二角上落、開收盤較漲三十四元、

現貨 赤金申貨初加八元半、掉期後計加二三元、赤金掛牌加五元、後減三元、交易仍稀、津貨初加七元、後僅仍七角半、泰康潤等均少數購進、交易不旺、英純金七磅一先令三辨士半、

海外銀市 英跌美平、匯兌英美均升半分、全本埠外匯掛牌、英小六二五、美小一分二五、內盤在廣帮及華商傾扒下、英小三一二五、美緊六八七五、至關金升四分半、標準價漲二十三元八角、爲九百四十五元二角、照揭價計撳二元七角、少撳十元八角、今將標金、外匯、銀市、標金價高低表例後、

種類	最高	最低	較前週六
大條近期	廿九辨士三七五	廿九辨士三一二五	小〇六二五
又遠期	廿九辨士四三七五	廿九辨士三一二五	小一八七五
美銀價	六角五分三七五	六角五分三七五	平
孟買市	六七羅比十五	六七羅比〇一	小十一安那
英匯掛牌	一先令六辨士三三五	一先令六辨士半	小六二五
美匯 又	三十七元	三十五元七五	小一元二五
標金十一月	九百十七元	九百〇四元八	掉期不計
標金十二月	九百五十五元	九百十七元七	漲廿八元半

大條近期未動

昨接(十八日)英倫銀市電訊、大條銀近期未更、計二十九辨士三一二五、遠期長〇六二五、爲二十九辨士三七五、脚地中國美國及印度均出納、參營、交易不多、市況平穩、又接紐約來電、美銀價仍計六角五分三七五、匯兌英對美升二五、計四元九角一分八七五、美對英加一分、爲四元九角一分、倫滬先令升二五、爲一先令六辨士一二五、英純金升四辨士、計七磅一先令七辨士半、印銀小五安那、計六十七羅比〇七安那云、

昨日洋拆、早午同爲一角三分、拆票交易、早市轉賬二百八十餘萬、新交易四十餘萬、午市交易、三十餘萬、小總會交易七十餘萬、洋押款申贖三十餘萬、銀行收解照例停理、錢莊洋公單收解四千一百餘萬、各路匯款四十餘萬、客路來源三十餘萬、去胃無聞、

星期洋市沉寂 洋拆仍不動
四開銅元價趨上游

輔幣市價、八開小洋早午同爲八百二十六元、與前日行情相同、交易無聞、四開小洋早午亦同爲七百六十二元、較前日行情大一元五角、做出交易、早市十六萬角、午市三萬角、銅元爲三百三十六千五百文、較前日行情大二千文、做出交易計四萬三千七百四十五串文、合代價洋一萬三千元、

上週 絲市飛黃騰達
國際形勢和緩 日絲產歉價昂
華絲銷暢貨缺 絲價逐步飛漲

上週中本埠洋莊絲銷、復呈飛黃騰達之勢、緣國際形勢、漸趨和緩、地中海英國海防、可望撤退、航運無阻、海外市場、現絲廠銷益呈繁榮、而日絲產減、開價奇昂、各絲織廠復起採用華絲、紐約、里昂、英倫絲價、一致步漲、歐美各莊、對於期現白廠經等、分起拋購、奈各廠商近期貨、均已拋罄、乾繭原料存底不充、繭價飛騰、絲本益高、供不敷求、貨缺價強、爲商場自然之趨勢、黃白廠經與白乾經、價均逐步上升、絲市前途、均抱樂觀、全週共計成交[illegible]六百餘包、茲將歐美市場週末華絲價列表於下、(紐約每磅價單位金元、里昂每基羅價單位法郎)

絲別	紐約	里昂
高等滬經	二·二〇	八一·〇〇
上等滬經	二·一二	七五·〇〇
中等滬經	二·〇二	七二·五〇
下等滬經	一·九〇	六六·〇〇
上等魯經	一·八八	六二·七五
上等川經	一·八〇	六二·二五
上等灰經	〇·九二	三〇·七五
上等乾經	一·八〇	五九·五〇
中等乾經	一·七一	五三·二五
下等乾經	一·六二	四八·七五
上等大經	一·七五	五五·二五
下等大經	一·五七	四八·二五
上等白絲	一·〇〇	三一·二五

杵島煤走場衰落 售價堅昂

杵島煤近日走銷日趨衰落、蓋因售盤堅昂、採在囤存懈心、致交易日減、目下行市、每天碼頭交貨做開統計不滿六十噸、連解給工廠在內、亦祇八十餘噸、奔行盤每噸十九元五角、代裝客戶、二十元〇五角、送到廠家二十一元五角、煤店門售原塊二十二元篩塊十四元、提塊二十一五元、惟行扛除行盤外餘皆在內云、

國際風雲緊張聲中
上週債市跌落甚鉅
各債券一致下挫二元左右
造創年餘來未見之新低價

上週間華商證券交易所、內國債券市場、經過至爲紊亂、驚濤駭浪、波折奇鉅、值國際風雲緊張聲中、場上謠言頻繁、紛擾錯形、一日千變、人心受過分之驚恐、已極度虛疲、多頭之支持、漸感力有不逮、市價乃頻見挫折、造創年餘來未見之新低價、裁兵公債近期曾見六十三元二角之新低價、遠期亦創六十二元三角之新紀錄、較諸前週會一度相差至三元五角、旋雖稍回好數角至元許、但最後之收市價、尚較前週跌落二元左右、各債比較、以廿三年關稅跌二元四角半獨巨、其餘大部分[illegible]、總計全週成交、約近一萬萬元、[illegible]

太倉	1001·0	青島	1011·[illegible]
揚州	1001·五	濰縣	1011·五
高郵	1002·0	烟臺	100[illegible]
寶應	1002·0	威海衛	100[illegible]
淮安	1002·五	龍口	1011·0
清江	1002·五	開封	1004·0
泰縣	1002·0	鄭州	1005·0
溱潼	1002·0	洛陽	1005·0

上週 標金紗花起伏靡常

標紗 上週紗布交易所二十支金鶏標紗市、殊形不定、人心毫無把握、初以時局謠言驟起、浮多紛紛了結、局勢遂形回跌、繼以標金猛漲不已、投機買風又作、頹勢爲之一振、但終以現銷無大起色、所以結果終行鬆軟也、

標花 上週花市、亦以謠言蠭起、紗市猛跌、致人心以支撐、隨而下落不料入後金市步步飛騰、一部分人心又爲激起、買風轉振、合面爲之提起、但不旋踵、又以外棉虛弱、廠需減少、同時套賣亦復不少、致終趨軟化也、

現棉 上週現紗市況、尚形穩定、不過客銷則漸見減少、緣時局謠言忽起、致標紗價格驟落、因此客家心思、不無裹足也、全週共成交四千〇二十一包、實價大起一元左右、茲先將各帮辦去之詳數列後、四川一〇五五、廣東七八九、長沙五六五、汕頭二〇三、同行一一四、內地七五一、江西九五、雲南二〇五、天津一五、南洋四〇、寧波三〇、漢口一一六、南京一一〇、蕪湖一五、徐州一三、河南一〇、福建八、安慶五、九江五、南京三、

現紗 上週現棉市況穩定、廠需尚屬不惡、全週共成交一萬六千一百三十五包、全週到貨計姚花一萬四千一百六十六包、通州花一萬八千〇〇四包、

外棉市況

紐約棉市		
十月期	一〇八六	小三
十二月期	一〇八三	小六
一月期	一〇七九	小一〇
三月期	一〇八三	小一〇
五月期	一〇八五	小一三
七月期	一〇八六	小一三
現貨	一一二〇	小五

利物浦棉市		
現貨	六四八	大八
十月期	六二四	大五
十二月期	六一六	大五
一月期	六一三	大五

孟買棉市		
十二月期平果爾	[illegible]	[illegible]
十二月期奧姆拉	[illegible]	[illegible]
四五月期白洛去	[illegible]	[illegible]

金融商業 行市一覽表 二十日

銀洋錢市

	早市	午市
洋拆	一角三	一角三
八開	八二六·〇〇	八二六·〇〇
四開	七六二·〇〇	七六二·〇〇
拆兌	[illegible]	[illegible]
銅元	[illegible]	[illegible]
衣牌	[illegible]	[illegible]
角坯	[illegible]	[illegible]
貼水	[illegible]	[illegible]

國內匯兌行市（交通銀行報告）

南京	1001·0	石家莊	1011·0
鎮江	1001·0	張家口	1011·0
丹陽	1001·0	大同	1011·0
金壇	1001·五	宣化	1011·0
武進	1000·七	歸化	1011·0
無錫	1000·七	包頭	1011·0
蘇州	1000·七	濟南	1008·0
常熟	1000·七	維縣	1008·五

紗交上週登帳價格表

標準紗（二十支金鷄）、標準棉花（國產細絨棉花）; 各月期星期一至星期六登帳價格 [illegible]

米市 滬南

常市白粳	十一元三角半	
變元 又	九元六角	
常熟早更	十元三角	

三豐	又	九元八角
吳江	又	九元八角半
車坊	又	九元五角半
同里	又	九元五角半
青浦	薄稻	九元六角
角里	又	九元五角
又包	又	九元三角半
航船	又	九元七角
楓涇	百哥	九元五角半
西塘	又	九元四角半
青一市	興	九元九角
泗涇	野稻	十元五角
航船	白稻	九元六角
呂巷	又	九元六角
楓涇	又	九元四角八
松隱	早稻	九元九角半
新埭	又	九元八角
洙涇	又	九元六角
航船	薄稻	十元八角
青角	又	十元四角
松江	又	十元五角
又眞	又	十元六角
又特	又	十元三角半
又市	又	十元
又次	又	九元七角八
五庫	又	九元八角半
閔行	又	九元八角半
練塘	又	九元四角
溧陽	變元	九元五角
又	埠尖	九元
常州	廣尖	九元二角
青角	又	九元
同里	又	八元九角半
平湖	又	八元六角
黎里	又	八元七角半
[illegible]		

魚市

海鮮	最高價	最低價
大黃魚	一六元	一三元
小黃魚	一〇元	八元
[illegible]	[illegible]	[illegible]

標準牌香煙

聽匣內附有近世空前偉大神秘發明完全根據科學哲學原理之靈幻神秘畫片如法試驗萬試萬靈立即顯現神異幻象不可不看

此種最新發明神秘畫片本公司享有特權業經呈請政府註冊不得仿用

十支裝 銅元念六枚

五十支庄 大洋四角

中國華東煙公司出品

上海總經理協隆煙公司

電話九〇六四四

煙景專號之一　科學管理　專號百益編輯

關於科學管理　徐百益

「科學管理」，是一個人人喜歡用的名詞，不特漂亮，而且摩登，但是實際說來，卻不容易談，因為科學管理，是一種專門的學識，開店做人，固然無一不須管理，但要科學的管理，就不容易了。

那末為什麼本刊要來一個「科學管理專號」呢？還有好幾個原因，且容分述於後。

第一，科學管理的學識，經中國工商管理協會數年來的努力，已有很顯著的成績，本刊既有地位，可以談談有裨於工商的事情，那末來一個「科學管理專號」亦無不可。

第二，市商會工商業復興委員會，現在決定舉行一個訓練班，來灌輸科學管理的智，本刊也來追隨於後，提倡科學管理，亦是很有意識的。

第三，這個年頭，逐漸完了，雖然一年不如一年，但明年總得要過的，假使不想自救之道，情形自然要愈趨惡劣了，所以要想在明年實行科學管理，現在就是時候了。

本期是第一次，自然是一個起點，以後能力可能時，當然要繼續出版，力求豐富實用。

以記者個人的意見看來，科學管理，固然能為國家，政府，社會，工商業等採用而收到相當的效果，但在研究科學管理者本身，卻不可因慕其名而從事研究，而須要實事求是的做去纔行。

其實每一個人，要成功也要採用科學管理的生活，就是科學化的生活，以商店來講，最重要的是生產管理，銷售管理，人事管理或會計制度了，以個人來講，似乎也須要注意這幾點。

就以生產管理來說，要證明他的重要性是很容易的，人本來是一部機器，每天吃進去的東西是原料，每天排洩出來的東西是製成品，當然製成品要求其一列，那末原料之須留意選擇，是不言而喻的了。病從口入是不錯的，以商店來論，往往因為貪其價賤或其他原因，購進了不好的原料，就會鬧出出品不一列等的事情來了。

再以銷售管理來論，一個人有本領的實本領，有氣力的實氣力，就是個人服務的銷售，本來每個人都是一個推銷員，要成功非懂得推銷的原理不可。

至於人事管理，以工廠商店論，是以人管人，以個人論，就是自治，沒有自治能力的人，然然做事不能專心，不能長進了。

要拿個人來實施會計制度，是再容易也沒有了，個人的會計制度，就是個人的經濟問題，一個人賺錢難，管錢更難，有理財本領的人，就是一個很好的會計先生，往往有許多人不知怎樣利用金錢，當用而不用，不當用而用，以致周轉不靈等等，一家工廠或商店而不知如何理財，也就要時感困難了。

以上幾個，都是很淺顯的理，假使要實行科學管理，根本問題，似乎不在乎規模之大，宣傳之力，而應從個人着手，改進腐敗的生活而實行科學化的生活，這就又要歸根結蒂說到新生活運動和青年的修養了。

工商復興會舉辦實際問題研究班近況

上海市商會設立之工商業復興委員會，為訓練商業基本人才，研究工商業實際問題起見，由訓練組主任駱清華潘仰堯擬具舉辦研究班辦法，經小組委員會通過，決定與商會商業學校合辦，敦請各專家擔任講師，現定本月十五日起開始報名，茲誌辦法如下。

簡則　工商業實際問題研究班簡則，㈠宗旨，研究工商管理商品推銷，工商會計等實際問題，以增益服務人員服務能力，促進工商業之復興為宗旨，㈡學員，工商機關之主管員及店員廠員助理員等，㈢分班，以目前需要，暫分工商管理，商品推銷，工商會計三班，㈣研究班，每班每屆定為十星期，㈤研究時間，每班每星期兩次，定每日下午七時至九時，㈥學額，每班學員滿三十人開班，㈦證書，學員研究期滿，成績及格者，由本會出具證書，其成績優異者，由本會酌予獎勵，㈧費用，每人每班應納研究及講義費銀四元，如兩班均願聽講者，納銀六元，三班均願聽講者八元，但由商會會員保送者，得減半收費，㈨報名，自十月十五日起至十月廿四日截止，報名處上海市商會商業夜校，㈩開班期，十月廿八日。⑪講師，㈠工商管理班講師曹雲祥何清儒程守中屠哲隱莫若強曹亦民瞿克恭唐澤焱孔士諤朱仙舫張素民㈡商品推銷班講師高事恒許曉初余百益王性堯陸乾惕金潤庠陳小蝶李康年鄭澄清任矜蘋㈢工商會計班講師，謝霖潘序倫徐永祚奚玉書李文杰李鴻壽金宗城陸善熾王思芳吳擘許冠群陳憲謨，㈣各班特別講師，潘公展王雲五章乃器戴志騫徐佩坤陳蝶仙項康年楊蔭溥王延松駱清華潘仰堯

中國工商管理協會　上海機製國貨工廠聯合會　合辦中國工商管理學校組織章程

第一章　組織系統

第一條　本校組織系統規定如左：

董事會—董事長—正副校長—秘書長—敎務處、註冊處、會計處、文書處、庶務處；校務委員會

第二章　董事會

第二條　本校設校董會為最高管理機關

第三條　董事會以董事十五人組織之

第四條　董事之產生乃由上海機製國貨工廠聯合會推舉七人中國工商管理協會推舉八人合計為十五人

第五條　董事之任期為一年連選得連任之

第六條　本董事會設董事長一人由董事互推之任期為一年連選得連任之

第七條　董事長及董事均為名譽職

第八條　董事會於每半年舉行會議一次議決學校之方針與進行各項事宜但如有特別事故時得由董事長臨時召集之

第九條　董事長之職權為召集董事會處理學校一切事務

第十條　新董事長尚未推出時召開會議由中國工商管理協會與上海機製國貨工廠聯合會共同署名召集之

第三章　校長及敎職員

第十一條　本校設正副校長各一人秉承董事會之命負實辦理學校之全責

第十二條　正副校長由董事會推定聘請之均為名譽職

第十三條　正校長因事不能執行職權時得由副校長代理之

第十四條　本校設敎務長一人秘書長一人秉承正副校長之命主持一切校務之進行

第十五條　敎務長與秘書長由正副校長提出董事會任命之

第十六條　本校得按事務之繁簡僱用辦事員若干人辦理註冊會計文書庶務等事項

第十七條　各科敎員均由校長聘任之

第四章　校務委員會

第十八條　本校於校長之下設校務委員會其職責為議決校務之進行方針

第十九條　校務委員會由秘書長與各科主任敎員組織之而正副校長為當然主席如正副校長不能到會時得由敎務長或秘書長代理之

第二十條　校務委員會每月開會一次由主席召集之

第五章　附則

第廿一條　本章程如有未盡妥善之處得由董事三分之二之同意提議修改

第廿二條　本章程於頒布之日起施行

中國工商管理協會成立之歷史及其最近工作概況　唐澤焱

中國工商管理協會於民國十九年七月由孔部長暨滬上工商領袖組織成立，從此中國乃有一研究管理科學的機關。到現在屈指一算，本會是已經有了六年的歷史，在這六年當中，別的不談，管理學的概念與其重要性至少是已經灌輸給中國工商界了。而且在從前即多數工商領袖亦不明「科學管理」為何物，自經本會之介紹與提倡後，現在「科學管理」四字，是已變為一班人相號召的時髦的名詞了，這一點當然也可以說是本會工作的成績。不過本會的經費實在太有限，以致工作不能儘量進展。現在我們大家都能明瞭中國工商業之所以不振，原因固然是多方面的，而最重要的莫過於管理不善，要圖挽救，即須從改善管理入手，所以我希望社會上的人士對於這個中國唯一研究管理學的機關，要維持贊助，使它不致於夭折才好。現在我將本會的最近的工作進行概況約略報告於左：

一、出版事業　本會對於出版事業，除將東西各國關於科學管理的書籍和名人著作，儘量介紹國人外，並在上年五月間起，發行工商管理月刊一種，內容有生產，財務，銷售，會計，事務，人事等論著及調查，可以稱為國內研究科學管理的唯一刊物。

二、人才訓練　管理人才的缺乏，實為推行科學管理的一種障礙，所以本會先與滬江大學商學院合辦科學管理訓練班，後來又於上年九月與商會上海機聯會合設工業管理講習班，注重中級人才之訓練。由各工廠保送在職人員，教授工廠內之管理實際問題，每班限三個月畢業，至今已有兩班畢業，有相當成績。嗣因講習班課程太覺簡單，期限又短，似仍難得完善人才，所以在本年秋季起，改為工商管理補習學校，仍與機聯合作，惟因各工廠在職人員時間上的關係，及為遠道不能到校聽講者起見，故先開辦夜課班及函授班，分別教授，以冀造就完善之管理人才，及管理學識之普及，修業為一年。

三、調查與指導　實施科學管理，必先以事實為根據，不然，必致枘鑿不合，難得好的效果，所以本會一方調查滬上各工廠管理的實在情形，詳加考察，以其結果而為個別的實獻，以便各工廠有所採用，一方特設服務部，對工商界作實際的幫助。事項為：㈠行政與組織㈡人事管理㈢生產管理㈣財務管理㈤銷售管理㈥事務管理㈦成本會計，至於服務的步驟是㈠接見討論改良問題。㈡報告，凡經調查之後用書面報告情形及改良方法。㈢改組，採取新方針，實行改組，或聘請專家辦理，或訓練該團體原有年輕人才與高級職員合作進行。

四、演講與討論　科學管理同其他的科學一樣，是在天天進步，日新月異，而人事變遷，亦最為活動，管理學在我國現在猶是倡導的時期，必須遠考已往成績，近察實際狀況，互相研討，以為實施改良之步驟，本會每月開討論講演會一次，聘請專家演講各種管理方法及關於工商之經濟等問題，同時提出問題相互討論，務使每一個問題得到一種結論，以作大家參考與採用的資料。本會自成立到現在，這種討論會，是開過六十多次了，對於管理問題的探討和研究，是很有效益的，近來人事管理學會與市商會都仿照這種辦法進行，這是極好的現象。

近一二年來，專限於管理問題中一部門的研究機關，如安全協會，與中國人事管理學會等相繼成立，而市商會本年成立的工商復興委員會，亦在舉辦工商管理研究班，所以管理運動在中國是在慢慢的往前進展，但追源溯始，為之倡者，當推本會，並非自詡，事實如此。

ONE REAL DOCTOR AND THREE QUACKS

要挽救工商業的衰敗，「新辦法」「政府的輔助」等，都不是良好的醫生，唯有「科學管理」，纔是對症藥品。　英國EFFICIENCY MAGAZINE

▲捲烟　（倩鴻）

天地孕育，烟生四荒。
製為烟捲，流傳萬方。
一支在手，憂離愁忘。
烟雨樓上，春芬秋芳。
烟霞洞裏，日永月長。
茶餘酒後，乃入仙鄉。
金龍紅白，雙雙繞梁。
有女美麗，淡抹靚裝。
携來戲院，伴入舞場。
吞雲霧吐，盪氣迴腸。
登山涉水，風景非常。
塔號金字，樹有檳榔。
嚴寒盛暑，見此溫涼。
晨夕不去，樂且無疆。

上海華商捲烟廠一覽

南洋　華成　福新　大東　中和　和興　大東南　友成　德興　三興　華東　中南　利興　民業

華品　德隆　瑞倫　[illegible]　華麗　華成　東華　華興　大達　江南　[illegible]　[illegible]　[illegible]

西門　久豐　亞洲　大中華　華美　振華　華北　大有　[illegible]　大中　振南　華僑　振業

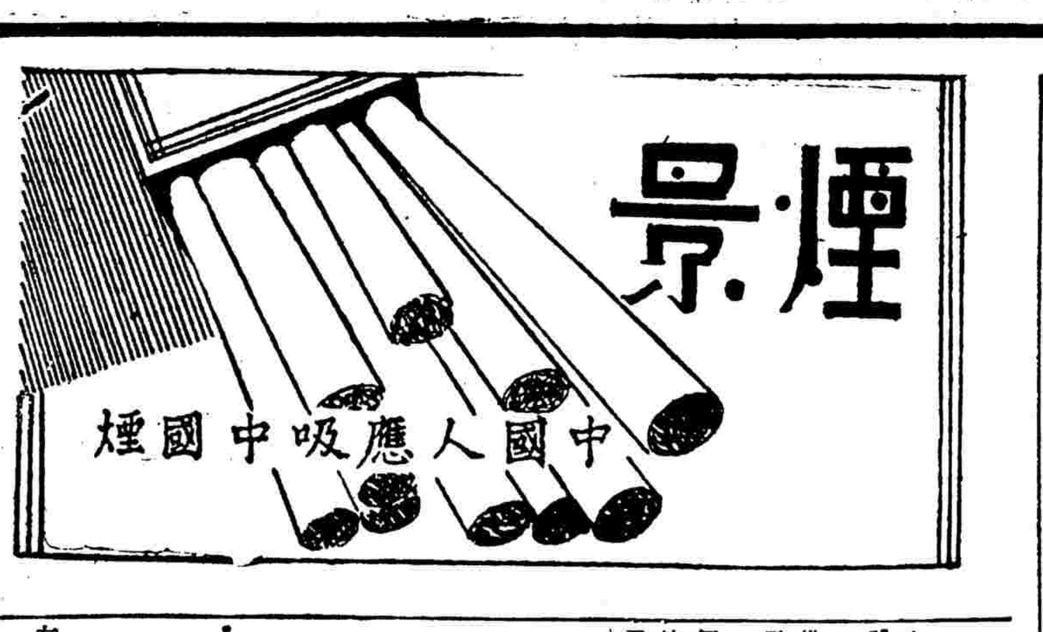

王先生（九續）

這個女子約有二十歲模樣，蓬頭赤脚，穿了一套青布衫褲，然而她的皮膚却不像是個粗人。她同了一個老頭兒，也是穿了一身青布衣褲，背上馱了一個包。他們兩人是父女稱呼，說話帶一些湖南口音。

他們走進這村子，便向正在田間工作的農人商借一間屋子住身。不過誰也不敢把屋子借給他們，因爲他們是兩個沒來歷的人，雖則他們肯出錢，並且，在事實上，這村子裏的人確沒有多餘的空屋可以借給他們。

他們終於走到王先生那裏，陳述租屋的要求。那個老頭兒說他們本是湖南人，二幾歲上便在武昌開魚行，革命起義時，他的妻子已回轉故鄉，他和他的女兒因爲走遲了一步，回鄉的希望是沒有實現。南下探親未遇，輾轉到此。他又說一路上的飲食借宿，身上帶得的錢差不多快要用完了，所以希望在這村子上租一間屋子，暫時住下，四邊去捉一些魚，且圖溫飽，待積得幾個錢，再回湖南。

他的女兒只聽了他父親對人演話，自己却不開口。

王先生一面聽，一面把兩隻眼睛釘牢在他們身上，頭上，脚上細細地看。右手時把那支約有四尺多長的旱烟管湊到嘴邊去，口中和鼻孔中鑽出一條條的烟。他聽那個老頭兒講完了，便慷慨地允許下來，並且吩咐幾個人去到堆積稻穀的屋子裏收拾一塊空地，領他們去居住。

這村子裏對於那個老頭兒和他的女兒因爲不明白他們的來歷，所以不敢留他們住下，王先生並不是不明白這一層道理，不過他有他自己的解釋。他對於這兩個陌生客人已極力地鑑別他們的面貌，他認爲他們的相貌比他從前在衙門裏早夕見面的差人們善良得多，並且那個老頭兒說話也很和緩，一老一弱，就是想爲非作歹，力量也是有限；進一層講，流離客邊，沒人收留，這情況未免悽慘，從前他自己也曾被鄉紳士收留過，否則那有今日。還有，他自己自從獨個兒走回故鄉的時候，他的女人的病還沒有好，睡在床上，盼他不見他回去，如果沒有病死，沒有意外，現在也得有個人收留她。如今他收留了兩個素不相熟的人，也許他的女人也會被人收留，將來或有夫妻再見的一天。王先生有這一些內情，所以慷慨地留住了那兩個陌生客人，村子裏的人却認做他貪他們父女兩人的租屋錢。這件事不多一刻，村上人都知道了，可是王先生做的事，那一個能管。

王先生遣開了那個老頭兒和他的女兒之後，便在一張板凳上坐下了，仍舊繼續着抽旱烟。他和他的一根旱烟管已經做了好幾年朋友，從早晨到晚上，其間除吃飯時間之外，不肯輕易脫手；他自己並不種田，只四處走走看看，監督着長工們做工作，餘下的時間，便坐着抽烟。他常是靜默地，不過有人和他閒談，他也很高興；村子上要是有了什麼事，他便拿了他的旱烟管到鎮上茶店去和別人調解事件或者講理。他的緊鄰阿六，也正和他相彷彿，所以他們兩個人好像是這村子裏的領袖一樣。（待續）

冰子

摩登女子之吸烟姿態

烟在江湖及其他

道榮

「行話」即江湖上所稱「海底」，派別不同，秘本各異，在這裏略舉一二，以供一粲。

吸烟稱「咬筆」。抽雅片稱「咬雲」。生烟稱「生筆」。熟烟稱「熟筆」。雅片稱「雲遊」。烟管稱「青龍」，或稱「洪竹」。以上是關於烟的名稱，時常聞得到的，在我們聽來，非常奇特，其他如酒杯稱「蓮花」。飯碗稱「蓮米」。（江湖上忌說數字）筷稱「金條」。煮飯稱「打鍋」。吃飯稱「拔角」。鞋子稱「踏板」。帽子稱「雲蓋」。傘稱「扇雲」。草帽稱「籐牌」。手帕稱「白雲」。諸如此類，不勝枚舉。以上均見 William Stanton 所著「木陽城」。

如果在路上看見放了烟筒或桿，你應該說：「朋友！讓寬着點，咱們都是自己人，過不着。」於是他把烟筒一脚踢開一邊，「你在行不在行」，因爲這時正有人躲在路旁偷看你，這種情形在馬路上是決計碰不到的。

如在外忽然有人問你：「朋友！你這頂帽子眞好，是那兒買的？」你可以說：「是朋友送的。」否則他就知道你是「空掛子」，便要設計盜刼了。

如偷賊挖洞進屋，你可說：「朋友！讓寬着點，進來是鉸子掃，片子咬。」（註：鉸子即槍，片子即刀。）

不過同一調着偷賊挖洞，說的話却不同，因爲北方人使槍弄棒，不算一回事，所以好說「進來是鉸子掃，片子咬。」如在南方，應該說：「朋友！帮幫扯高一點，我們是個黃草帽子。」（註：帮幫之義和「黑子」相仿，就是眼光的「行話」：黃草帽子是沒有錢的意思。）

以上均見商務印書館出版所載行話和木陽城略有不同，如稱名「提頭子」，鞋名「區區」，和上海人所稱「叉子」，筷名「划卜子」，至於錢名「血」，碗名「蓮花子」，而「叉子」却以又有不同了。

馬鞍山之秋

白萍

前篇

到崑山去，我們上次遊了南翔之後，已經萌芽在心裏了。這一次欣逢國慶佳節，又有社友舍隱女士住在那邊，所以，趁此秋高氣爽的旅行季節裏，決定到崑山去玩一天。

明知道老天爺似乎專和我們作對似的，九日就下起雨來，於是秋不高，天不晴，氣也不爽了。可是那天的天氣，是不適於玩的，但我們早已通知了舍隱請她到車站來迎候，怎麼可不去呢？我們決定不管雨也好，晴也好，就是下鐵也好，崑山的風景都各有它的好處，非去不可。

我們是少於旅行經驗的，滿以爲火車，越開得早人越來得稀，爲了避免擁擠起見，大家決定趁早車去。我和老胡，三點鐘就起身了，會同秋聲，雁子，向北站進發。這時候人們多都還在睡夢裏，天空點綴着一朵朵灰白色的雲塊子，像舊棉花鋪在青瓷盤上，我們很興奮地高聲談笑着，滿心高興，明天一定不會落雨了。一切都很靜寂。我們火車裝進了我們，車輪推動了火車，一切景物在兩邊烟雨朦朧中都向着後面漸漸地明朗起來。這大自然的圖畫讓人們飽量去賞鑑。稻田棉田河流水車以及火車頭噴出來的濃烟，散佈在這秋之田野。如果不是蘇州無錫，便車中一定是有南翔崑山的遊客。果然事實證明了理想，他們很多人都是到崑山去遊的，他們也和我們同時下了車站。

崑山的鴨麵果然名不虛傳

天又絲絲地下起雨來，同時却找不到舍隱的人影，我們一想糟糕，她放了我們的牲了。既到了崑山就不能不玩，並且決定先找舍隱再說。好在崑山縣政修明，乘車不論遠近，都標出價錢，這給我們外鄉佬走有不少的便宜的。我們可以不講價錢的坐上車向目的地進發。

從車站進城，是一條平闊直長的石子路，兩旁種植着綠蔭深沉的樹木，簡直像公園。在進城的當兒，迎面就來了舍隱，我們眞高興，像找到了引路的明燈似的。她很聰明，她知道我們很貪嘴，一空空着肚皮來的，就叮囑車夫向半山橋一家麵館那方面拉，設在聚仙茶園的樓上，收拾得倒也清淨。這是一家很小沒有招牌的麵館，但我們坐的却是雅座，據舍隱說，館址雖小，却是全崑山的第一家，並且只做早市，下麵的是一個老太婆的兒子，如果她的兒子有事下鄉去，寧願不做生意，却不肯實別的麵來敷衍，所以招牌雖不掛，可是全崑山人，那個不知半山橋有這樣一家信用卓著的老麵館呢！崑山的鴨麵魚麵果然名不虛傳，鴨子不特肥而且嫩，就是麵也清香可口，眞是價廉物美有口皆碑了！

馬鞍山玉峯亭遠眺

老胡錦囊妙計眞不愧爲祖宗

吃完了鴨麵，纔曉得舍隱已預先給我們包了賬，我們一想，如果長此以往，處處要她破鈔，實在是不敢當，也有些不痛快，我們計議之下，就是非把她的錢設法刼下不可。好在女人家都不防，放在手提錢袋裏只要手袋到手，什麼都不生問題了。我和老黃個性比較強硬些，主張強行搶刼，而老胡鬼計多端却說不可，他自有錦囊妙計成竹在胸，我們也相信他有這種工夫，就讓他去幹吧！我們在後袖手靜觀，看他如何下手！老胡不慌不忙，若無其事自若，忽然趨前一步，鼓其如簧之舌說「蜜絲窠你這手袋是用黑珠子穿的吧！買來的呢還是自己穿的？讓我看看吧」，可憐的舍隱還曚在鼓裏，料不到我們有這一着的，就順手遞過來說：「是自己穿的，可不見得好。」哈哈！上當了！我們佩服老胡鬼計多端，眞不愧×祖宗也。

半繭園的寒翠石和荷池

崑山的石頭，據說很出名的；而半繭園的寒翠石，似乎不能不去一看，它的模樣兒究竟如何，非我一枝拙筆所能形容的，可惜是忘帶了照相機，否則一定寫眞下來，給讀者諸君一飽眼福。在假山上有一座小亭前面臨着半月形的荷池，密密地佈滿着枯黃破裂的荷葉和焦黑的，遙遙，如果在夏天裏，我們一定可以看到，碧綠的荷葉遮住了半月形的小池，從碧綠的一片中，伸出鮮明地或紅或白的好花，在點頭，淸香向四圍散來。

我們在大廳裏坐着喝茶下棋賞古玩……眞是很愉快的。又撐着雨傘在園內兜了一週，聽那淅瀝淅瀝的雨聲滴在我們的紙傘上，眞是有不說出的詩意在我們心頭。

崑山公園中的馬鞍山

崑山公園就在城西，當我們剛踏進園門時，就感覺到一陣陣被風吹送過來的桂花香，馬鞍山也橫在我們眼前，老遠看過去，的確很像一副馬鞍子。園裏倒佈置得井井有條，柏樹都剪修得尖尖的像一個圓錐形，還有各色各樣的花草點綴着，眞是景色宜人，沁人心胸了！左手是體育場，佔地極廣，各種運動的設備，也都很完全。我們一心想上山，所以對園中場內也無暇細看，就沿着山麓前進，拾級登山，山雖不見怎麼高，但一步一級地跑上去，竟是很吃力的，未及半山，我老胡秋婆早已氣喘如牛了，這聲音像打鐵店的小伙計拉風箱。五人之中到底還讓舍隱最健也最敏捷，老黃也不差，但只喊口乾。我們在半山亭裏休息一會再往上面跑，迎面出現黃金色的殿宇高高地掛上了「華藏寺」的大匾額，塔也矗立在寺後，但却封了門不能夠上去，否則登塔四矚，不是更有趣嗎！從後院穿出去，新建小亭一座，有章炳麟題的「玉峯亭」的橫匾和彭縣長的題對，但正中却缺少了一幅中堂，眞是美中不足。亭的對面，矗豎着水泥澆出的一支毛筆叫「文筆峰」。亭雖比不上塔的高，但登上了玉峯亭舉目眺望，那面遠的銀灰的大湖是出產無腸公子著名的洋澄湖這裏近的是黃金色的稻田綠油油的菜圃；一條一條的整整齊齊的田塍，灣灣曲曲地碧碧澄澄地河流，還有紅屋頂的洋房，綠沉沉地樹林，相互錯綜交綴着，確是奇觀。我不禁，感嘆到我們都市人的不幸，成天作鑽在煤氣堆裏過生活，怎麼會健康起來呢！我讚美自然，我頌讚鄉村，啊！我帶着羨慕的眼光說：「舍隱！你近來更健美了更活潑了！」

聚興館裏我們勝利了

從崑山公園出來，時間已經一點多了，大家也覺得有些肚餓起來。民生問題是不能不先解決的，於是回到大街踏進聚興菜館，這時除了我們一行五人外再也找不到什麼人了。我們大家公舉舍隱點菜，想吃幾道崑山特有風味的菜饌，的確有了嚮導的人，什麼地方都不吃虧，叫了六道菜，樣樣可口，碗碗鮮美，還喝了半斤黃酒，六只洋澄大蟹，一切連小賬在內，還不滿三元，眞是何等地價廉物美呢，並且待役招待慇懃週到，一會倒茶，一會絞手巾，那裏像上海菜館的待役盛氣淩人呢！

這一餐飯，我們吃得很開懷，一直吃到三點多鐘，叫待役來開賬收拾，那曉得待役只是笑着低頭收拾殘席，不向我們算賬，問其故，才知道舍隱早已關照賬房上了她的賬，我們眞想不到她沒有了錢袋，還會請客手段之厲害，眞是令我們佩服的。可是我們那裏肯答應呢！我們簡直跳起來，氣冲冲和賬房理論，非叫他收我們的不可；同時舍隱也頻頻用言語威逼他，不許收，這時候那位賬房先生眞是狼狽得很呢！最後的勝利究屬於我們的，可是却氣壞了我們的寶小姐呢！但舍隱這番慇懃的厚意，我們是很感謝的不會忘掉的！

後篇

我們從聚與館裏出來，又參觀崑山電氣公司及民衆教育館等處，辰光已不很早了。爲的要趕上五時十二分的快車，大家就冒着雨急急地趕上車站去，可是火車却脫了班。

◇　◇　◇　◇　◇　◇

夜色蒼茫中，別了崑山，機輪又推動着火車頭拖着死蛇在鐵軌上蹣跚，天空裏有燦爛的晚霞，有魚白色的雲塊，遠處有燈在閃動，盡興歸來的遊客，倦極了在搖籃裏似的酣睡！鐵橋一座一座的在很大的聲響中過去，似乎有多次，車頭裏吐出濃烟推着夜色，更加濃了夜色我倚窗遠眺，看着這演進的程序，我黯然我長吁！

中華民國二十四年十月二十一日 星期一

時事新報

今日本刊半張　本埠隨報附送不另取資

THE CHINA TIMES
LOCAL SUPPLEMENT
（本埠附刊）

館址上海愛多亞路一三〇號
電話一五七〇〇五九號十線轉接各部

上海第一高尚大公寓

德鄰公寓

地點適中　租費低廉　中西酒菜

設備完美　侍應週到　日夜服務

地址：崇明路八二號北四川路郵局北首　電話：四二三七七

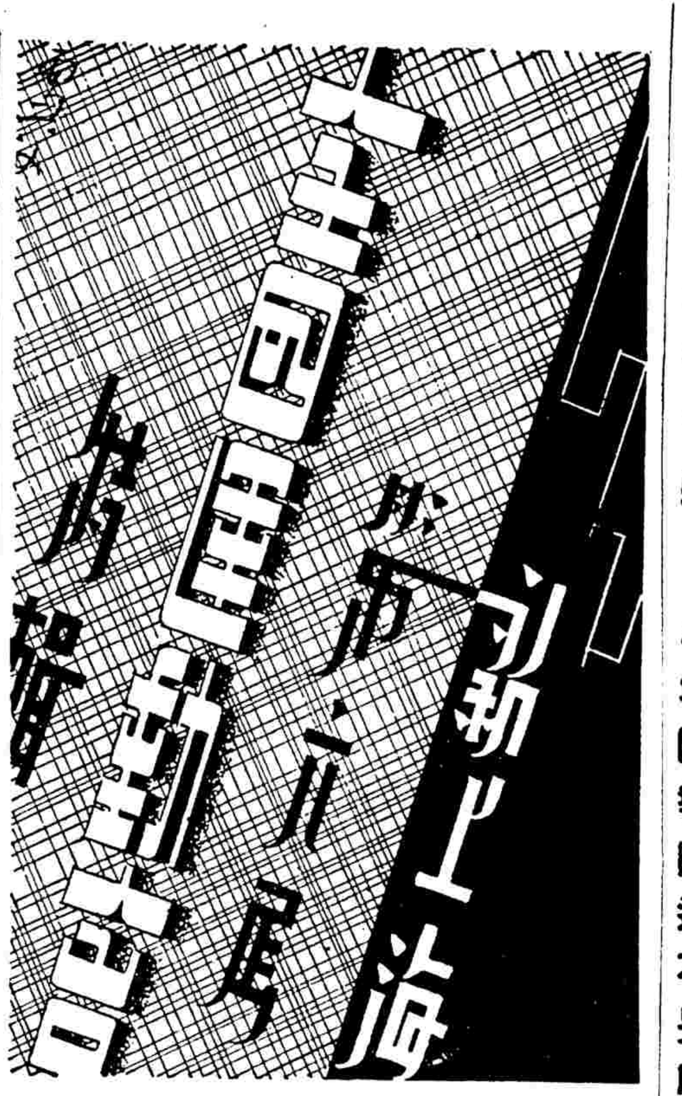

游泳池中

看·不·厭·的·美·人·魚

全運會第十一天，游泳池的比賽，由下午一時半起才開始；其中有女子二百公尺接力決賽，因爲出席的有各地女選手，因之觀衆比往時擠得多。

更因爲香港的楊秀瓊，廣東的劉桂珍都參加比賽，一般看客都好像非看一看「美人魚」不可，都死命的向看台上擠。

看台上，從來沒有像今天那麼擁擠的，不單每一個看台上人全坐滿了，同時連新聞記者席上，也全被「奶奶」「太太」們佔據。

池上，只聽見大家喊：

前面坐下來！前面坐下來！

游泳池裏，男子的一千五百公尺決賽，楊繼貴大出「風頭」，始終一馬當先，等最後一趟，果然仍以五十公尺的速度游到終點，這位小將，將來前途未可限量。

女子二百米接力賽是觀衆注意的焦點，楊秀瓊在未比賽前，便穿了浴衣，披條白毛巾，徘徊於游泳池左右，看台上，奶奶小姐，拖了老太太在指着美人魚說：

「你看那個穿淡黃浴衣的便是楊秀瓊呀！」

看台上人都站起來了，保安隊和舉辭都拼命地狂喊：「大家坐呵！」

但是秩序始終還是壞得透頂。

等女子二百公尺接力決賽開始了，廣東隊，香港隊，廣西隊都分開了兩邊，站在池口邊上，廣東隊有四個人，由劉桂珍壓陣，香港隊也是四個人，由美人魚殿軍，……在一聲鎗響之下，廣東的姑娘畢竟不凡，都搶了先門，最後劉桂珍下了水，有十公尺美人魚方跟縱下水，美人魚雖然拼命奮鬥，可時總差一二公尺。

看台上，這時候，由前排起，全都站起來了，看見美人魚跟在劉桂珍屁股後頭，都嘆息吶喊地叫起來！

「阿呀！阿呀！楊秀瓊嚓——！楊秀瓊嚓——！……」

到了終點，劉桂珍果然一手當先，搶到了錦標。

看台上，等美人魚出了水，都紛紛起來散出去了。誰都嘴裏在說：

「底下是男子二百公尺接力決賽，走罷，瞧絡看頭！」

但是一到欄口，人又站住了，在看池邊上出水以後的「美人魚」。

足球對話

□華聯對西聯鴨蛋碰鴨蛋□
□此所以旁觀者閒話多也□

「你說華聯隊的陣線怎麼樣」？

「好是好，不過李惠堂匯包家平爲什麼不出場」？

「聽說，他倆昨天跟廣東隊決賽時受了傷」。

「還陣線是誰排的啊」？

「說是李惠堂排的」。

「排得不見得怎樣好，前鋒的射門有點靠不住」。

「我也同你一樣的想頭，曹桂成本來很不差，這回來却踢得糟透了。現在把他排進去，我是不贊成的」。

「你看，西聯陣線却是不推板，馬山兒，考斯塔，雷米迪，華特多很厲害呢」。

「好，你別再批評了。看，球快開始了。什麼，孫錦順也不踢，掉謝殿福」？

「吳市長開球，可惜他不要吃着一記球呢」。

「噯！謝殿福過去了」。

「派司，派司啊！啊呀，沒搭住球」。

「快點，快點！還好，譚江柏的頭頂」。

「曹桂成，快點！啊呀！跑得怎麼這樣慢」。

「露水」！（滑腳也）

「外國人跑得多快」！

「好，好，加油，曹桂成！許丁」！（射門）

「啊呀！腳頭怎麼一點都不準」！

「不好，不好」！

「嚊吓，打進去啦」！

「還好，差一點」。

「鄭季良，快點！派司」！這人叫什麼呀，搭不住球」！

「好！搶所（機會）來啦」！

「啊！這一隻球都打不進，要是李惠堂，老早打進去哪」！

「啊呀！不好！還好，太高一點」！

「今天的球，怎麼，一點精彩都沒有」。

「啊！又來了，唷，好像踢進門里了」。

「好，今天兩個「天蝎」隊都不靈」。

「好好，上半時完了，零對零」。

「今天，眞是天曉得，大家踢得糟糕」！

「怎麼華聯有許多人不踢前鋒，索性全是馬來亞倒也有聯絡，現在進退一點都不一致」。

「我眞不想說了」。

「…………」

「又踢了，怎麼，沒有調什麼人」？

「啊！危險」！

「還是讓他們輸一隻，可以叫他們起勁一點」。

「露水，曹桂成！啊呀」！

「盤球，盤……啊呀給搶了」。

「好，衝呀！衝呀！許丁！啊！怎麼不『許』呢？到了門口還派司作什麼呢」？

「又搶去，眞是怎麼踢法的」。

「許！許！嘻，又踢過頭。太沒用了，就是我去踢，恐怕也可以踢進」。

「要是李惠堂就好了」。

「你看，你看，外國人也踢得蠻腳」。

「一點沒有精彩，大家都是糟糕」。

「怎麼？譚江柏出了去」。

「他嗎？同那個調了個位子」。

「還是不興，我也不想看了」。

「我也不想看了」。

「…………」

「呵，鴨蛋碰鴨蛋，一點嘸看頭」。

贈別全運選手

流光易逝，聯會難常。恍全運之甫開，忽經旬而閉幕；是亦良可慨已！斯役也，集國中之精英，擁各項之鋭將，會師歇浦，放異彩以爭雄，紀錄創新，播英名於全國，懿歟休哉，何其盛也，惟是英雄兒女，既千里以相期，耳鬢廝磨，復旬朝之權聚；縱令沙場角力，有若仇讐，何妨宿舍談心，形同手足！今者會期既滿，各賦驪歌，送君南浦，傷如之何！因寫數言，聊供芹獻！嗟呼，國家多難，正壯士發奮之秋，民族復興，實健兒强身是賴！救國體力！捐爾私情！爲國有爲，前途珍重！

昨天的球，雖不十分夠味，但一樣有吳市長開球　（王開國際）

李惠堂在西司令台

聽到華聯要同西聯比賽的消息，球迷們老早就帶着一顆心趕到田徑場去了。但讀當天的報，陣容上却沒有李惠堂的名字，這使球迷們多不舒服啊！

奇怪的，雖然李惠堂不參加，來看足球的人還是擠得動都不能動。

在沒有開賽前，有些人還帶着祈禱的心情說：「頂好報紙上的消息不確實，李惠堂出場」！

「看看看！李惠堂，李惠堂」！

李惠堂果眞出場嗎？不！他沒有穿着運動衣，他身上是一套很整齊的西裝，同着一個女人（不知是不是梁詠嫻）從大門下走上西司令台上來。就在這一剎那，司令台上的，二旁看台上的觀客全都立起來了：

「李惠堂！」

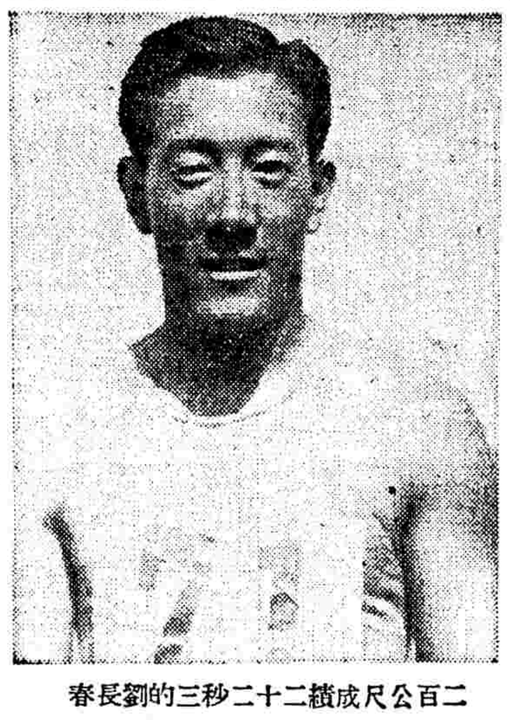

二百公尺成績二十二秒三的劉長春

賣報童子的「副業」

轉賣足球票
二角賣六角

早上九點鐘，二角四角的門票都買完了。觀衆們還是「不盡人潮滾滾來！」車子接着車子，人接着人。

賣報的孩子做着投機生意，釘住人的後面，問：「足球票子要哦」？

「六隻角子一張，票子全賣完了」。

×　×　×

賣票亭子的門緊閉着。

撲空的觀衆問警察：「什麼時候賣票」？

「全買完了」。

「全賣完了」？

「是的，全賣完了」。

×　×　×

「我說來得早點，偏偏是你說不要緊，不要緊，儂看，現在票子買完了怎麼辦了」。

「啥人曉得介早就賣完呢，足球不是要下半天比嗎」？

×　×　×

賣報的孩子在埋怨：「早曉得實梗，多買幾張勿是更好嗎」？

「多買幾張，銅鈿呢？啥人叫儂勿賣八角洋鈿一張」？

「喂，儂賣幾張」。

「二張，儂呢」？

「五張，二角賣六角」。

「赤老，儂啥事體勿關照，我才是賣四角的」。

「喂，票子有嗎？我還要一張」。

「沒有了，時事新報要哦？今朝的節目全有」。

尖事記

林寶華同着他的夫人坐在記者席上看西聯與華聯比賽足球。他的夫人梁佩瑜小姐戴着一頂男人的呢帽。

×　×　×

劉長春跑着二百公尺第一後，照樣脫去跑鞋，在草地上走走。

×　×　×

比賽足球時，話筒里幾次播出：「在足球比賽完畢後，即舉行閉幕禮，時間是很短的，請大家不要走！」

×　×　×

河北籃球隊不參加國際比賽，話筒里臨時召集菲律賓隊，他們竟然參加，精神殊爲可佩。

×　×　×

全運會的專車都是開足了馬力的，快是快了，可是昨天在翔殷路上發生專車撞專車的事情。未悉有否傷人。

×　×　×

行閉幕禮時，觀衆紛紛從看台上跳下。

閉幕禮一瞥

空前熱烈的全運會，終於昨天下午四點半鐘正式閉幕了。

會場裏，等足球一完，便由男女童子軍在會場裏散開來，由西司令台的三面，作一個弧形的防衛線。

但看台上的看客，因爲底下沒有比賽節目，便轟走了一半。

留在的人，因爲人少，都很不客氣地由地下站起來。

西司令台的面前，桌子上，擱滿了各種銀盾錦標，各地單位選手都舉起了單位的旗幟，由東司令台緩步到西司令台一字橫開，也許因爲一部份選手已經動身，所以人數比開幕的時候少得多。

開麥拉手，都一時薗集在司令台的前面，幾家影片公司，都大搖特搖鏡頭與推鏡頭。有許多男女選手因爲剛比賽完畢，連運動衣裳都沒有換，就匆匆忙忙的趕來。

行閉幕禮了，王部長的演講，熱烈而嚴肅，雖然短短的幾句，都非常有力。

總錦標都在上海手裏，上海人聽了也許愜心得很。

在單位選手旗徽裏，那四面半黑半白的旗子，又在會場裏出現，使人看了無限傷心。

等各單位選手拿到了錦標以後，大會便正式閉了幕。

體·育·館·內

籃球迷揚眉吐氣

「華聯」到底勝「西聯」
「海賊」等第一次吃癟

路上，迷哥迷弟們紛紛言道：「前兩日自家打自家，今朝和外國人打了，和外國人打，那纔有意思，好看呢。」有意思，好看；這麼着，體育館內便人山人海的，擠得不得了。

沒有比賽之前，有幾個內行看客說：「還一次中國怕贏不到那兒去呢，對方都是「麥令」「海賊」裏的大亨。

「別輸掉那纔好，不然，不是給人笑死嗎，集全國的精華，還打不過人家旅居在外面的僑民。」

×　×　×

中國隊出場了，觀衆一陣雷似的鼓掌。

「那個光頭的就是唐寶堃。」

「李震中呢？那個是李震中？」

「呀，怎麼，你看李震中的脚，好像跑路都跑不來似的。」

「呀，李震中的脚傷了，還怎麼辦呢，不要中國眞的輸了。」

「怎麼不看見河北隊的人呢？奇怪！」

「奇怪，河北隊見外國人怕嗎？」

「眞是豈有此理。」

×　×　×

開球了，觀衆的心差不多給提到喉嚨口來。

「唉？李震中今天怎麼不興呢！」

「難怪的，人家跑都跑不動，還叫人家去搶嗎？」

好！好！觀衆的歡聲像雷似的轟了起來，上海隊罰球中了。

由一對一，一對三，三對三，比數非常接近的遞加上去，上半時終了：念一比十九，全美隊勝二分。

×　×　×

下半時開場，觀衆們更興奮起來，拉直了喉嚨喊：中華隊加油！加油！

「輸了二分了呢，不加油嗎？」

加油！加油！加油！

加油！

轟！像海的怒吼，也像地雷的爆發。

觀衆們跳了起來，看呀，那肉林似的鼓動着的手掌。

「好了，現在不輸了！」

轟！

轟！

轟！

中華隊廿七分。

「連進了四球，唐寶堃打得眞好！」

「那個十五號的「守衛」也不錯，你瞧他和唐寶堃連絡得多麼好！」

「那個七號也不錯呢，七號。」

×　×

中華：三一，全美：二五。

中華又換了班菲列濱華僑來。

一上場，雄赳赳的，又進了一球。

「菲列濱也錯，你瞧那個九號，跳得多高，比外國人還高嗎！」

「唉，不得了，三十三比三十四了，不要慌呀！」

「老×，還有多少時候，再下去要輸了！」

「爲什麼不讓唐寶堃他們打呀！」

×　×　×

「哦，好了好了，又換了。」

「好，究竟唐寶堃們打得好，不慌不忙的。」

轟！

「唉」！

三十五比三十六，又祇差一分。

轟！

轟！

好！好！好！

×　×

三九比三五，中華勝。

觀衆高興得把帽兒，紙兒抛得高高的，場子裏球員們高興得把七號捧了起來。

中央運動場

回力球

今晚八時起賽
星期日午后加賽日場
霞飛路至亞爾培路口

1	依	甲	蘇
2	拉		來
3	依	捨	多
4	歐	禮	沙
5	杜	拉	地
6	爾	地	兒
1	爾		加
2	白	羅	地
3	伊	利古	咸
4	色	拉	伊
5	古	巴	龍
6	亞爾	培	地

招商局　船期廣告

江華快輪　准於十月廿一日星期一晚開往漢口沿途各埠均停　本輪電話八二一六〇
江靖快輪　准於十月廿二日星期二晚開往漢口沿途各埠均停
新江天快輪　准於十月廿二日星期二下午五時開往寧波　本輪電話八三二六五
海晏快輪　准於十月廿三日星期三晚開往溫州
海亨快輪　准於十月廿三日星期三上午十時開往汕頭香港廣州
海利快輪　准於十月廿五日星期五午時開往汕頭香港廣州
海瑞快輪　准於十月廿七日星期日午時開往[illegible]
國順快輪　准於十月廿五日星期五晚開往福州廈門
建遇快輪　准於十月廿三日星期三晚開往漢口以及各埠

總局地址上海外灘九號　電話一〇一九七

輪船進口報告

[illegible]

輪船出口預告

[illegible]

外洋船出口期

[illegible]

座聲光一切美善專映上選國片之大電影院

新光大戲院

時間 二點半 五點半 九點一刻　座價 五角 七角 一元

天一公司最新有聲對白歌唱鉅片

凡持本届全運會選手徽章者一律半價入座

海葬

王斌（導編）　全運英雄會　撐竿跳王　符保盧　處女作

金城大戲院

電話九五九〇　北京路貴州路角

今天日夜開映

電通公司全部對白歌唱幽默諷刺巨片

中國第一部新型喜劇

都市風光

張新珠　唐納　周伯勳　顧夢鶴　演

袁牧之　編導

先施樂園

門票買一送一

日夜影戲場由十二點起日夜開映

國產武俠鉅片　江湖情俠

片已檢查許可給准演

社會五彩顏色名片　歌場怪客

安樂場大京班男女合演日夜全體登台

景孫路　雲凌齡柏芳豔

（戲日）　（戲夜）

彭公案

出版界

「花絮」四期出版

花絮自出版以來，深蒙讀者讚許，銷路每期增加，第四期已於今日出版，內容較前更有進步，內有上海五大公司之剖解，生理講座，中外明星秘聞，女人多少錢一斤，及作家文藝三十餘篇，封面為張寶珠女士之秋裝兩色版，該書由四馬路上海雜誌公司總代售，每冊實售一角云、

市聲

白玫瑰暢銷洋澄河大蟹

南京路廣西路明智里白玫瑰公司，以近屆秋高氣爽，吃蟹正得其時，乃在洋澄河中，專行放斗，並每日派專員前往挑選，每只皆有青甲白腹紅毛金爪，且均新鮮清潔，於衛生有益，於口味甚佳，故近日各界仕女，前一日電話（九一一九五）向該公司定購者，絡繹不絕云、

友淑圖書館落成典禮

本市新華藝專校長徐朗西，德配王友淑夫人圖書館，籌備已歷一載餘，業已落成，茲定於本月二十日（即星期日）上午九時在斜徐路打浦橋，該校內舉行落成典禮，屆時車水馬龍，盛極一時，

大東毛織廠求過於供

阿拉白司脫路A十八號大東毛織駝絨廠，係甬商邱信銓君等所集資創辦，開設迄今，歷已多年，出品英雄圖，雙獅圖，純毛條紋，緊駱駝絨，選料精良，柔軟適體，花色鮮艷，經久耐穿，行銷各地，備為社會各界人仕所樂於採用，入秋以來，各地客戶，函電紛至，躉批零購，該廠日夜加工趕製，尚虞不敷分配云、

宋桂記之四季鴛鴦窩

北泥城橋堍鴻福里宋桂記廚房，專門承辦喜慶筵席，菜肴豐富，定價低廉，素為各界所交口稱譽，其五元交易所，有四水菓，四冷盆，五大菜，六熱炒，二點心，八元公平菜，有四水菓，四品盆，五大菜，八熱炒，另加一「四季鴛鴦窩」，此四季鴛鴦一菜，係該廚房別出心裁所配製，鮮美可口，風味別具，確為其他菜肴所不及，該廚房電話為九一八八七號云、

氣象報告

徐家匯天文台昨日下午四時三十分氣象預告云、山東四周、天晴、吹北西風轉北東風、長江中游有朝霧、風勢不定、下游吹北風轉東風、東海及台灣、天陰、有溫和之北風轉東風、昨日溫度、最高七十六度又三、最低五十度又七、去年同日、最高七十四度又三、最低五十一度又六、

雲飛汽車　租界電話 三〇一八九　本市電話 三二八九　細織完備　服務週到　贈送實銀香煙匣

銀花

「凱歌」中的羅曼斯

在藝華公司攝製，卜萬蒼導演的「凱歌」中，王引與袁美雲是飾一對情脈相通的表兄妹。在有一個極富詩意的黃昏時候，他們兩個人從田陌一方並肩的走過，美雲手裏携着一隻菱角籃，王引肩上背着一把鋤頭。周圍靜寂地，鄉村的晚景是再好看沒有了的。兩人，一邊談笑，一邊走路，光景就顯得格外的親蜜。忽然，王引停止了脚步向美雲說：「桂英妹！我不送你了，我還沒有回家啦——！啊！這聲音是多麼帶有甜蜜的成份啊！」「謝謝你，審生哥，給你跟我跑了這多路，」啊！這聲音又是多麼帶有甜蜜的成份啊！「沒什麼了，以後你再請我吃幾隻菱角好了」「好！一定的。」二人終於各分散着回家去了。但是當離開時的依依不捨的情狀，到底是怎麼的一個樣子？這就祇有請你自己去看「凱歌」了。

大光明　靜安寺路派克路口　電話三一二三三　恐怖大王　卡洛夫主演　危險無矩　恐怖片敵　**黑地獄**

南京　愛多亞路二五五號　電話二一八四〇　第一部五彩片　長立五原色三彩　金雀世界　**浮華世界**

國泰　霞飛路邁爾西愛路　電話七二一八八　演主 佐治勃郎　作大傑　**大球王**

大上海　北京路西藏路　電話九二二二九　美麗 風流　安琪　蘇蒙　作傑術藝演合　**愛神艷舞**

新光　寧波路八號　電話九〇五四一　全雄會 霸王運英 高撑跳 作保浮處女 **海葬**

金城　北京路貴州路口　電話九〇五五三　演導之牧 妻 納唐珠 新張　**都市風光**

光陸　博物院路　電話一一六七〇　伊莎鳳麗　有聲歌舞片　**情歌妙舞**

卡爾登　靜安寺路派克路口　電話三五二二二　奈克買 姆士　**智勇雙全**

麗都　北京路貴州路口　電話九一二二一　傑尼亞屈領銜　The Phantom Empire　**電國秘密**　第一集

融光　北四川路海寧路　電話四一二二二　保羅茂尼主演　**荼漢情懺**　巨片　熱情緊張　哀艷

巴黎　霞飛路　電話八二一〇五　伊莎小格朋　麗凱塞琳　**凱塞琳女皇**

中央　六馬路　電話九二二七〇　萬目睽睽　秋望穿水　**方朔化出子龍燈**

南京　小東門民國路　秀蘭鄧波兒　傑作　**小安琪**

新中央　北四川路海寧路　電話四五五〇一　拍合姊梁氏演力妹　**四姊妹**

山西　山西路　電話九一七二一　王初美壇登 銀作　**梨花**　今天三大戲院同時開映

光華　新閘路　**夫人**

西海　**玉成公司　全部有聲歌唱鉅片**

明星　電話一九七〇一　巨製聚星公司 片烈張司通　**自由神**

東海　電話一九七四一　金焰 胡萍主演　**桃花扇**

九星　電話一九四〇五　彩色巨片　**將軍小**

榮金　電話八〇六五〇　合明星全男女體演　**大家庭**　張石川導演

蓬萊　小西門內　明星公司全部音樂歌唱片　趙丹主演　**鄉愁**

卡德　德路新卡閘　五集　**兒女英雄**　**江南燕**

萬國　黎莉莉 貂斑華主演　**秋扇明燈**

華德　電話七九九一〇　明星影片公司出品　有聲對白鉅片　**大家庭**

思派亞　八仙橋　再演特提愛國熱烈鉅片　蓋鋼留演　**白霜王**　**蹦蹦戲**

道遙　舞票一角　每日一元　夜　**八張**　特聘 清茶二角　名大 麗華 島麗 青舞 樂隊

大滬　舞票 五角 八時至 午後 每日 行　**大茶舞會**

大華　電話八一三二八　演合班兩　會大樂音　每兩張元　茶舞　天天

維也納　電話一五七七　舞茶　每日三星　如歡素書 仙樂消塵

月宮　北四川路九號　舞票每元五張　開始下午七時　每日　舞威最口是　場的權區虹

爵祿　舞票　每元八張

夜總會　茶舞 各大舞票 十一元一張

大舞臺　康記　**張翼鵬 陳鶴峯　西遊記　四本**

共舞臺　榮記　**李萬春 雲艷霞　全部閻大鳳　吳伐亭 儀恨**

天蟾舞臺　**趙如泉 白玉崑　七本　濟公傳**

黃金大戲院　**梅蘭芳 杜夫人　各省水災演劇籌款　王玉春　上天台**

廣東大戲院　**今天開演粵劇**

大中華話劇場　暫停四天　王魁負桂英

先施樂園

新新花園　新聲劇場　雪艷娘　七擒孟獲　鏡社新劇　廳月樓　鴛鴦壞　大滑稽會

南國影壇　驚人收穫　新秋影院　珍奇貢獻

大觀影片公司 巨作 黎灼灼 吳楚帆 主演 趙樹燊 編導

淚花村

不日映於金城

催人熱淚　激起雄心　使人歡笑　發人猛省

上海遊藝演員廣告

三班合聯 石根福 筱桂蓀 仲心笑　文化申曲 泰斗蘇灘 國外滑稽

古派戲法 王岩德 單擋一時

女子滑稽四簧 愛社新 周周周周 劍美笑麗 虹虹虹虹

中西戲法 武術 王一飛

東方美麗話劇 鍾麗玉 美玉玉

趙希希 好運道 新編 王先生

呂唐 笑峯飛 應時滑稽活動佈景

朱翔飛 任咪咪　電話八四一九一號

葉如玉

鳳凰 歌舞團　電話九四三二五號　魔術 蘇灘 滑稽

長春團 沈一鶴

朱國樑 張鳳雲

文化申曲 施春軒

開口笑 喜歡笑

裴揚華 新編清宮秘史 滿清三百年

張治兒 新編 老夫子

蔣婉貞 蔣素貞　全體女子化裝蘇灘摩登歌舞

四明文戲 金翠玉 金翠香

華和笙　電話八一九一〇

施筱雲 吳蘭英　化裝滑稽（時曲）（蘇灘）

吳品如　電話九四三二五號

最新魔術 莫悟奇

蔣田奎　化裝蘇灘 滑稽喜劇 大套魔術 獨腳新戲

遷移聲明 筱桂蓀　乾坤蘇灘

天福團 四班　電話八三八八四號

由漢返滬 四明南詞 陳浩昌

三星團 滑稽喜劇 便宜滑稽 王漁聲

精神團 化數滑稽 方朔易 遷移

新申曲 姚素珍 劉子雲

施湘芸　女子化裝蘇灘 謹防假冒

文明宣卷 曹少堂

高尚申曲 王筱新

邱聘卿 翠花 加唱蹦蹦戲

徐勝祥 大套魔術

莊海泉　電話九四九二三號

陸奇奇 陸希希 新編濟公活佛

尹仲秋 化裝蘇灘 四班

儒雅申曲 遷移聲明 筱文濱

二班合演申曲 張美雲 朱泉根

全福團 四班 王效奇　魔術 歌舞 蘇灘 滑稽

高尚蘇灘 沈雪芳

聯新社 三班 老牌滑稽 陸秀寶 董思泉

乾坤蘇灘 朱筱峯 陳素芳

化裝蘇灘四班合演 蔣福辰

王彩雲 永昌 美雲 彩芳

程笑亭 管無靈

書派宣卷 朱堯坤

文明宣卷 胡潤魁

三精神團 易方朔 探桃美美 遷移

THE CHINA TIMES

時事新報

中華民國二十四年十月二十二日 星期二 第一萬十三號

今日本報三大張 （售大洋四分二厘）

號四五第字警證記登部政內 號三七第字中證記登部政內

● 址地館本 ● 上海愛多亞路一百三十號 電話總機十〇〇七五一 電報掛號〇九六六八 郵政信箱三四八號

TUESDAY OCTOBER 22, 1935 Published Daily, Sundays Included

時事新報

商務印書館新書

切公家訓 對照英漢 Lord Chesterfield's Letters to His Son 一冊 六角五分 [illegible]

社會科教學法 新課程 小學校 （師範小叢書） 一冊 四角 張粒民編 本書計分三篇：首述社會科之範圍，分爲公民、歷史、地理三者，並比較中外各國小學課程中社會科內容之異同；次論社會科之教學目的，教材選擇，教學方法等，以及應有之設備等要點；[illegible] 793

評壇

意阿戰局鳥瞰

意阿戰事爆發以來，將屆兩旬，意軍旣一鼓而下阿杜華城，中間經過若干時日，鞏固陣地，整頓後方，與修治道路之工作，現在準備完畢，已將開始第二次之進攻；而阿國勤王之師十萬人，自在京城近郊誓師之後，業由陸軍部長慕魯古埃泰親自率領，慷慨赴戰。雙方大規模之戰爭，日夕開始，迭日外電所傳戰况，因其來源不同，往往有矛盾衝突之處，而地名人名，充塞篇幅，使不按圖索驥，且將令人如入五里霧中。於此决戰前夕，吾人對於戰事現局，似有加以統盤檢討之必要。

意軍侵略阿國，分爲北中南三路：自意屬伊里特利亞之阿斯瑪拉 Asmara 南越邊境瑪萊白河 Mareb 侵入阿境帝格爾省 Tigre 者爲北路；自意屬伊里特里亞之亞薩白港 Assab 西越穆薩亞里山，Monsa Ali 入阿境沃薩省 Aussa 進窺伐羅 Wallo 省以威脅阿京北門之屏蔽合西 Dassje 者爲中路；自意屬索瑪里蘭越境進窺沃加丹區域，Ogaden 以刦持哈拉爾 Harar 切斷吉阿 Djibouti—Addis—Ababa 鐵路者爲南路。

北路意軍，係由東非高級委員德波諾將軍統率，以瑪拉格維那將軍之縱隊爲右翼，桑的尼將軍之縱隊爲左翼，開戰伊始，即下阿杜華城，Adowa 湔雪四十年前全軍覆沒之恥，佔領阿克森，Aksum 與阿狄格拉特 Adigrad 二要隘，降阿國舊皇裔古克薩斯，藉以號令塞倉，傳檄而定阿國北部半壁，現擬以帝格爾省之瑪加勒 Makala 爲第二目的，業已施行轟炸，一度包圍。阿軍在此抵禦者，爲帝格爾省省長塞雄將軍之部，又益之以驍將加薩所部之援軍。此路崇山峻嶺，道路崎嶇，阿軍有天險可恃，意軍進展匪易。

東路意軍，曾以奇兵深入亞華溪河 Awash 流域，將由此控制伐羅省，進窺合西城，北由唐拿凱 Donakil 區域，與北路軍之左翼相呼應，而南以威脅吉阿鐵路，動搖阿京。此地一帶，荒漠無垠，飲料匱乏，又加當地部落，數施襲擊，意軍未易進展。現在阿國皇太子，率軍駐合西，他日阿皇出征，亦將駐蹕於此，以收居中策應之效，而使東路無爲敵所乘之虞。

南路意軍，自索瑪里蘭長驅而入沃加丹省，溯發方河 Fafan 與維白西貝爾河 Webb Shibelt 而上，現已佔領傑拉古比城，Gerlogubi 爲總司令格拉西尼將軍之根據地，將由此直向西北，切斷吉阿鐵路，而與中路軍相聯絡。惟此路之阿軍，統率那西蒲亦非弱者，現已集軍蓋羅埃 Gherrai（在發方河上）將以固守賈賈加 Jijigea 屏障哈拉爾，而截斷意軍之聯絡。

以上三路，北路多名都大邑，一得一失，固足以震動世界視聽；然中南兩路，地勢較爲平坦，又且逼近阿京門戶，如意方聯絡完成，非徒動搖中樞，且英屬索瑪里蘭與阿國領土隔斷，國聯會雖通過撤銷對阿運械禁令，而英法之械，無由由英屬巴巴拉港 Berbera 輸入阿國，非然者，外來接濟，源源不絕，長期抵抗，非不可能；此則此方軍事之所以爲兩方重視，勝負之數，之所以於此决之者也。

今日政院會討論 振災公債修正案

仍以救災準備金及關稅爲擔保 還本付息期限較原案略有變更

中央南京念一日電 關於發行振災公債案、經中政會決議將債額由千萬增爲二千萬後、即發交行政院令飭財部將原擬之千萬振災公債條例、遵照中政會決議、加以修改、現悉該案已由財部修改竣事、並已呈行政院提請二十二日會討論、修正案對基金之籌措、仍以中央年撥之救災準備金及關稅爲擔保、對還本付息期限較原案略有變更、

本報南京念一日電 救災公債經中央令飭財部將原擬之公債條例加以修改爲二千萬、已由公債司代訂脫稿、送呈政院、此次公債因一部份由公務員承銷、故修改條例、中央已將公務員承銷辦法增訂一項、二十二日政院會提出通過、轉送立院審議、

本報南京二十一日電 孔財長所提治理江河標本方案、自經政院通過、現悉已由經會及財部會同研究進行、關於治標經費總數計需一千萬、擬由中央與地方各半負擔、正在分別籌劃、至治本部份、現尚未具體决定、

孔祥榕昨抵京 報告堵口復堤方案

孔談俟謁孔財長請示畢 週內返汴督察搶堵事宜

本報開封念一日電 孔祥榕二十日夜乘車赴京、向經委會報告四省堵口復堤會議所擬方案、孔談、堵口進行如順利、陵汛即可合龍、

本報徐州念一日電 孔祥榕今日由汴過徐赴京、談董莊堵口正進行、倘工事無誤、陵汛可合龍、[illegible]赴京向經會請款、並報告堵口計劃、

中央南京念一日電 孔祥榕念一日晚自豫抵京、即向全經會報告四省堵口復堤會議經過、[illegible]、已開始初步工程、[illegible]限今冬完成明春合龍、此次在汴舉行四省復堤會議、在謀修復魯冀蘇四省黃河大堤[illegible]、俟謁孔財長報告畢、週內返汴督察堵口搶險事宜、

開封通訊 黃河水利委員會[illegible]此次奉令召集魯蘇冀豫四省堵口復堤會議、已於本月十五日在汴舉行、[illegible]

討論事項

[illegible]

連泳潰水衝激 泗陽六塘北堤潰決

東北一帶村莊現已全在水中

鹽河堤大王廟潰決葛圩陸沉

中央清江浦念一日電 泗陽境六塘河因水由總口洶湧南流、險工迭出、雖經搶護、北堤卒於二十日夜潰決一口、長二十丈、遙堤埝亦岌岌、東北一帶村莊全在水中、縣長向昌榮念一日晨由此間王專員、正率領二萬工夫在遙堤之上搶築子埝兩道、以防北堤全部崩潰、

申時淮陰念一日電 據泗陽縣長向昌榮電、泗六塘北堤稍大圍、受遙流潰水冲激、崩潰十四丈、淹沒縣田千餘畝、近堤五里房屋、悉被冲燬、向縣長刻正率民夫二萬餘、趕築堤堵兩道搶救中、

中央徐州念一日電 東灌沭三縣各河水位逐日降落、東海邳專員對沭陽南六塘決口處準備集民培塞東水歸槽、又沭陽對防黃工程仍未停輟、一區民夫正築一萬公尺防黃長堤、二區修築大淵河北堤、及總沭河堤、三區分築大淵、前沭兩河堤、四區搶修官河堤、五區集中界集東挑築民埝、六區民夫在六塘段集段加高培修、七區民夫搶修六塘左堤下匯民夫搶築三岔河下游河堤、

本報徐州念一日電 念一日板浦風狂潮湧、鹽河堤大王廟附近坍數十丈、流勢洶湧、葛圩百餘房屋陸沉、男哭女號、沿堤棲宿、許區淼縣長星夜督軍民打樁堆土、死力防護、闢保海屬安危之新開灌河進行極速、郝專員限念四日竣工、導水入海、

申時徐州念一日電 東海灌雲海潮、昨低落、各河水陸落三尺、今後堤防無危、各縣籌辦善後、

冀黃秋水泗湧

大溜直衝埽壩潰決

[illegible]

劉建緒出發保靖

中央長沙念一日電 劉建緒現由沅陵出發保靖、指揮各部進剿邊地股匪、

中央長沙念一日電 湘永清等縣已由清剿[illegible]

湘西剿匪軍猛進

中央漢口念一日電 四路總部[illegible]

通雲港設市案

內財等部明日審查

中央南京念一日電 [illegible]

楊虎城赴三原

孫蔚如到西安謁張請示

中央西安念一日電 楊虎城二十日赴三原、指示所部進剿陝北赤匪機宜、並乘便視察防務及兵工業務情形、

中央西安念一日電 三十八軍軍長孫蔚如二十日由漢中飛抵西安、謁張請示進剿事宜、

進剿西路共匪

[illegible]

繼大連上海各會後 津日領會議定期開幕

守島今明日可到津主持一切 傳達政府之意旨並聽取報告

中央北平廿一日電 外交界息、日領會議定二十五日在津開幕、日外務省東亞局課長守島二十二日或二十三日可由京抵津、主持一切、青濟津滬及張垣各領事、均將出席、聞該會除由守島傳達政府意旨外、並聽取各領事報告、

申時北平廿一日電 外交界息、日對華方針、決以和平手段、謀積極進行、津日領會議、廿五日舉行、青濟津滬各地日領、均參加、守島廿三可抵津主持、除傳達日政府對華意旨外、並聽取各地情報、

申時南京廿一日電 某外交家談、日本駐華領事武官、此次在滬舉行聯席會議、大體係聯絡陸海外三省意見、統一對華外交政策、並聽取岡村傳達日政府之新政策意見、其詳細內容、在未公佈前、固無得知、惟推料不外兩端、㈠聽取岡村報告、決定對華新的政策、㈡討論具體意見、交岡村帶回、供其政府參考、至其今後對華之所謂新政策內容、及其餘得究竟如何、現正値得相當注意云、

滬聯席會停止舉行

本市訊、日本駐華文武官員、以外務、陸、海軍省派遣來華各代表爲中心之領事會議陸海軍武官三會議、除領事集會已於十九日總結外、陸海軍武官兩會議、亦於昨日上午會議完畢、至駐華外務、陸海軍最高級官部聯席會議、已不召開、故將使署發言人岩井英一語新聲社記者稱各情誌次、

有吉在滬歡宴代表

日大使有吉明、前晚七時在江灣路六三花園內設盛筵、歡迎陸、海軍、外務三省此次派遣來華傳達意旨之三代表、並宴來滬參加各項會議之各地陸海軍武官代表暨總領事、計到有陸軍省代表岡村少將、海軍省代表本田大佐、外務省代表守島課長、暨磯谷、白田、中井、渡、服部、高橋、石野、大木、百武、荒木、河本、一田、下村、北浦、杉坂、須賀、佐藤、中原、長井、將鎮、石射、冲野等陸海軍武官、[illegible]

武官會均告終結

日駐華全體陸軍武官會議、昨日上午九時起在武官處舉行[illegible]

岩井否認有新政策

[illegible]

中島北上參加津會

[illegible]

有吉大使不離滬

另據記者探悉、日大使有吉明、並無北上準備、仍將駐滬、[illegible]

中樞聯合紀念週

李宗黃闡述監察制度

中央南京念一日電 中央國府、念一日晨九時、合併舉行紀念週、到中委居正、馬超俊、鄧家彥、王祺、蕭吉珊、李宗黃、洪陸東、及國府各處局長官、魏懷、許靜芝、楊汝梅、閻寶航、甘乃光等、暨各部工作人員、共約六百人、居正主席、李宗黃報告總理遺教、對於五權憲法中之監察制度、闡明至爲詳盡、如對監察權之獨立權限之劃分監委人選、及保障等問題、均明白指示、李氏在報告詞中、並將中國歷代固有之監察制度、民國後北京政府監察制度、均加以陳述與比較、十時方詞畢散會、

三省勘界案 今日在潯開會

各代表昨謁熊式輝略談

中央南昌念一日電 鄂皖贛三省勘界之內部代表一行十餘人、廿一日午訪熊式輝、略談即出、午後各代表、聯赴九江、定二十五日在潯舉行首次會議、商討勘察辦法、

黃紹雄昨返杭 今日赴奉化謁蔣

中央杭州廿二日電 黃紹雄以蔣委員長已返奉化、抵滬後並未赴京、已於二十一日午後四時由滬乘汽車返杭、擬明日赴奉謁蔣、

義使改今日南下

中央北平念一日電 義大使羅亞谷諾、原定念一日晨飛京謁蔣委員長、因蔣已返奉化、改念二日乘車赴京、

要提版各下以

◇羅文幹赴外捐稅奉重、激成民變、豐民千餘持械搗亂稅局、

◇殷汝耕談、灤薊兩區最近已無股匪、（見第一張第二版）

◇美陸長鄧恩氏昨抵滬、今晚晉京謁蔣、當局作友誼之訪問後、返滬乘原艦赴菲參加大典、

◇英大使賈德幹昨赴滬晤羅斯爵士、有所商談、（見第一張第三版）

◇軍縮會議主席漢德森前日在倫敦逝世（見第一張第四版）

◇墨軍大舉進攻亞國南路戰線、法國總理賴伐爾和議、（見第二張第一版）

◇交部派員向滬銀行界會商電報公債抵押現款、（見第三張第一版）

羅文峪口外

捐稅綦重激成民變

農民千餘持械搗毀稅局

中央天津廿一日電　羅文峪口外熱境一帶村莊農民、因捐稅綦重、激成民變、農民千餘名、持槍刀棒杖、搗毀征稅局、某方以情勢嚴重、派隊前往鎮壓、

本報天津廿一日電　羅文峪口外熱境、榆樹溝藍旗營馬圈子等地一帶、今晨突起民變、農民七八百、結隊成行、手持木棍、半有槍械、將當地征稅局搗毀、高揭誓死反對苛捐雜稅旗幟、氣燄甚盛、並有搶吃富戶、施行搶掠行動、情勢嚴重注目、

華聯福州念一日電　福建省政府主席陳儀、今晨乘艦逸仙號赴台灣、明晨到台、即赴台北參觀台灣博覽會、並視察全島之產業交通、聞陳主席將與台灣軍司令官寺內中將及台灣總督中川健三會見云、

石本赴察綏考察

談中日經濟提攜由本人負責

中央北平二十一日電　滿鐵理事石本二十一日赴察綏包頭考察、據石本語人、謂此行係調查華北工商業及金融事宜、將來中日經濟提攜、即由彼負責進行、

中時北平二十一日電　滿鐵理事石本、定二十四日赴察綏考察、事畢返大連、據石本對人表示、此來係調查華北各地工商業及金融情形、將來中日經濟提攜、由彼負責進行、

殷汝耕談

灤薊已無股匪

灤河水上公安局月內成立　殷氏今日赴榆訪竹下商談

中央北平念一日電　殷汝耕念一日晚、由津返平、念一日晨十時、謁商震有所請示、殷談、余定念二日赴榆、訪竹下、商議灤河水上公安局籌備事宜、該局約月內即可成立、灤薊兩區、各縣已無股匪、惟長城口外、尚有一小部、各縣劃正設防範中、

出席東洋工業會議之

日代表今日啓程

日聯東京二十一日電　以子爵井上匡四郎爲團長、而出席東洋工業會議之日本代表、訂於二十二日午後十一時由東京車站起程、將在上海開第一次會、席上當由日方對於東洋工業會議須隔年舉行一次、並使永久化、決定提案、該代表團並擬將該會議不必限制在日本或中國「滿洲」等處、將來對於暹羅菲律賓以及東洋各國、均須包含在內、此事亦有企圖、

粵桂赴日考察團

農業教育二組均抵神戶

日聯社廿一日神戶電　廣西玉林縣縣長歐仰義氏所領導之農業考察團、共計二十人、乘龍田丸於二十一日抵埠、一行在日勾留四十日、對於日本內地各處及台灣之農事試驗場、及其他各項加以詳細考察、以便促進廣西之農村建設、又該輪並搭有嶺南大學何鴻平氏等所組織之小學教育考察團、共計五人、擬定在日勾留兩三月、擬考察東京京都大阪等處之小學教育云、

津市五金商東渡

參觀日本各機器廠

中時天津念一日電　津市府因經費關係、中止組織各界赴日視察團、僅五金商人、由三井洋行介紹、單獨組織、昨夜開末次籌備會議、今晨九時、赴塘沽乘輪東渡、決參觀八幡製鐵所、川崎造船所、住友製鋼所、芝浦製作所、鋼管社、東京亞鉛鐵板特殊鋼鐵製造工廠等重要工業、日期爲三星期、團員十一人、北寧路派兩人、三井派一人隨行、

駐日大使

蔣作賓後日回國

中時南京廿一日電　駐日大使蔣作賓爲歸國出席六中全會及五全大會、頃電外部、決於二十四日乘曾興輪啓程回國、所有館務、由參事丁紹伋暫代、聞外部已復電照准云、

陳儀昨日赴台灣

參觀台北博覽會

中央福州念一日電　陳儀念一日下午上逸仙艦申刻開台灣、陳訓詠因林主席已定念三日乘海容返京、須隨護北上、台行已作罷、

日聯福州念一日電　福建省主席陳儀氏二十一日乘逸仙軍艦赴台灣視察文化產業現狀、

日義勇隊由平返津

中央北平念一日電　津日義勇隊五十名、二十日赴南口遊覽、當晚返平、念一日晨五時四十五分由隊長田中率領返津、

堅田艦長

訪晤川當局

中央重慶念一日電　駐渝日領事糟谷廉二、二十一日晨偕新近奉命來渝駐防之堅田艦長、訪晤川當局作普通拜會、公安局長范崇實、定二十五日午宴堅田及日署主要人員、表示答謝上次日領之宴請及歡迎堅田之意、

駐津日騎兵遊行

中央天津念一日電　駐津日騎兵五十餘名、二十一日晨九時出發赴河北大街一帶遊行、十一時許折返海光寺兵營、

張水淇昨抵平

本報北平念一日電　張水淇南下請示東方旅行社承辦關內外聯運公畢、念一日抵平、日方代表尚未到、會議展二三日舉行、

行營電影股攝製

錢張講演聲片

中央漢口念一日電　行營政訓處電影股、爲使軍政領袖言論、傳達於大衆起見、特於二十一日上午十時、乘省黨政聯合紀念週之便、攝取錢大鈞、張羣、丁炳權、程其保諸氏之講演聲片、錢等對軍政教各方面、均有扼要講述、

宋哲元

赴南苑檢軍

中央北平念一日電　宋哲元、偕秦德純陳希文、念一日晨八時赴南苑、檢閱百卅二師趙登禹部、至十二時返城、定二三日後返察、

李次溫離黔返京

中央貴陽念一日電　省黨部特派員李次溫、昨取道香港、赴京出席六中全會、

駐榆德領

明日宴各當局

中央重慶念一日電　駐渝德領陶漢斯、定念三日午歡宴渝市各當局、藉表聯歡、

唐有壬等返京

本市訊　唐有壬、劉維熾、傅汝霖、王伯齡、周啓剛等、昨晚由滬晉京、

黎故總統國葬處

定於月底成立

本報漢口念一日電　黎故總統國葬處張羣奉令積極籌備、月底成立、

粵桂中委

崔詹將携案北來

黃季陸昨訪孔財長有所洽商　並往會晤桂崇基等交換意見

中央香港念一日電　粵桂中委崔廣秀、詹菊似等、定日內携案赴滬北上出席六中全會、蕭佛成、鄒魯、陳濟棠、李宗仁、因軍政各務羈身、決不出席、

本市訊　中委黃季陸氏自前日抵滬後、特於昨晨九時往訪行政院副院長兼財政部長孔祥熙氏於其西愛咸斯路私邸、有所洽談、約歷四十五分鐘辭出、午應某友人之宴、聞黃氏並已謁晤立法院長孫科、及在滬中委桂崇基、孫鏡亞、何世楨等、交換意見、氏在滬尚有數日勾留、傳其已於昨晚晉京、並非事實云、

傅秉常到滬

攜憲草謁孫報告

本市訊　立委傅秉常氏、念日携同修正後之憲草案來滬、晉謁孫院長報告一切、並悉該項修正之憲法草案、將於本週立法院會議提出通過之後、再行呈由中常會提交六中全會討論云、

越南僑胞鄭滿霖抵滬

出席五全大會

鄭談僑胞關懷水災

本市訊　五全大會行將在京舉行、海外各地代表多已相繼返國、茲悉越南代表鄭滿霖、亦於前天(二十日)乘俄國皇后輪抵滬、擬在滬稍事休息、日內即晉京向中央報告一切、又據該代表語聯僑社記者云、該地代表經推定爲七人、除本人與先期回國之兩代表外、尚有代表四人、定於今日乘法郵船愛克星號抵滬、越南商務狀況之不景氣、一如往昨、惟僑胞於此現象中、對輸募救濟國內各水災之賑款、則仍進行不遺餘力、此次越南黨工商學報界並發起組織旅越華僑運動游藝籌賑會、於本月十二日宣告結束、所籌得之款、共計越幣三萬餘元、即約當我國國幣大洋五萬餘元、該款現已先行匯交中央賑務委員會二萬餘元云、

法定人數已足

蒙政會昨開正式會

討論剿匪及實現上屆議案

中央百靈廟念一日電　蒙政會本屆大會、九日已舉行開幕典禮、因到會委員尚差數人、乃先開談話會多日、從事於各項問題之研究、二十一日到會委員已足法定人數、遂開正式會議、決定會期爲一星期、議案中之重要者計有兩項、㈠陝北共匪大有北進形勢、亟應督率各盟旗一致防禦、㈡上屆大會決議各案尚未能一一施行、亟應設法催其實現、

中央南京念一日電　蒙政會呈行政院請准籌設蒙古生產合作社一案、政院特交財實等部、及蒙藏會核議、實部定念五日晨、約有關機關籌議、

本報北平念一日電　何競武二十一日抵平、因病未愈、對西公旗糾紛事、不擬出任調解、

朱海山謁汪院長

請撥班禪赴藏費

誠允赴青期再展緩

中央南京二十一日電　誠允原定中旬赴青、惟專使部份經費尚未發、行期一再展緩、現正力催中、朱海山二十一日晨赴政院謁汪院長、請速發班禪赴藏經費、聞俟孔祥熙二十二返京後、該款週內可望發、

蘇省府整頓新賦

本報鎮江念一日電　蘇省府、以本省旱災水患、相繼發現、影響政費極鉅、特飭各縣注意整頓各新賦、藉謀補救、

中時濟南念一日電　今晨熊斌、由平抵濟、晤韓復榘、日內赴京、

白堅武逃大連

本報北平廿一日電　白堅武在戰區等地煽亂未成、現逃大連、

熊斌奉命晤韓

本報濟南念一日電　熊斌念一日由平抵濟晤韓、稍停即返京、同晚何其鞏、由京抵濟、沈鴻烈、葛光庭均定念二日抵濟晤熊、

國府公布

工人出國條例

中央南京廿一日電　國府廿一日、明令公布工人出國條例、全文計九條、自公布日施行、

鐵部變通

旅客補票辦法

中央南京念一日電　鐵部鑒於無票乘車、及越站越等旅客、間有因時間忽促、或不得已情形者、特另規定補票通融辦法、即自動立向守車或查票申明、經查屬實者、除照章補票、免予加罰、

許修直謁黃郛

報告內政設施狀況

本市訊　內長黃郛迄今尚辭而未就、日前由京返滬後、對斯職猶表示謙辭、所有部務、由次長陶履謙許修直等代理、許氏於今晨九時半赴祁齊路謁黃、報告內政設施狀況、至十一時許始辭出、據悉黃氏決在滬稍留、再赴莫休養云、

高一涵

由漢抵湘

將親赴各縣視察

中央長沙念一日電　兩湖監察使高一涵、率調查員沈爽濟、張家珏、二十日晚十一時由漢乘車抵湘、何鍵等躬往歡迎、下榻青年會、據與記者談、休息二日、即親赴各縣視察、

丁槐靈柩

由平啓運返滇

中央北平念一日電　丁槐靈柩二十一日晨九時、運往東車站、江朝宗、吳佩孚等、均往執紼、沿途由軍警保護、定即晚裝車運滬轉港返滇省原籍安葬、

陳濟棠

召見返省將領

中央香港念一日電　陳濟棠、召見二三軍返省將領、並諮詢各地防務綏靖近情、並定十一月初、召開多防會議、

偃師新治

完全測量竣事

中央開封念一日電　豫省偃師遷治、前經民建兩廳、派員會同測勘、新治地形、現已訂立界樁、完全測竣、

滹沱河

灌溉工程處

將結束改組

中央保定念一日電　滹沱河灌溉工程、驗收竣事、工程處定十一月十五日結束、改設灌溉管理局、灌溉委員會、並定十月三十日開會、討論一切、

京勞動服務會

今日成立

中央南京念一日電　京國民勞動服務委會念二日午在市政府開成立大會、委員人選已定、屆時造林築堤兩計劃、將提會討論、

李尙庸赴港轉滬

中央香港念一日電　李尙庸念一日晨赴港轉輪過滬返贛、

商務印書館發行

特價書十種

財政年鑑　二冊定價十元　特價六元五角　郵費五角

中國經濟年鑑續編(二十四年)　三冊定價十四元　特價九元　郵費七角　以上截至十二月底止

民衆基本叢書　第一集　第一組　八十冊定價一元五角　特價一元　郵費一角五分　截至十一月底止

以下本月底截止

書名	冊數	定價	特價	國內郵費
幼童文庫(甲乙丙三編)	[illegible]	[illegible]	[illegible]	[illegible]
小學生文庫(甲乙丙編)	[illegible]	七十元	[illegible]	[illegible]
王雲五小字彙	一冊	三角五分	特價二角	二分半
英漢模範字典(求解作文兩用 增訂)	一冊	二元五角	特價一元	七分半
實用英漢字典(雙解)	一冊	二元五角	特價一元	七分半
最新世界地圖集	一冊	二元二角	特價一元五角	七分半
嘉慶一統志表	十冊	五元	特價三元五角	一角五分

785

商務印書館發行

星期標準書 第二種

丁文江先生選定　王星拱先生編著

科學概論（國立武漢大學叢書）

一冊 定價二元四角　自十月十九日起一個月內 特價一元二角

丁文江先生對於本書的介紹

[illegible]

星期標準書第一種　蔡元培先生選定　讀書指導　第一輯　定價五角　特價二角五分　十一月十日止

星期標準書第三種預告　馬寅初先生選定　世界傾銷問題　十月廿六日發行

776(A)

竺隱(君倩)　遵晦(俊亞)　因思想志願之契合、爰訂本月二十一日締婚於南京勵志社、向辱海內外知舊關懷、恕不一一奉柬、敬啓

工部局布告　第四六三二七號

（爲換給自用人力車車夫新執照事）

[illegible]期六上午八時至下午一時）核發此項新照、各該車夫須及早陳請、並携帶其現有執照、卡片、隨繳照費銀幣半元、合將布告周知、此布

西歷一九三五年十月二十一日　代理總辦費利溥

使館牌香烟

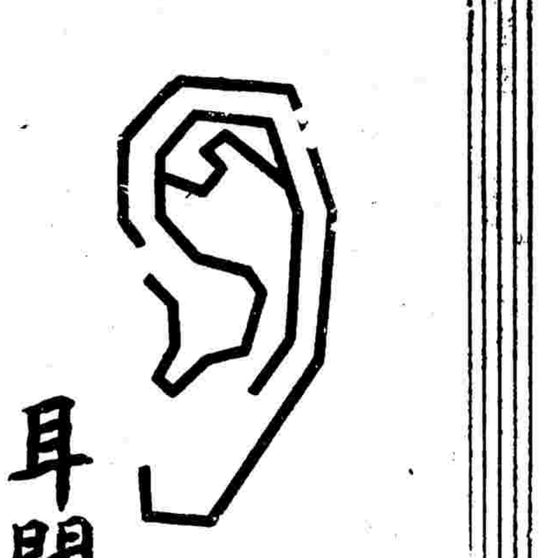

耳聞不如目見

目見不如口嘗

種種優點　一試便知

超等名牌烟

售價特別公道

美陸長鄧恩昨抵滬 今晚晉京謁我當局
鄧談美艦調集係參加新菲盛典 將來中美菲間邦交當更見密切

本市訊 美國陸軍部長鄧恩氏偕同夫人公子及阿鮑伯特艦長、麥琪士上校、馬旭勃少校等一行、乘「齊斯特」驅逐艦、於昨晨六時三十分抵滬後、延至下午二時半始行登岸、中美官員事先登艦歡迎、財政部長孔祥熙氏特於昨晚歡宴、定今晚乘車晉京、茲將各項詳情分誌如次、

美陸長鄧恩(×)與歡迎代表合影（本報記者攝）

歡迎人員 該艦於昨晨六時半即已進口、駛抵楊樹浦江面第十二及十四號浮筒間停泊、美大使詹森會同吳市長代表市府秘書長俞鴻鈞、外部駐滬辦事處長余銘、軍政部長何應欽代表許金源、警備司令部參謀長邱煒、美總領事克銀漢、美駐華陸戰隊司令包羅、美海軍領袖華特生等、於十一時半乘「滬尼沙號」美海軍小艇、駛往艦次歡迎、

抵埠情形 各歡迎人員抵艦時、該艦全體官員、列隊並奏樂致敬、鄧氏當於艦次官廳中延見、進香檳茶點、並合攝一影、約歷半小時後、諸人乃先行乘原艇於十一時四十五分駛回、鄧氏及其夫人等、俟在艦午膳後、始行換乘「滬尼沙」小艇、於下午二時半至南京路外灘碼頭登岸、美海軍陸戰隊司令包羅、特率官兵百餘名、在碼頭恭迎致敬、鄧氏登岸後、首赴美總領事署休息、

財孔晚宴

預定行程

鄧氏談話

美國派赴菲島 麥克敖瑟昨抵滬
今午原輪趕往參與盛典 美報界鉅子哈瓦德同來

德大使 未離京赴綏

英大使昨晨抵滬
此來會晤羅斯爵士

哥羅抵京訪徐謨
商談中英貿易情形

英美商埠派駐商務官 實部請提早實現

救濟流落海外華工 由外部調查人數
資送回國後由僑委會安插

駐古巴公使張惠長 商訂中多友好約
年前雙方已經數度折衝 最近當可正式完成談判

孔財長 昨接見楊德昭等
孔病已痊愈尚須靜養

司法院解釋 自訴案及誣告罪

沈鴻烈赴濟晤韓
日報所傳消極說不確

西康建省委員會 將由雅安遷康定
本月底先將建教兩部份遷往 中央補助教費本年共六萬元

感謝五台山僧人特效藥

時事動向
龍。
（二十四年十月十五日至二十一日——第三週）

意阿戰爭第二階段的開始

自意軍攻陷阿克遜聖城以後、意阿之間的戰事、乃隨之進入於一個新階段、這個階段的特徵、便是南北兩路的同時發動、在南路的意軍、將大舉進攻、以哈拉爾爲目標、企圖從這裏截斷由直布底通阿京的鐵道、而北路的意軍、據本月十五日路透社傳來的瑪咯爾消息、亦取攻勢、以坦克車與鐵甲車在阿杜華東南之賀翔與阿巴羅之平原疾駛、其進行之速、使阿軍爲之驚駭、同時意國參謀總長巴佗格里奧上將亦於此南北兩路軍事緊張聲中到達瑪薩華港、實爲東非大戰進入第二階段的象徵、至十七日、阿京消息謂瑪咯爾城已爲北路意軍所包圍、而南路的意軍、則在沃加丹區城沿韋白西貝里河流域向前推進（目的地似在哈拉爾）、十八日、意軍以飛機轟炸瑪咯爾、有志在必得之趨勢、反之、在阿國方面、近一週來、原擬利用天險、舉行襲擊、以期遮斷意軍的聯絡、如脅迫阿克遜城附近之右翼意軍後退、如於白爾省向東南前進、企圖襲擊意軍進攻哈拉爾之左翼、十七日復有十萬大軍、慷慨赴戰、咸高呼「我等爲獅王之子孫兮、爲戰爭而生存、我等將碎敵人之屍兮、以飼鷹隼」、我們由其悲壯的抗戰的精神、不難推測到最近的將來、爲了爭奪與防守瑪咯爾與哈拉爾兩地、免不了一番更大的血戰、

國聯制裁與和平運動

由英意兩強所支持的國聯、爲了實施對意制裁、其十八國小組委員會、於本月十四日集會、當場通過十三日財政股員會所決議的制裁辦法七項（詳見十五日本報）、而其制裁方案整調委員會、復於同日舉行全體會議、除意阿兩當事國外、所有五十三國的代表、全體出席、會議不但通過十八國委員會所擬的財政制裁方案、並且還通過法國代表團建議的四點（詳見十六日本報）、至十六日、經濟制裁委員會復舉行會議、英國不管部大臣艾登首先提出抵制意貨的建議、主張對於意國所有輸出品、一概加以禁止、法國代表雖予贊成、但瑞士、波蘭、西班牙三國的代表、則提出保留、至十八日、經濟制裁股員會、再通過對意商業封鎖案、並規定實施制裁的互助辦法、蘇俄代表凡稱甘願爲此而犧牲、是國聯對意制裁之網已愈佈愈密了。雖然制裁儘管制裁、而所謂和平運動、卻仍不絕如縷、先是本月十七日、巴黎方面盛傳法國向英國所提出的撤退英國駐地中海艦隊一節、已經英國內閣所婉拒、似和平之門業已下鍵、並傳英國曾嚴辭詰責法國、要求在地中海與其合作、否則在歐洲大陸、法國將喪失英國的援助、及十八日夜、法國以答覆英國的覆文、交由駐巴黎英大使京勒克、其中要點可分兩項㈠爲法國允以實力援英㈡爲英國撤退在地中海艦隊的一部份、這一英法的合作、在表面上看來、好像是英意妥協的先聲、其實、在法國方面、不過想利用集體安全的把戲、來牽制英國、而英國的動機、則想藉此要挾法國做牠的保鏢、那裏談得上矛盾的解決、更那裏談得上和平的實現。

從中歐到巴爾幹

不久以前、在英意對立的緊張聲中、曾有希臘復辟的警訊、現在、這種備戰的影響、又由中歐而蔓延到巴爾幹半島了、據本月十七日路透社維也納的電訊、傳奧國總理休福尼格博士已提出內閣辭呈、旋由總統之囑、改組內閣、新閣的名單中、除了國務總理、副總理、外交部、商業部、國防部、各部長連任外、舉凡內務部、財政部、司法部、教育部、社會事業部、農業部、差不多都換了新人、而奧國副總理斯帶倫堡親王、實際上已成了奧國的斯克推多、至於總理休福尼格、不過是一個有名無實的傀儡、在國際事變息息相關的今天、奧國內閣的改組、牠所給我們的教訓、即是一方面說明莫索里尼雖於意阿戰爭之中、仍不能忘情於中歐附庸的培植、以打斷德奧合併的慾念、別一方面、也反映德國沉機觀變的未可忽視、這與過去奧匈兩國之不願參加國聯對意制裁、如果聯系來看、便不難發現其中的因果、同時、在巴爾幹半島方面、那與意有密切關係的阿爾巴尼亞的動員、已經喧傳電訊的證實、而南斯拉夫亦有集中軍隊於阿爾巴尼亞邊境的警訊、由此而論、不但列強的鬥決往往是先利用弱小的火拚、并且這局勢發展的前途、已證明了未來戰爭實有牽一髮而動全身的危機、

第三國際與第二國際與戰爭

第三國際與第二國際、它們在過去和現在、雖然同樣的拿馬克斯主義做招牌、同樣的宣傳什麼代表工人階級的利益、可是、對於現階段政治局勢的估計、以及戰術與策略的運用、彼此均有其不同的觀點、也因此而形同水火、相互攻訐、最近、爲了反對戰爭、第三國際乃不惜揚棄她的政治立場、向第二國際送了一個含有誘惑性的秋波、據哈瓦社比利時京城（不律塞爾）電訊、傳第三國際前請第二國際聯合陣線、以反對戰爭與法西斯、距本月十三日第二國際執委會開會討論的結果、決議不能與第三國際代表舉行談判、這不啻給第三國際碰了一個橡皮的釘子、過去第三國際說第二國際（社會民主黨）與法西斯蒂同是資本主義的孿生兒、現在又希望與孿生兒之一來反對另一孿生兒、這未免和歷史太開玩笑吧、…兒戰神、并以此來擁護勝利的和平主義、這雖是象徵著戰爭危機的緊迫、但第三國際與第二國際之力不足以制止戰爭、已由此暴露無遺了、

遠東三角線的鬥爭

關於日滿兵士越入俄境的俄滿邊境糾紛、我們在上週的動向中、曾指明它是有關列強在遠東角逐的一角、乃一週來事變的發展、更從日俄糾紛演化爲日蘇俄三角線的鬥爭、依華聯社所傳、蘇俄軍事當局對於日偽的海軍、今後將侵入俄境、於是加調巡洋艦及潛水艇二十餘艘、集中於伯力附近、此外尚有大量空軍及陸軍向滿洲里出動、是日俄的對壘、已有如箭在弦之概、同時、據塔斯社消息、外蒙與偽國代表因滿洲里舉行會議、後以代表人數的爭執不決、偽方態度倔強、且拒絕出席會議、於是蒙偽邊境糾紛的談判、遂告停頓、這好像是加速了日俄對立的因子、不僅如此、即蘇俄代表在國聯會所建議的擴大制裁範圍一點、亦引起日人的疑忌、認爲這是藉此牽制日本的手段、…動、在這種日俄對立的過程中、華盛頓方面、竟發生强烈的反映、許多高級官員因忱於目前情勢的惡劣、美國應該警醒他的前線在東亞、而其國務卿赫爾、對於日美決定和平分配菲島棉織市場一事、雖引爲這是顧全兩國合法利益的說明、但有不少人士對於俄偽邊境糾紛、仍抱憂慮之感、而其陸軍部長鄧恩竟於國際形勢急轉直下聲中來遠東遊歷、這更是值得我們注意的事情、

日本在中國

自從大連會議以來、日本便以種種新的姿態來決定中日的關係、先以人事來說、這一週間有三井銀行總經理菊本竹次郎的來滬、有日本旅業考察團的來滬、其在華北方面、有東亞經濟協會考察團的僕僕道途、有日本經濟考察團的成立於天津、有滿鐵理事石本的赴平、並有在北平設立滿鐵事務所、有鄭州日本領事館的恢復、有由滿鐵投資一千萬元的興中公司的設立、所有這些人事上的活動、我們雖未可臆測、但中日之間民間的接觸、於此可見其頻繁了、除此而外、其以會議形式來傳達日本對華政策者、第一爲本月十九日在上海舉行的領事會議、內容如何、以未經日方發表、不得其詳、第二爲日本陸軍武官會議、亦於本月二十日在上海舉行、至二十一日爲止、出席者有岡村少將、河本少將、大使館武官磯谷、一田少佐、大木少佐、中井少佐、雨宮中佐、高橋中佐、石野中佐等、內容不詳、第三爲海軍武官會議、於二十一日晨同時舉行於上海、出席者計有海軍部代表本田、第三艦隊隊長百武中將、佐藤少將、荒木少將、以及須賀大佐等十二人、內容均嚴守秘密、此外更擬於二十五日在天津舉行華北領事會議、其外務省所派遣的東亞局第二課長守島已定於今日前往天津主持、是日方之注視對華政策於茲可見一斑了、

汕頭事件解決與關內外日文通報

緊張一時的汕頭事件、已於本月十六日由李源和與日領原田在汕市府的磋商、獲得圓滿的解決、這種交涉的具體內容、我們現尚無由得知、不過以事件的起因於粵省當局之征收台灣食米進口特稅、則其有關於汕頭地方停徵日米進口稅、顯爲問題的焦點、以風雨滿城與和平解決來兩相對比、則今天汕頭事件的解決、誠屬爲有裨於兩國邦交的幸事、惟以後能夠不再小題大做、那才是敦睦邦交的正軌、與汕頭事件同時解決的、又有關內外日文通報問題的解決、傳於下月（十一月）一日起實行、交通當局已由青島調派通曉日文之報務員九人赴津服務、將來天津收發日文電報、完全由法租界總局辦理、至於業務清算核賬及公牘往返事宜、則委託匯通轉遞局代理、準此而觀、是中日關係已向更高階段發展了、

修正憲法草案與訓練政治犯

本月十七日中央舉行第一百二十九次常會、關於憲法草案、通過五項原則、交立法院重行修正、關乎這五項原則的具體內容、以未經立法院修正通過發表、無由得知、但據傳聞、原草案共計十二章一百七十八條、而這次修正的結果、全案改八章、刪去三十條左右、如原草案省縣市三章、今已併爲地方制度一章、原草案財政軍事兩章、今已予以刪除、至其條文則分別容納於中央政府及國民經濟兩章、綜其全案、計分總綱、人民之權利義務、國民大會、中央政府、地方制度、國民經濟、教育、附則等、在立法的技術上、修正的結果、確較原草案爲進步、是誠爲當局重視憲政之表徵、別一方面、司法部爲了從思想方面訓練政治犯起見、特訂辦法二項、通令各地監獄切實執行、是其已偏重於思想上感化、而感覺單純的行動管束之未臻妥善了、

對外貿易的減縮與鑛產轉口稅的免徵

國際貿易局頃近發表本年上半期對外貿易的數字、總計上半期出口總值爲二億五千九百三十六萬九千餘元、入口總值爲二億八千八百七十三萬六千餘命單位、以金價低落的關係、雖較去年同期減少、但就命單位本身計算、則尚增加百分之七、兩相比較、本年上半年仍有二億八千六百〇八萬五千六百餘元的入超、從輸入輸出均呈減縮的現象中、我們一方面可以看出世界經濟的不景氣、同時中國市場的日趨狹窄、也由此暴露、可是、另一方面、在輸入輸出均告衰落聲中、財政當局爲了便利鑛商及符合統稅精神起見、不惜犧牲、對於凡持有已完納鑛產稅單照的鑛產品、如經由海關轉口查驗貨照相符、自本月十六日起、一律免徵轉口稅、這誠然是值得稱述的財政當局的新猷、

各地短訊

南通
烟民習藝工廠近況

南通通訊 南通煙民習藝工廠、自成立以來、瞬已數月、廠內所工作之烟民、共計百餘名、所出各項軍用品、如毛巾軍用帽等類、暢銷全省、茲悉該廠又將續選一批烟民、亦約百名、入廠習藝工作云、

清江浦
清鎮公路修築

清江浦通訊 清江浦至鎮江間之清鎮公路、自經去年築成通車後、交通稱便、商旅往來京滬、朝發夕至、頃以高郵至淮陰一帶公路之路面、損壞不堪、行車有礙、特由蘇建設廳長沈百先、令由江北運河工程局、派遣養路工程隊、負責興修、該隊刻正沿路勘察、計劃修築、本年年底、決將殘損路面、修築完竣云、

積極促進新運

又訊 淮陰縣新運會、近頃對於新生活運動促進會、積極設法促進、除擬定計劃辦法、劃分區域、由各機關學校、負責推行外、一面定於二十日上午八時、在省民教館、召集各參加機關、舉行大會、並召集城廂九鄉鎮之鄉保長列席、散會後、再召集推行區負責人員、會商施行步驟云、

嘉定
守望所員旅行

嘉定通訊 本縣第一區守望所、爲參觀常熟風光起見、特於本月十六日上午召集官佐所員等四十人、由主任孫佩華陸志清敦官吳源淵率領、軍醫韓養恩及本報通訊員黃抱冰、亦隨軍出發、飽餐虞山風景、晚宿北門集善醫院、十七日續覽觀光、下午四時仍由集主任率領回縣、此後加緊訓練以固防務云、

蘇州
挑痧殞命

蘇州通訊 專在百靈電台播唱滑稽之袁漢文、以口才靈活、每日堂會生涯極佳、新遷居史家巷二號、前（二十）日忽有附近頤路新興園菜館夥友丁萬全、忽患急痧腹痛如絞、當經同事薛根泉伴至袁處、請袁挑痧、距一針甫下、丁即氣絕、袁家籌椅上、隨由崗警將袁拘所、死者則至昨（二十一）日下午二時止、仍僵坐袁家椅上、觀者絡繹不絕、戶限爲穿、由警所派警照料、旋於三時許、由地方法院派檢察官蒞驗云、

揚州
白晝行劫

揚州通訊 江都五區顏渠鄉（距城七十餘里）黑龔鄉農民萬德安、向在二橋鎮經理鼓棚上忙、成績甚佳、此次攜鈔票八十三元五角、大洋一元、來城繳限銀串、並受孫丙之託帶鈔洋十五元、老五託帶三元、合共一百七十一元五角、由邵伯搭小輪抵仙鎮、改乘人力車來揚、下午五時許、抵距城五里許之普慶宮地方、突來三匪、喝問是否宋得來、龔見其色爲厲、未敢應聲、即被出手槍拉龔下車、用狗套頭布帽、將龔所攜之款盡行搶去、

軍縮已成絕響
軍縮老人亦謝世
未知意阿戰事漢德森含笑而死
畢生致力和平英朝野同聲哀痛

國民倫敦二十日電 軍縮會議主席漢德森、今日逝世、因未知意國之攻阿、牽動英國如是之烈也、漢氏之侍醫、深知其關心歐局甚切、故自開戰時起、即禁其閱讀報紙、並告訪者、不得向彼提及意阿戰事、漢氏之死、於其領導有年之英國數百萬工人、實為一大損失、即政界要人對其功業、亦交口稱譽、戰時內閣之漢氏同僚閣員之張伯倫爵士宣稱、人人欽佩漢氏致力和平云、和平健將薛西爾子爵聲稱、漢氏之死、可為和平前途一哭、最近當選工黨領袖之阿德禮宣稱、無人能若漢氏之急公好義、獻身和平者云、

……體之者為藍斯德、

奉派赴俄

漢氏於一八六三年九月十三日生於格拉斯哥、一九一七年俄國發生克倫斯基革命以後、漢氏奉命率領代表團赴俄、以資聯絡、六星期後即行歸國、力主派遣英國代表團參加荷京之社會主義非正式和平會議、但其信仰不洽民意、以此犧牲其閣員之地位、漢氏既被迫辭職、遂成政府之敵、茲後數年之間、

充任內相

漢氏一生致力於樹立工黨、至一九二四年工黨政府初次執政、漢氏為內相、及工黨政府失敗、漢氏復進行反對工作、如是者五年、第二屆工黨政府告成立、漢氏任外相、其第一步舉措即為承認蘇俄、當其任外相之時、漢氏以其大部份時間、往返倫敦巴黎日內瓦之間、

兼任主席

一九三一年舉國一致內閣成立、漢氏拒絕加入、率工黨從事反政府運動、漢氏參加十月普選失敗、但一九三三年八月又在克萊克洛斯當選、當其擔任外相時、日內瓦之軍縮會議請其擔任主席、漢氏兼任此職二年、惟國內迄未予以正式名義、漢氏以奔走和平不遺餘力、卒於一九三三年及一九三四年先後獲得卡那基及諾貝爾和平獎金、按漢氏並無獨特驚世之才、以言演說、漢氏雖能勝任、但缺乏雄辯之才、近幾年來、外貌臃腫、面目憔悴、但富於組織天才、並受工人之一致愛戴、漢氏終其身未入學校、自小即入威斯關教會、為其工作、孜孜不倦、於一八八八年與華德遜女士結褵、生三子一女、其妻今尤健在、

工黨內閣中一柱石

路透倫敦二十日電 軍縮大會主席前任英外相漢德森、為英國勞工運動中最顯著人物之一、今日逝世、年七十二、生於一八六三年九月十三日、幼習鑄造業、後為工會職員、一九〇三年被舉為國會議員、任職歷二十餘年、一九一七年加入戰時內閣、為不管部閣員、一九二四年任工黨政府之內務大臣、一九二九年至一九三一年任外相、深得當時首相麥唐納之信賴、迨麥唐納改組全國一致之政府時、漢與其他工黨領袖不滿麥氏所為、憤而辭職、當其長外交時、軍縮大會舉為主席、後雖脫離英政府、然不願拋棄軍縮會主席職、以在野之政治家而主席甚重要之國際大會、殆前所未有也、

易簣未聞意阿戰事

哈瓦斯倫敦廿日電 英國前工黨領袖軍縮會議主席漢德森、頃在此間逝世、享年七十二歲、按漢德森於一八六三年生於格拉斯哥之一工人家庭、十一歲即為鑄鐵廠學徒、後參加勞工運動、初入自由黨、後入工黨、大戰發生時、任工黨領袖、一九一五年五月加入聯合內閣、任教育大臣、是為工黨加入內閣之第一人、一九一六年十二月復加入勞合喬治之國民內閣、任不管部大臣、一九二四年第一次工黨內閣中、任內務大臣、一九二九年第二次工黨內閣、復任外交大臣、至一九三一年八月去職、一九三二年一月、被選為日內瓦軍縮會議主席、四年來、軍縮工作雖鮮成績、而漢德森奔走和平、始終不倦、漢近患病已數月、施開刀後、今年以年衰不治、最近六星期以來、漢德森病勢增劇、醫生禁閱報紙、故至易簣、未聞有意阿戰事、使此和平老翁、竟得含笑而終、亦云幸矣、

已臥久病

國民倫敦二十日電 前任英國外相國際軍縮會議主席漢德森、於今晚八時在此逝世、享年七十二歲、漢氏臥病已久、至數日前、醫者始表示無法救治、據醫者云、漢氏臨終時神智甚為安閒、漢氏以努力和平、始終不懈、聞名於世、並以此獲得諾貝爾和平獎金、在國內則有工黨「伯父」之名、其於組織工黨、使其成為一大政黨、厥功甚偉、漢氏加入工黨、適逢該黨加入國會競爭之時、擔任該黨秘書、凡二十六年、至一九三二年、始辭下院領袖之職、

德國退盟已滿兩年
昨日夜半始生效
行政院所設一席今日實行撤除
勞工局理事一席加拿大將繼任

哈瓦斯社日內瓦念一日電 自十月二十一日夜半起、德國將正式退出國聯會、按國聯會員國聲明退出、須自聲明以後滿兩年、方發生效力、查軍縮會議德國代表團首席代表、曾於一九三三年十月十四日宣佈、已奉政府命令、同時退出國聯會及軍縮會議、但德國政府之正式通知書、則係於一九三三年十月二十一日發出、故按算日期、於明日夜半、德國始實行退盟、因此國聯會行政院德國代表所設之一席、即將於後日實行撤除、至日本之一席、則已於本年三月二十六日撤除矣、按德國於一九二六年二月十日請求加入國聯會、是年三月召集國聯非常大會、未獲通過、後至一九二六年九月始宣佈加入國聯、德國加入國聯會、先後十年、德國退出國聯會後、亦退出國際勞工局、該局理事會、現將於本星期內開會、選定德國所任國際勞工局理事會之繼任者、查國際勞工局理事之繼任者、最近因議諸美國、故以其理事一席、此次德國大約將以加拿大繼任、

國民日內瓦念一日電 德國退出國聯、於今日夜半生效、與國聯之關係、從此完全斷絕、且與日本之脫退有異、蓋日本今已與國聯各種團體、如國際勞工局、海牙常設法庭、及其他非政治委員會等、概保關係、德國則退出國聯、最重要問題、即為西歐所引起之洛卡諾公約是否仍舊生效、蓋以該約係以德國加入國聯為條件也、若干法學專家咸以為該約於德國退出國聯後、仍屬有效云、

日本南洋代管地之
經濟平等權問題
按照盟約日本退盟即應剝奪
日方飾詞聲辯仍欲繼續保留

哈瓦斯社日內瓦十七日電云 按照國聯會盟約第二十二條第五項之規定、凡由國聯會委任統治之領土、應確保國聯各會員國通商貿易之機會均等、關於此點、最近因日本退出國聯會、已引起一法律問題、國聯會委任統治委員會中若干代表、以為日本既非國聯會員國、自應剝奪在各委任統治地內之經濟平等權利、然日本方面則以為、各委任統治地、係由大使會議決定、分配於各國、國聯會僅係委任統治制度之監督機關、故依法理而論、國聯會既不能取銷日本之委任統治地、亦無權剝奪日本在各委任統治地內之經濟權利、關於此事、日本駐波蘭公使伊藤、將於十月二十八日來此間、向國聯會提出關於日本代管南洋島嶼之行政報告書、屆時對於日本方面之利益、當有所辯護、日本現時所持之態度、當依據下列基礎、加以解決、㈠若干國家業已承認日本所訂雙方條約、本已承認日本之經濟平等權利、㈡日本雖退出國聯會、然仍準備與各國訂約協定、以使此項經濟平等權、獲得法律根據、[illegible]、仍承認國聯會之監督權云、

專家意見

據我國某法學專家對本問題發表意見云、依據國聯盟約規定、極為簡單、即日本於退出國聯時、即應交還其委任統治權、所謂大使會議決定、在法理上亦不盡適合、該項取得權、雖在一九二〇年十二月十七日國聯行政院始通過委任權、而授之於日本政府、同時國聯復居於最高委任監督地位、不能謂國聯無收回委任之權限也云云、

位置面積

按日本南洋委任統治島、以前為德國屬地、後經日本艦隊首先佔領、地在赤道以北、居東經一三〇度至一七〇度、北緯二十一度至零度之間、當日本之南、夏威夷之西、菲律濱之東、伊士蘭羣島之北、所佔洋面、東西約二千五百海里、南北約一千三百海里、包含大小島嶼及暗礁一千四百五十八個、陸地面積共為九百四十一方公里、其主要島嶼名及小島數目如下、㈠馬利亞拉羣島 Mariannes 包含小島十四個、㈡加羅林羣島 Carolines 包含小島五百四十九個、㈢馬紹爾羣島 Marshall 包含小島六十個、

種族語言

羣島上之居民、可分為克拉格族與日麻羅族、格族居於西部及南部、約有一千人、[illegible]拉羣島及西加羅林羣島、總數不過三千人、在語言方面、各島皆有各島之土語、幾達六七百種、能英德日西班牙語者、現已逐漸增加、甚至有數處熟稔日本語、[illegible]、每村均有一所、

統治概況

一九一四年日本佔領該島、係由防軍司令部統治、一九一八年八月、修改法規、設內務部於防軍總司令之下、管理各島事務、一九二二年四月、廢除防軍制度、成立南洋廳、委任總督、在拓殖省監督之下、管理行政事務、至郵電事務、則受遞信省監督、金融銀行關稅事務、受大藏省監督、度量衡事務、受工商部監督、并訂立關於懲罰犯罪之奴隸、不滿一年之監禁、不滿二百元以上之罰金之各種罰則、廳之地點、設於西加羅林羣島之科羅爾島、總督之下、設總務、警察、經濟、交通五司、與海港工程處、物產陳列館、一九二二年復將全島劃分為六區、每區設一分廳、廳之下設鄉長及副鄉長、層層相轄、

教育概況

一九一五年、頒布初級教育法、同時設立初級小學、教育土人兒童、旋改為普通學校、現在共有初級小學九所、私人及基督教會所屬各團體創辦者十四所、均以日本課本為中心、但土人就學之兒童、為數寥寥、大半皆為日本子弟、

農產商務

農產、以玉蜀黍、大豆、甜薯、馬鈴薯、芋、西瓜、南瓜、甘蔗、香蕉甜瓜、咖啡、米、穀、糖、蔗精、酒精等為大宗、總額年可達一百餘萬擔、除本地消耗外、出口者年達五千餘萬元、其中之米、穀、澱粉、大豆、均向日本輸出、其他則向歐美輸出、故日本與統治地經濟關係、尤為密切云、

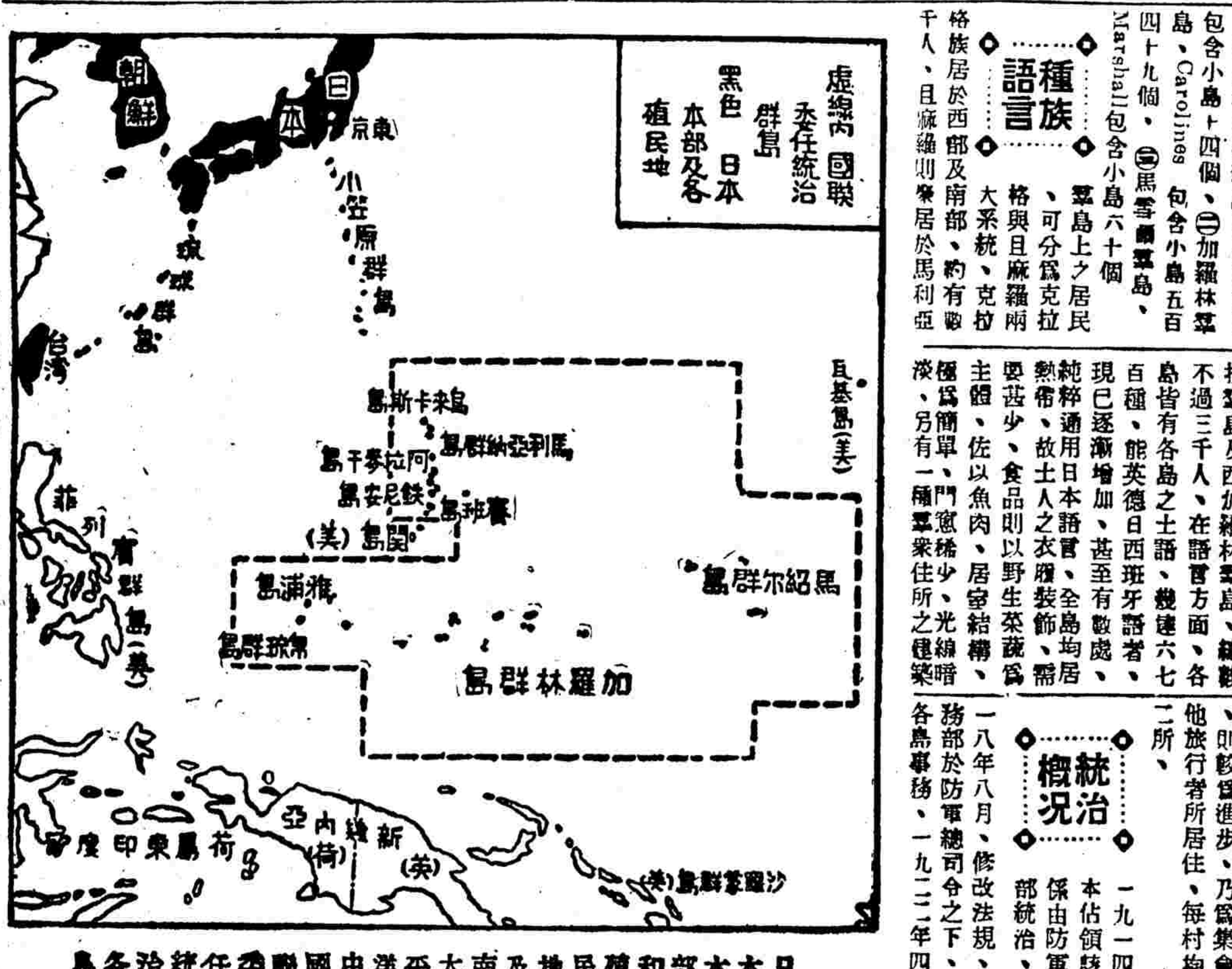

日本本部和殖民地及南太平洋中國聯委任統治各島

我國經濟視察團訪問記

日本特約通信

問 答

我國工商界領袖所組織之經濟視察團、已於八日在神戶登岸、直達東京、十四日晚、復由東京搭夜車來大阪、記者特於岡山縣趕回、迎之於大阪梅田驛、當時赴站歡迎者、我國任領事以及僑商多人、亦先後蒞臨、視察團一行三十一人、於十五日清晨八時二十三分、在各界熱烈歡迎中下車、記者與各團員一一握手、旋即同往新大阪旅社小憩、

吳團長談改良貿易

記者往訪吳團長鼎昌氏、吳氏以初到旅社、往訪者絡繹不絕、故不能與記者作長談、然在片言隻語間、已得要領、大意謂在東京時、與各方面均已接觸、互相交換意見、頗多心得、日人提議設立中日實業協會、刻正在考慮中、而中日兩國間貿易之改良、確為目前刻不容緩之要圖云云、

陳團員談印象尚佳

記者曾單獨訪問上海銀行公會主席陳光甫團員、陳氏個人、對於此次視察、印象尚佳、惟以種種關係、不能單獨發表意見、當蒙介紹該團秘書長劉鐵誠氏、

周秘書長談話

劉氏正忙於其他酬酢、且欲出發參觀、乃由周秘書接見、[illegible]

記者 此次工商界領袖組織視察團之動機及目的、可得聞乎、

周氏 組織視察團之動機、係因國內工商業之凋敝、日本係新興之工商國家、且地理人文、亦多類似、欲設法自救、想借鏡之處必多、目的即在乎此、而鄙人此次東來、所欲視察者、不過人造絲業而已、

記者 貴團在東京觀察之經過情形、請告其詳、

周氏 此次到東京、為日不多、且忙於酬酢、對於視察、純係表面的、精細之調查、須在本日以後、惟參觀日本銀行之各部組織、有許多地方、均可為我國中央銀行之參考、如代政府承銷赤字公債、以及放款於工商團體等手續、皆有特色、

記者 對於日本人民之經濟生活、作何感想、

周氏 日本人民之經濟生活、我人所見到者、以時間短促之關係、僅限於一部分、觀察所及、未能若先生久居日本者之正確與詳盡、然一部分之情形、已足令人驚異、簡言之、能勤於生產、儉於消費、故生活極經濟、於是經濟生活之狀況、勝於我國多矣、即歐美列強之國民經濟生活、亦不過如此而已、且有許多生活特點、為其他國民所未具者、

記者 貴團團員、來日以後、對於日本人所提倡之中日經濟提携、較在國內時、有何差別之感想否、

周氏 日本商人、確有與我國商人攜手之誠意、此與在國內時所想像者、微有不同、惟中日經濟提携問題、係國家政治的問題、不涉本視察團之使命、故不能發表任何意見、但個人希望中日經濟提携、在兩國互利的條件下進行、

記者 當鄙人在山口縣視察時、適逢山口高等商業學校三十週紀念會、各地工商界要人、列席者甚眾、有名富川者、談及此次貴團到東京、曾與東京商工議會所約定、每年舉行一次中日商品展覽會於上海及東京、該消息未知是否確切、

周氏 本人尚未聞此項消息、故不能斷定確否、

記者 貴團在東京時、曾與我國官廳華僑留學生相接觸否、

周氏 均有接觸、不過係一種應酬性質、

記者 貴團今後之行動、請告其詳、因國內人民、在新聞紙所見之電報、似太簡單、不足慰其思念之殷望也、

周氏 十月十五日午後二時、視察大阪紡織工廠、午後六時、出席棉業團體歡迎會、十六日上午、視察大阪工業實設陳列館、及阪業水門汀工廠、正午出席大阪商工會議所歡迎會、午後參觀股票交易所、並登天守閣、晚間出席朝日新聞社座談會、十七日往京都、出席京都商工會議所歡迎會、下午五時三十六分、再往大阪、十八日上午、視察住友電線工廠、正午出席銀行公會歡迎會、下午出席中國銀行大阪分行歡迎會、十九日上午八時三十分、往神戶視察工廠、午後回大阪、出席阪神華僑合同歡迎會、二十日晨往奈良、晚間至名古屋視察、二十二日再往東京解散云、

日本外相廣田招待我國經濟考察團

日本輿論一斑

（國聞東京通信）我國經濟考察團、日本各大報館、以此次我國經濟視察團之組織、係合第一流銀行家以及棉業航業商業各界之代表人物而成、故非常重視、歸納各方意見、均表示歡迎、而希望日本之企業家、能開誠布公、將一已經營之實狀、告之視察團、同時盼我國之視察團、純為民間的代表者、達成自力更生之使命云云、

重光歡讌即席致詞

（國聞東京通信）我國經濟考察團自到東京後、已經一週、每日經各方招待、宴會參觀、及舉行坐談會等、異常忙碌、迄十四日、由外務次官重光為東道主、在次官邸午餐、各局長均出席作陪、席間首由重光致辭、略謂、近年來日本產業、迅速發展、承中國經濟界領袖人士、惠臨參觀、甚為歡迎、並信於今後兩國前途、定多裨益、且諸君之中、多數係鄙人舊友、機會難得、今日承諸君寵臨、甚為榮幸、願得暢談云云、

吳鼎昌氏代表致答

後由吳鼎昌氏代表致答、謂、重光先生、前於任駐中國公使時代、適當中日外交局面困難之際、種種努力、久已承知、目今中日局面之困難、不唯未能消滅、或更加甚、是不能不希望重光先生之更加努力者也、日前於茶話會上、曾聆廣田外相引論語「賜不受命而貨殖焉」一語、望兩國以仁義之道、謀經濟之往來、

智者事大仁者事小

鄙人今引孟子答齊宣王問交鄰國有道、孟子對曰有、唯仁者唯能以大事小、唯智者唯能以小事大一段、覺日本自明治維新以來、頗能利用此項外交原則、往往殆可謂已用盡能事、以往最著者、若英日同盟之成功、收得外交上之最大成果、日本國力日益強盛、已至研究以大事小之日、但易將事小、較以小事大更難、四書上所謂「以力服人者、非心服也」之明訓、故望今後日本能明瞭以大事小之原則、於日外交之前途、定能收得最大之成功云云、後即隨意談敘、至二時許始盡歡而散、往大日本製糖會社社長藤山私邸、出席茶會、晚九時乘夜車離東京同赴大阪參觀、預定一週後仍回東京、解散回國云、

墨內亂將延長
叛軍迄未就範
邊省總督已辭職

國民墨西哥諾加爾斯二十日電 墨西哥之零星戰事、今將延長、殆已無可避免、蓋索諾拉省之叛軍、以中央軍由馬隊及空軍協助、業已退卻至墨西哥水源地、堅守四郊之險要、此間得悉、索諾拉省總督業斯、已於星期六在墨西哥提出辭呈、其繼任人選、將於四十八小時內發表、

○ ○ ○

大西洋北海狂風怒號
英倫三島受大損
英船一艘傾覆海員全部失蹤
他國汽船亦有多艘沉沒遭難

路透倫敦二十一日電 星期杪大西洋北海英吉利海峽不列顛全部狂風怒號、船舶受有重大損失、英倫各處死五人、傷多人、格拉斯哥之汽船佛陀里亞號、沉於愛爾蘭海濱外七百哩處、船中人員、生命可虞、有海員三十七人、曾分乘數小艇逃生、雖經數船尋覓二十四小時、卒未獲其蹤跡、紐開寨爾煤船一艘、亦遇風覆沉、幸船員二十二人、悉為挪威船救起、德船歐爾福特號、初傳失其推動器、後無消息、船中共載二十五人、法船阿格拉爾號、在西地附近沙灘擱淺、海員現仍留居船中、

國民阿姆斯特丹二十日電 北海今日發生颶風、英國貨船本鄧尼斯號、已傾覆、惟該船水手二十三人、悉由挪威船愛列斯號救起、本鄧尼斯號載重約千噸、此間同時得悉、法國貨船阿特拉號、載重五千八百七十二噸、在安勒姆島擱淺、德國戰鬥艦希爾號、停泊其旁、以備於必要時施救、該船水手、其他四船於今日發出求救急電、四船為意國貨船畢爾那號、法國貨船奧伐納載重二千一百十四噸、航行拉脫維亞及比國間之加大伐號載重一千九百噸、及貨船拉的克號、其國籍不明、昨日報告遇險之荷蘭勞特公司郵船伊福特號、今日發出無線電、稱該船幸免擱淺、

國際錫業委員會
今日在英開會
討論錫之限額問題

路透倫敦念一日電 五金交易所今日幾全無錫之交易、蓋國際錫業委員會定明日開會故也、錫業中人皆料錫之限額、將續放寬百分之五至百分之十、但數方面甚至主張產量之百分之百、亦有對應否放寬一舉表示疑慮者、此舉既不能解決目前之問題、徒使錫貨將來過分豐富耳、再有人謂限額時常變動、將大碍錫礦之工作、故市場今唯有施行臨時計劃、以救濟目前錫荒耳、

中華書局
依據部頒一年短期小學課程標準編輯
一年制 短期小學課本
插圖甚多◆便於教學
國語讀本第二冊出版
教育部令推行注音漢字
本局所編短期小學課本之國語讀本卷首列注音符號之教學故照部令最稱適用
國語讀本 朱文叔編 全四冊 第一二冊已出版 定價各六分
◆教學法 全四冊 第一冊已出版 定價二角五分
算術課本 徐鵬飛 陶天翊 編 全二冊 出版 定價各四分
◆教學法 全二冊 第一冊已出版 定價一角
零購六折發售
躉購 滿一百冊者照價六折九扣 滿三百冊者照價六折八扣 滿一千冊者照價六折七扣
（乙418）

本報代收各省水災賑款啟事
本年入夏以來、霪雨連綿、山洪暴發、江湖潰決、洪水汎濫、災區遍十餘省、災民達千萬、情勢慘重、不忍卒睹、我國人誼屬同胞、何忍坐視、因是謹代災民請命、尚望各界仕女、慷慨解囊、踴躍輸將、[illegible]

謝啓
[illegible]

日內瓦工作停頓
隱約中進行和平談判
制裁辦法決而未行留十日期間
意法交換終止意阿戰爭之建議
倫敦承認此說似有幾許可能性

路透倫敦二十一日電 倫敦政界承認意法政府已交換終止意阿戰爭之試驗的建議、又承認十月十八日意相墨索里尼與駐羅馬英大使德魯蒙爵士談話時、曾約略涉及此舉之可能性、開終止意阿戰爭之可能性、迄今僅作非正式之探詢耳、

現在探詢終止意阿戰爭之可能性、乃法總理賴伐爾於會晤英大使倫西氏與意大使時倡議、賴伐爾當時曾提出一種方案、主張以阿國土地一大部分、割讓意國、而以英屬索馬里蘭之齊拉海口 Zaila、補償阿國、但該海口仍須經過讓與意國之土地、始能達之、第此種辦法、距墨索里尼之願望尚遠、然法國今已努力從事和平探詢、且一切行動、均使英政府知之、故一般人士推料墨索里尼所持代管阿比西尼亞全部之要求、今已有所變動矣、

哈瓦斯羅馬二十一日電 自巴黎方面發起外交談判、以冀依據英國不管部大臣艾登前於八月間在巴黎會議所提出之建議、暨意國擬將阿比西尼亞區分為本部領土與邊境省份之主張、而覓求解決方案之後、此間官場人士以為、意國對於此項談判、決定加以贊助、并以為阿比西尼亞問題、苟不牽涉歐洲觀念在內、則解決方案、當易於覓獲、

此外、關於英法意三國最近外交活動情形之消息、此間意國當局以為、解決

意阿前方聞已開始談判

、現已傳至阿國帝格雷省、該處意阿兩國當局、聞已開始談判、此間意國當局以為、解決方案、似可在短時期內獲得之、并可在北路前線暫時休戰狀態終止以前、提交國聯會考慮、

至英國駐意大使德魯蒙爵士、昨於星期五日、與意相

英意交互撤軍難易不同

墨索里尼會晤時、事後雖經發表公報、說明經過、但據本社訪員所知、實際所得結果、較之公報所云、尤為重要、即英國政府當在短時期內、撤回地中海艦隊若干艘、意國政府則撤回集中意屬里比亞軍隊一部分、關於此層、意國雖尚未作最後決定、但一般人以為、英國召回軍艦、其事甚易、意國撤退駐紮里比亞部隊、則較為困難云、

國民日內瓦二十一日電 今日據悉、英法海軍協議互援之結果、英國已令戰艦胡特號及雷諾號退出地中海、惟法國同時已在地中海增加海軍實力七萬噸、故雙方適相抵銷云。

哈瓦斯倫敦二十一日電 關於英國艦隊、在於

英法談判內容祕不宣露

地中海遭受意國襲擊時、法國允加以援助一層、此間官場人士發出聲明云、法國政府復文、並未附有條件、英國政府完全滿意、此項復文、曾將法國政府在國聯會暨對於現行外交談判所持之態度、分別加以敘述、其文甚長、關於實施國聯會盟約第十六條規定一層、並未提出保留、但英國政府不欲將其公佈、蓋以兩國談判經過如不同時發表、則雖發表復文、亦屬無用、抑此項談判經過、具有機密性質、亦未便加以披露也、至英國駐意大使德魯蒙與意相墨索里尼會晤經過、此間官場亦加以評論、謂意相關於解決意阿爭端所提出之建議、現正由羅馬巴黎加以討論、英國對於此項建議、究將採取何項態度、當俟切實考慮之後、始可決定云、

五國特委有恢復工作說

哈瓦斯日內瓦二十一日電 外傳國聯行政院處理意阿爭端之五國委員會、(即英、法、西班牙、土耳其、波蘭)不久即將恢復工作、設法解決意阿問題、惟負責方面則否認其說、據哈瓦斯社記者探悉、各國代表團對於五國委員會恢復工作、咸認為可行、惟必俟日前在倫敦巴黎羅馬三方面所進行之談判、獲有滿意結果後、五國委員會方能舉行會議、且凡解決意阿爭端之條件、於提出討論之前、必先徵得阿國政府同意、而後可云、

意國欲一舉而下阿國
和戰兩策雙管齊下
南路奪獲阿國要隘轟炸其陣地
北路準備向瑪加爾城大舉進攻
阿皇衛隊開赴合西策應東路

哈瓦斯阿比西尼亞京城廿一日電 據本社特派員與柴那電稱、阿皇衛隊、本日開赴中部瓦洛省合西城、該隊士兵均深以為榮、(按該軍部長喜雷古庫將軍、近在合西城設立總部、將由該城遠赴前線督戰)、該隊除留二千員名駐守京城、以備保護阿皇之外、其餘均將開赴前線應戰、至阿皇出發日期、尚未決定、此項衛隊編制、計包括步兵八千、騎兵一千、工兵暨紅十字會各若干、隊兵均御極鮮明之制服、佩備新式自動武器、此次出征均未攜帶家室、此與阿國習俗相反、出發之前、軍隊齊集皇宮之前、尤以婦女為多、送觀之際、隊兵御軍裝制服、而四週軍隊均著白色衣服、隱隱異觀、移時、軍中鳴號出發、其第一縱隊、係由比國教官統率、當時係用法國語言發號令、各隊前進時、不聞有步伐之聲、則以阿國士兵照例赤足故也、此項衛隊、須步行一星期、始可到達合西城云、

南路

意軍進佔要隘

路透阿斯瑪拉(念一日電)據今日此間所接南路陣線戰事之詳報、意軍已奪據希拉弗 Schillave 與加句里 Gaguerre 兩處軍事險要地點、該處阿軍因意機投彈轟擊、損失頗大、意機五架、雖為敵彈所中、但皆安然飛回根據地、因此番勝利、阿軍戰志頹喪、阿國又有酋長二人、率衆投降意軍、

阿軍倉卒失據

哈瓦斯阿比西尼亞帝格雷省前線念一日電 據本社隨軍記者報告、阿比西尼亞省已爾凱、意軍在意屬索馬里蘭陣線、獲得重要進展、頃已佔領傑洛古比城 Gherlogbi 以北之希拉弗地方 Schillave、奪得大砲兩門、卡車多輛、俘擄無算、希拉弗係由戈拉海鎮 Gorrahei(在沃加丹區域)通往意屬索馬里蘭之中途、近日阿軍曾在該處抵抗意軍深入、現已為意軍佔領、

轟炸阿軍陣地

又意國飛機十架、曾往達格海來 Dagherrei 鎮、施行轟炸、並投燃燒彈、以致起火、并接近沿威勃西貝里河、在加拉福地方 Callafo 設置重兵、以資防守、前述被炸之達格海來鎮、即阿軍屯駐處地不遠、此外、意軍飛機並擬襲向威勃西貝里河沿岸蒲爾多尼 Burdoni 地方投彈轟炸云、

軍略重要關係

哈瓦斯羅馬念一日電 據此間軍事專家稱、南路意軍、業已佔領傑洛古比城北面希拉弗地方 Shillave、此間軍界人士以為此舉、可使南路總司令格拉齊亞尼將軍、便於進佔戈拉海鎮 Gorrahei(沃加丹區域重鎮)在軍略上極關重要、按阿軍部隊現正向戈拉海鎮集中、計有兩路、一路由那齊比將軍統率、自哈拉爾城沿發方河開往戈拉海鎮、一路係由德斯塔將軍(即阿皇之婿)率領、則自西南部沿威勃西貝里河開赴該鎮、意軍戰略、乃在將戈拉海鎮之阿軍、加以包圍、俾迫其北退至哈拉爾城云、

羅馬所發戰報

路透羅馬二十日電 今日公報稱、阿國南路陣線達格納賴 Dagnerai 設防境內有戰事發作、意方死傷意兵十四人、土著兵十人、阿方死五十人、傷多人云、

阿軍鞏固防務

路透阿京二十日電 南路陣線戰事仍沉寂、阿軍刻在建造達格拔 Daggah Bur 要塞堅固之防禦工程、以拒意軍進窺哈拉爾、按達格拔距哈拉爾東南一百二十哩、哈拉爾與吉吉加之阿軍、現多患血痢病、英屬索馬里蘭伯伯拉 Berbera 海港之駱駝、運載物品濟之、

討論外交政策
英下院今日復會
鮑首相已與各閣僚分別接洽
艾登亦已自日內瓦返抵倫敦

哈瓦斯倫敦二十一日電 下議院定於明日(二十二日)復會、討論關於意阿爭端之外交政策、首相鮑爾溫已於下議院開會之前、與各閣僚分別會談、今晨并已延見海軍大臣孟塞爾爵士、

哈瓦斯倫敦二十日電 不管部大臣艾登、自日內瓦返國、於本日下午五點三十分抵此間、

北路

進攻事亦匪易

路透阿斯瑪拉念一日電 據現象觀之、北路意軍之進攻第二大目的物、即阿杜華東南六十五哩之瑪加爾城 Makale、非經大戰、不許得手、飛機前線偵察者、歸稱、阿軍司令加薩將軍、現率大軍由西南向瑪加爾前進、另有大軍抵守前所佔領之瑪加爾城、同時意軍正在準備進攻、現時據佔阿狄格拉特四周之山地、

意相或將親臨

意國空軍參謀總長已赴前線、已引起種種揣測、據上將與路透訪員談話、意相墨索里尼或有一日將親臨戰地、亦意中事、聞意軍所佔區內、多有墨氏之肖像、此為墨氏能得衆心之明證、

兩軍對壘形勢

國民阿克森念日電 意軍北路前線、在阿克森至阿狄格拉一段四十英里中、已漸形鞏固、準備取第二次大舉攻勢、意軍司令部據當局今日估計、意軍陣線之前、一百英里中、分佈各地之阿軍約有十萬人、惟目前北路全線、皆無戰事、據此間消息、意軍陣亡人數、至今日為止、有軍官一人、兵士二十五人、阿斯加里兵十二人、其他傷亡尚有七十七人、同時意國飛機轟炸阿軍集中地點、

轟炸戰略地點

哈瓦斯阿比西尼亞帝格雷省前線念一日電 據本社隨軍記者電稱、北路意軍、業已佔領阿斯格拉所屬各要地點、畢意軍所部之軍、現已佔領阿杜亞城附近之右翼陣地、并在瑪拉雅部隊、意國飛機偵察結果、在Tombien 與比古爾丹 Bicourtan 兩處地方、發見阿軍約十萬員名集中、至在阿杜亞城方面投降意軍之阿國戰士、共總計步槍一萬枝之多云、

前方軍訊
分東北南三線

哈瓦斯阿比西尼亞京城二十一日電 本社特派員與柴那報告前方軍訊如下、

(一)東部前線 最近該處有意軍兩縱隊、自穆薩阿里山向前推展、其中第一縱隊行進過速、致陷入酷熱之沙漠地帶、失卻與後方聯絡、不得已乃由飛機運送糧食飲水、暫時接濟、此外在穆薩阿里山附近之意軍築路軍隊、傳染病菌、致多患目疾、

(二)北部前線 現仍停滯狀態中、

(三)南部前線 傳聞沃加丹區域意軍、已佔領傑洛古比水源、惟該處無線電台仍照常工作。

總之、各方面戰事、尚未開始、阿方軍隊集、大部分係在帝格雷省、蓋以該省天時地利以及居民之民俗、均足使意軍進展暫時受其阻遏也、

阿京情形
戰士受械出發

哈瓦斯阿比西尼亞京城二十日電 阿國各地戰士、絡續前來京城、由當局授以武器彈藥後、分赴前方作戰、至於開往地點、及作戰計劃、則有關軍機、絕未洩露、亞巴巴將軍所率哥發區域戰士、亦已於今晨抵此間、駐京城二十公里外、其所攜子彈、均經阿皇衛隊詳細檢查、蓋因數日前、自內地開來軍隊、多有攜帶達姆彈者、因國際紅十字會公約禁止使用達姆彈、故阿皇特禁止其部屬攜帶此項子彈、惟聞意軍乃用達姆彈作戰、但未經證實、

埃及宗室赴阿

哈瓦斯開羅念一日電 埃及宗室伊斯邁爾親王、昨日乘法國郵船抵吉布提港、此行係赴阿比西尼亞京城、當即率醫師九人、並攜帶醫藥器具、赴阿京城、俾在該地開辦醫院云、

軍火接濟所自

又阿國所購外國軍火、聞已運抵英屬索馬里蘭之貝拉港、將取道齊加、及哈拉爾省、運往阿京、

國民阿京念一日電 今日此間盛傳、阿代表正在英進行二百萬鎊之信用借款、以資購買軍火、

意軍在佔領地帶
假慈悲市惠阿人
廢奴制而不買怨於蓄奴主人
設施義舉籠絡人心避免惡感

哈瓦斯羅馬二十一日電 據阿比西尼亞阿克森城消息、該城一帶之奴隸、於聞悉廢除奴制後、俱赴教會、向意軍投誠、埃查 Esaha 區域酋長之子、多數村民、均將所有奴隸、繳之意軍、至東非洲高級委員德波諾將軍、日昨佈告廢除奴隸制度之舉、蓋欲使蓄奴主人方面、并未引起不安、就現有之奴隸、自由、但仍得在主人家中、充當僕役或兵丁、或軍官之衛士、以免生計、並實行種種設施、以圖籠絡人心、免阿民對之發生惡感、例如阿國阿克森城佔領之後、會將城內所有小屋、分與阿民、附近居民、同時則在佔領地內、辦理衛生設備、設立臨時救濟所多處、此外、並計劃設立學校等、醫院之築、即設在阿杜亞城、刻正在佈置、不日當可完成云、

解放奴隸政策

哈瓦斯阿比西尼亞帝格雷省前線念一日電 據本社隨軍記者電、前線意軍當局、自解放奴隸制度之後、頃已發給證明書、以為解放奴隸之據、按帝格雷省人口、約計一百萬、其中十分之一、為奴隸、此次意國宣佈解放奴隸、所有被解放之奴隸、仍須依舊在主人家中工作、例在田間耕種、或出外工作、以為此項奴隸、但不致即行離開帝格雷省、而當留此作手工、或經商、至於蓄奴主人對待奴隸情形、係於供給住宿之外、每年給衣一襲、此次意國當局雖取締蓄奴、然於解除奴隸制度、但對於蓄奴主人、乃以分發補償之云、

所至鑿井築路

路透瑪薩瓦二十日電 據當局宣稱、意軍自十月三日至今、遇害者共一百三十二人、傷者共三百十二人、病死者至今共有一百十一人、病者有一百八十二人、內有二十一人、係因乘坐汽車翻覆、已送回國、意軍在所至之地、即鑿井築路、意人與伊利特里亞人、已在阿狄格拉特與阿杜亞兩處開設商店多家、

自願健康無恙

哈瓦斯阿國帝格雷省前線二十日電 據意軍當局宣稱、意軍健康情形、甚為滿意、在最近一月中、前方病兵之死亡者、軍官僅四人、下級軍官僅十人、兵士僅九十九人、水兵僅十四人、黑衫軍僅九十五人、其中無論兵士在內、已遣回國者、計三百十五人、由醫院船「加利福尼亞號」、維也納號等運回、

國聯各國代表意見
對意制裁收效必宏
意國經濟財政必受窒息而後已
若軍事失利法西斯政治亦可虞
英國封鎖蘇彝士為最有力一着

國民日內瓦念日電 記者今日向國聯各國代表徵求「制裁將否有效」之意見、據悉多數代表相信將來國聯對意施行經濟及財政制裁之後、不獨對於意國將大有影響、且能使意相墨索里尼之權力、完全動搖云、若干代表謂、意國遠征非洲、如遭失敗、則墨氏法西斯黨專政之崩潰、將為必然之結果、而其所以崩潰之直接原因、將為日內瓦在經濟上及財政上「方面之戰爭」、國聯於上星期六所完成之制裁計劃、逐漸進行、將使意國在經濟上及財政上窒息而後已、經濟專家以為、國聯制裁之影響、在初期實施之時、意國將無所感覺、因意大利為高度工業化之國家、能於短期內自給、且奧匈及阿爾巴尼亞三國、皆不參加制裁、瑞士亦聲稱有不願之意、而意國或能自德、美、日本等國、購買銅、鉛、油、鋼等原料、凡此皆足使制裁之效力稍緩發生、惟一般代表咸承認國聯最有力之一着、在於英國之控制蘇彝士運河、若一旦封鎖、則紅海之入口已斷、將使意國在軍事上、成為不利、蓋英國不必在地中海一端作戰也云、

批准制裁意國案
須經立法程序

本報南京二十一日電 國聯通過制裁意國案、已由秘書處正式通知各國政府、希望於十月二十一日起、開始施行、我國政府對於此案、以外交部接到後、即須提交立法院審議、經過立法程序後、始克批准、本月內恐難一致執行、

美國避免入漩渦
具體工作有三

日聯東京二十一日電 本日據齋藤駐美大使報告外務省電云、美國避免戰爭之具體工作、大致向左列辦法進行、

(一)本月九日由商務部長宣明、大來輪船公司所屬船舶、現已自動停止開往意大利、

(二)國務院通告汽車公司、對於非洲戰爭地帶、停止運往貨車、

(三)紐約之聯邦準備銀行、對於加入之銀行、提出要求、謂與意大利或阿比西尼亞通商之際、須先行提出其貨品清單、以便檢查、

上項情形、似乎協助國聯之制裁、而實際上美國各銀行、均以為係屬中立法案所拘束、禁止向意阿兩國借款、而經紀銀行界亦自本年七月以後與英美兩國同業者取得連絡、加以限制矣、當非直接協助國聯也云云、

國民桑港二十日電 美國參戰軍人協會主席房尚德、今日在此間太平洋國際展覽會向二萬人發表演說、力主維持美國嚴守中立、并主張美國加入任何戰爭、須由全國人民投票決定、

參加制裁之代價
德將要索補償

哈瓦斯倫敦二十一日電 每日郵報外交記者頃宣稱、「德國將向英國要索相當補償、作參加對意制裁之代價、以抵補因參加制裁所受之損失、此當係指德國前年之所渴望、能在倫敦市場上之發行德國債券、抑係外交上之利益、目前尚未能預測」云、

意國對東非用兵
國內財政漸竭

國民華盛頓二十一日電 聯邦準備局今日報告、意國因東非戰爭之結果、其財政已漸告竭、

哈瓦斯羅馬二十日電 據財政部發表、結至九月三十日為止、國庫收支帳項、計九月份一個月、東非洲臨時支出達六萬三千三百萬里拉、本年七八九三個月合計、則為十三萬四千五百萬里拉、九月份一個月中、收入共計十六萬一千六百萬里拉、支出共計十七萬四千七百萬里拉、總計財政虧耗、達一萬三千一百萬里拉、紙幣流通額、則達一百五十七萬七千三百萬里拉、

統制引擎揮發油
設立國營制度

哈瓦斯羅馬二十日電 關於政府現擬設立國營制度一節、已誌昨電、查意國自本年八月一日以還、對於煤、銅、錫、鎳四宗、業已先後實施國營制度、此次復將引擎揮發油、歸由政府直接統制、實為政府一貫之政策、蓋意國統制汽油、實施已久、向係由「意大利煤油公司」辦理、該公司創立於一九二六年、雖為一股份有限公司、但其大部份資金、係由政府發給、其任務乃在調節國內市場、至原油精煉事業、迄至一九三五年一月一日、由政府對於引擎揮發油之輸入、須視國家需要情形、由政府加以核准後、始得進口、其價格則亦由國家規定之、至政府現擬設立之國營制度、實係對於人民購買引擎揮發油、再加限制而已、

英殖民地對意船
限制停泊時間

哈瓦斯倫敦念一日電 據新聞紀事報駐非洲奈羅比(在英屬肯尼亞境內)訪員報告、東非洲英屬殖民地當道、頃已實行中立條例、禁止意國所雇用商船、在英屬地港口停泊二十四小時以上、兼已禁止意國商船裝載揮發油、食糧、草料、以備運往意屬厄立特里亞、但因格於禁令、不及裝運完畢、即行駛出、其所載貨物、僅足敷最近之用、據悉英國官方採取上項禁令、並非由於實施制裁之故、

國民非洲英屬索馬里蘭比港二十一日電 英國東非屬地政府得停止意國船隻之行動、今日開始實施中立法令、強迫意國船隻、於到埠二十四小時以內、即須開行、意船泰爾瑪號、今日已被迫開離、未能裝卸運往意屬索馬里之汽油及食品、惟恐此項中立法令、與國聯對意制裁、並無關係、

瑞典反對侵略國
朝野贊同制裁

哈瓦斯瑞典京城念日電 國務總理漢生、頃發表演說、陳述國際局勢、略謂、「對意國實施制裁、既非仇視一國、亦非反對某種政治制度、僅係表示反對侵略國之態度而已、此項制度若行之有利時、侵犯南非時、瑞典所採取之態度亦相同、瑞典人民、一致認為、瑞典必須參加集體行動、以謀恢復和平、瑞典資產階級三政黨之代表、對於在日內瓦之政策、亦均與政府及社會民主黨一致、若以為總召集衆議院、以接准參加對意制裁之政策、則政府亦不反對」

法參院改選三分之一
總理賴伐爾獲勝
現閣外交政策獲得國人信任
選舉結果左派勢力已見增加

國民巴黎二十日電 賴伐爾之外交政策、現經獲得人民擁護、使其今日在參院選舉中、獲得勝利、賴氏現已當選、極端左傾候選人九人、與賴氏同時落選、賴氏認此次選舉、有此結果、證明國人對其處理意阿爭執及歐洲問題所採之策、獲得擁護所致云、

路透巴黎二十日電 法國參院改選三分之一、其特點為現任總理兼外長賴伐爾之獲選、此為法國政府之地位因以愈固、此次選舉、並無極端左翼派之重大反對、其內閣外交政策之得人信任、可以概見、現政府之努力或不致成功、賴氏當選外、巴黎區一共產黨員、亦已當選、選舉最後結果、急進黨仍為最有勢力之一黨、

各黨所得席數

哈瓦斯巴黎二十日電 本日參議員選舉、改選參議員三分之一、計投票三次、選出參議員一百零七人、各黨所得席數如下表、

超然派	十二席
保守黨	一席
共和黨	二十六席
左派共和黨	十七席
超然派急進黨	五席
急進社會黨	二十八席
超然派社會黨	二席
新社會黨	四席
社會黨(即第二國際法國支部)	十席
共產黨	二席
共計	一百零七席

左派勢力膨脹

此次改選結果、對於參議院各黨勢力分野、雖無重大變更、但左派勢力則已見增加、總計當選之一百零七席中、右派及中央各黨計佔五十一席、而左派及極端左派各黨、則佔五十六席、共產黨當選入參議院、以此為第一次、該黨領袖加香、亦在當選之列、按參議院選舉、係採限制選舉制、選舉人之一部份、係各市參議會之代表、自最近市參議會選舉、左派各黨獲得勝利後、一般人預料參議院改選時、左派統一陣線必可獲勝、今則果然、以左派在各市區參議會佔多數、於第一次投票後、即當選七人云、

英王摯友
雷德斐故世
曾參加南非歐戰兩役

路透倫敦二十日電 內格勳爵前曾參與維多利亞女皇時之內征事務、南非戰事與歐洲大戰、均參與其役、著有勳勞、

德愛爾白河
四船互撞

路透柏林二十日電 今日愛爾白河有四船互撞、均受重大損傷、計為德船兩艘、英船與法船各一、各船皆已求救、並發無線電信號、

奧外長反對制裁
唯恐全國破產

哈瓦斯維也納二十一日電 外交部長貝勒格、在格拉茲城發表演說、謂欲圖維持歐洲和平、奧國經濟自由發展、實為主要條件、其關係之重要、較之殖民地問題實有過而無不及、貝氏又說明奧國商業若因參加對意制裁而至破產、則國聯會與他國雖欲加以援助、恐終無能為力、夫因實施制裁之故、而使全國破產、固非奧國政府所能考慮也云、

希臘保皇黨舉行大會
擯政勸民息黨爭
絕大多數國民均希望復辟
政府無意採行新政黨政治

哈瓦斯雅典二十一日電 保王黨頃在體育場舉行大集會、參加人數達六萬人左右、總理兼攝政孔迪利斯蒞會、發表演說、謂「新政府中、雖有人民黨重要領袖數人參加在內、但政府無意採行新政黨政治、反之、吾人當掃除黨爭、而使國民政府貫徹其純粹愛國之目標、抑國民大會表決、恢復君主制度、同時使全國參加公民投票之選民處於平等地位、國民大會完全尊重人民主權、俾令國民對於國體問題、作最後之決定、目下絕大多數國民、均希望實現復辟、一般人民、咸認恢復帝制後、全國將「復歸於和平」云、

改造政治基點

哈瓦斯雅典二十一日電 頃孔迪利斯總理向「喀瑟里尼報」記者發表談話、謂「國家政治、現宜徹底改造、改造基本要點：

(一)恢復君政、鞏固王權、俾令國王成為各黨之最高仲裁人、

(二)改革行政機關、

(三)增加行政權力、

但欲實施此種改制、必須經國王核准而後可、故國王返國復位後、內閣即當提出辭職」云、

全國籲請復辟

哈瓦斯雅典二十一日電 本日雅典體育場舉行全民聯歡大會、政府人員均行出席、衆人高呼希臘王喬治二世萬歲、外省各城市亦均於本日舉行集會、前總理查爾達利斯向衆發表演說、籲請喬治二世返國復位云、

陶爾斐斯紀念碑揭幕
奧副理論軍事統一
合併軍事機關以竟故揆遺業
決與總理合力剷除一切阻力

哈瓦斯維也納廿一日電 奧地利省理波爾登城、已故總理陶爾斐斯紀念碑、今日舉行揭幕禮、副總理斯塔亨堡親王發表演說、謂「現政府將一切軍事性質之組織、加以合併、並擬改組國防軍、由內閣全體負責指揮、俾與前總理陶爾斐斯之遺志相符、此舉具有特別重大意義、凡以身殉國之故總理、現政府具堅決不移之志願、以完成故總理之遺業、今後吾人當協力擁護總理許士尼格、決不容有阻礙國家統一之事業、凡吾人首當團結一致、吾人決不容共產遺孽、從事紊亂、不問其來自何方、必加剷除、此則總理許士尼格與余、已決定者也、奧國將永遠存在、絕非奧國人民自甘背叛、即國運之勃興、亦決不可能、總理許士尼格、完成此種功業、必能得全國人民之完全信任也」云云、

西班牙左派共和黨
舉行大示威
前總理阿查那出馬
籲請擁護國聯會

哈瓦斯馬德里念一日電 左派共和黨在前總理阿查那領導之下、於昨日在此間舉行大規模示威運動、各地來此參加者、有三十五萬人之多、阿查那親自出席發表演說曰、「吾黨今日之會、在西班牙共和黨活動史上、實為空前、恢復自由仍為本黨主張、吾人之目的、在於一致擁護國聯會、以保全和平、吾人不能以為國聯會不適於現時情勢、吾國對國聯應盡之責任、必須加以維持、國聯會之失敗、即西班牙之失敗也」、其擁護國聯之主張、已博得輿論讚揚云、

昨日賑災游泳表演賽全體合影（國際社攝）

賑災游泳表演賽 劉寶希仰泳出色

一分十九秒二超過全國紀錄 楊秀瓊小姐亦創新紀錄兩項

參加全運之游泳健兒、爲各地災民請命起見、特參加昨日之賑災游泳表演賽、該賽於昨日下午二時十五分在市游泳池舉行、各項節目中並採取平力賽、以增興趣、臨時又增加高板跳水、及蝴蝶泳等饒有興趣之表演、萬人矚目之南國英雄劉寶希、及美人魚楊秀瓊等、果不負衆望、各造新紀錄、尤以劉之一百公尺仰泳一分十九秒二、超過本人所保持之全國紀錄達一秒八、最爲出色、惟到場觀衆僅一千餘人、不及全運會時踴躍、市長吳鐵城、教育局長潘公展、及各省水災賑會主席許世英等均翩然蒞池、吳市長且頻詢有無擊破紀錄、關懷之至、池畔空氣、頗形白熱、每至精彩處、觀衆均歡呼欲狂、

男子組決賽成績

項目	第一名	第二名	第三名	第四名	成績
一百公尺自由式	李羅敏(港)	沈定鵬(馬)	石錦培(粵)	任孟雄(粵)	一分十一秒八
一百公尺仰泳	劉寶希(港)	林福宇(馬)	石錦培(粵)	陳啓謙(港)	一分十九秒二(全紀新)
四百公尺自由式	李羅敏(港)	吳文鑑(馬)	石錦培(粵)		六分二十八秒七
二百公尺四式接力	港(劉寶希 陳福星 曾河福 李羅敏)		粵(蘇天鎮 郭彬恆 陳其松 任孟雄)		二分二十五秒八

女子組決賽成績

項目	第一名	第二名	第三名	成績
五十公尺自由式	楊秀瓊(港)	薩惠英(港)	陳玉輝(港)	三七秒(全紀新)
一百公尺自由式	楊秀瓊(港)	楊秀珍(港)		一分二十三秒五(全紀新)
二百公尺俯泳	區恩照(港)			三分五十三秒二(超遠東)

最後奮鬥 李羅敏勝　開場賽爲菁英薈萃之男子百公尺自由式、於二點二十七分在氣溫七十七度及水溫六十九度下入水、參與者有馬華沈定鵬、港李羅敏、粵石錦培、任孟雄等四人、陳振興因更衣未畢、致未下水、發令員關頌聲持槍待發、任石先已出動、李沈隨之、關司令執法如山、召回重賽、最先兩人業已泳過半匝、重賽後、第一程四人實力均等、不分先後、沈定鵬轉身靈便、得着先鞭、李羅敏衝刺更佳、於七十五公尺時、超越沈定鵬、直衝終點、佔先四尺、石錦培又後四尺列第三、任孟雄殿軍、成績一分十一秒八、其時市長高踞司令台上、頻詢已否擊破紀錄、但因兩次出發、中間並未休息、致賽員體力疲乏、否則成績或能較佳也、

(一)李羅敏(港)　一分十一秒八
(二)沈定鵬(馬)　一分十三秒六
(三)石錦培(粵)　(四)任孟雄(粵)

五十公尺秀瓊還能　第二項節目爲女子五十公尺自由式、參加者薩惠英陳玉輝及楊秀瓊三人、爲增加興趣起見、特舉行平力賽、由薩惠英先玉輝一秒鐘下水、而秀瓊再遲五秒鐘下水、槍聲響後、惠英一躍入水、關司令在旁默記秒數、一秒鐘到、將玉輝一推入水、再過四秒鐘、又將楊秀瓊尾部一拍、砰然躍出、其時惠英早已泳過二十公尺、玉輝亦後薩無幾、楊果然神乎其技、但見水波響處、於三十公尺內已越玉輝而前、博得四岸觀衆、掌聲不少、楊繼增速度、準備最後衝刺、惠英亦是可兒、雖勁敵在後、亦能鎭靜前進、終以先半手觸池邊、未爲楊追出、其間距離不盈一寸耳、秀瓊成績三十七秒正、打破本人保持之三十八秒二全國紀錄、但不及本屆全運中三十六秒之佳、

(一)薩惠英(港)　四十三秒二
(二)楊秀瓊(港)　三十七秒(新)
(三)陳玉輝(港)　四十三秒七

賑災游泳入水表演（國際社攝）

寶希仰泳身手不凡　男子一百公尺仰泳、爲港劉寶希之拿手傑作、雄視全國、無人與爭、此次因報到太遲、未及參加全運、昨於賑災賽中初試身手、果然一鳴驚人、擊破全國及本屆大會紀錄、可貴之至、昨參加此項者僅有馬華林福宇、粵石錦培、港陳啓謙、及劉等四人、出發後、劉兩手翻騰、有如雷閃、二十公尺時、劉已佔先四公尺、林福宇雖奮力追趕、於五十公尺轉身時、後劉十五公尺、寶希不僅速度驚人、其泳法亦爲最新式之輪轉式、轉身時身體輕捷異常、最後速度之快、已臻爐火純清之候、終點先福宇達十七公尺、石後林十餘尺、成績爲一分十九秒二、超過本人保持之一分二十三秒一全國紀錄、及馬華林惠俊保持之一分二十三秒五本屆大會紀錄、

(一)劉寶希(港)　一分十九秒二(新)
(二)林福宇(馬)　一分廿六秒
(三)石錦培(粵)　(四)陳啓謙(港)

平力游泳秀瓊再勝　女子百公尺自由式、僅楊氏姊妹參加、仍按五十公尺之辦法、改取平力賽秀瓊後秀珍九秒鐘下水、迨秀瓊下水時、秀珍早已泳過二十二公尺線、兩岸觀衆、多爲之擔心、潘局長亦謂損失太大、恐難追趕、無如秀瓊絕技在身、一躍而前、其疾如矢、五十公尺轉身時、離珍僅五六公尺、嗣後愈泳愈速、九十公尺時已越秀珍而前、終點竟着先鞭、且勝珍三尺、一時鼓掌如雷、歡呼聲有如萬馬奔騰、成績一分二十三秒五、破全國及遠運本人保持之紀錄、與楊在本屆大會所造成者、亦僅差〇・五秒、難能可貴、非眞實功夫者不克臻此也、

(一)楊秀瓊　一分廿三秒五(新)
(二)楊秀珍　一分卅七秒一

四百公尺羅敏稱雄　男女四百公尺自由式、參加者有馬華吳文鑑、廣東石錦培、香港李羅敏、三人實力初相均等、一二兩桿不差毫釐、泳成直線、第三匝轉身時、石用足挺岸、略形佔先、李吳仍奮力趨前、於二百五十公尺時、兩人並駕齊驅、領先十餘尺、最後一程、李羅敏仗其轉身靈便、拋落文鑑、加緊衝刺、轉瞬即達終點、勝吳約九尺許、錦培氣力不加、又後吳十餘尺、成績如下、

(一)李羅敏(港)　六分念八秒七
(二)吳文鑑(馬)　六分卅七秒一
(三)石錦培(粵)

四式接力粵敗於港　男子二百公尺接力、臨時改爲四式接力、由港粵對抗、第一程仰泳、港以劉寶希粵以蘇天鎮應戰、第二程俯泳、港陳福星與粵郭蛙王相抗、第三程側身泳、港曾河福遇粵陳其松、第四程自由式、港用李羅敏、粵用任孟雄、槍聲響處、劉蘇仰身直前、寶希實座、豈能賽寧、勝負約五尺餘、第二程俯泳港隊陳福星先下水、蛙王小郭遲後五六尺、中途蛙王發揮絕技、漸漸迫近、終以損失過大、且福星亦非弱者、二程終點、粵隊仍後二尺許、第三程側身泳、河福較其松爲強、再先四尺、最後一程自由泳、孟雄與羅敏奮爭殊烈、羅敏較先一着、且前三程已超出在先、故從容奪勝、

(一)香港隊　成績二分念五秒八
(二)廣東隊　成績二分三十秒四

區恩照仰泳頗可觀　二百公尺俯泳、係男女合併舉行、蓋欲一試區恩照能否擊破遠東紀錄、楊秀珍亦加入伴泳、惟作自由式耳、男子方面爲港之方宗宇、粵之郭振恆及王耀民、五十公尺內王方佔先、郭次之、區楊並列在後、惟相距不及尺許、轉身後、方先四五尺、小郭着着進逼、未見效果、秀珍自是我行、已迫近小郭、仍後二尺、第三程中方已漸離漸遠、秀珍進逼耀民、小郭則以接力中勞乏過度、並不十分奮力、與區恩照並肩前進、第四程中方已力趨向前、佔先十二尺到達終點、王耀民則先秀珍一手、郭區則後十餘尺、區果以三分五十三秒二、破陳煥瓊保持之三分五十八秒遠東紀錄、但未超過秀瓊保持之三分四十一秒全國紀錄、蓋全國紀錄較遠運者爲優也、男子方面因係陪泳未計成績、

三項表演神乎其技　昨日臨時新增節目、有陳振興與曾河福兩人表演之蝴蝶式泳、距離爲五十公尺、振興佔先一尺、接着時錶、恰爲卅六秒正、陳振興於四式接力後、再加演五十公尺水底潛泳、非正式計時、爲卅六秒六、潛水泳非有眞實功夫、不能勝任、既須一氣呵成、又須速度敏捷、司令台上特於振興表演時加以說明、以示鼓勵、最後並有南國跳水大王黃錫麟蘇天漢兩人表演高板跳水、計有燕式、鐮刀式、背曲跳式、半轉體入水式、向後翻騰入水式、及雙人連環入水式等、或如倦鳥歸林、或如飛燕掠水、或如虎躍、浪翻波湧、或如龍騰、博得彩聲頻頻、其中尤以雙人連環入水式、最受觀衆歡迎、此種表演非精於此道者、焉克臻此、確神乎其技矣、

滬粵聯隊勝水球賽　最饒興趣之水球比賽、於各項完畢後舉行、由滬粵對抗港馬、裁判爲梁觀棠君、一聲銀笛、兩隊健兒一躍向前、滬粵聯軍前鋒張榮光先抵中央、挾球直前、所向無敵、港馬聯後衛陳福星捍禦無功、榮光將球一擲、直中鵠的、距開賽僅一刹那耳、中線開球、又爲滬得、轉遞右鋒石錦培、再傳郭振恆、轉輾多時、仍歸石手、在離門三尺處又一擊中的、再開球後中堅郭振恆還攻未中、再度進逼、又得第三球、港馬聯遭損失、雖有大將陳子青居中坐鎮、亦以軍無鬥志、門戶大開、滬粵隊陳其松勇往直前、又告命中、轉瞬間、上半時宣告終了、滬粵聯以四對〇佔先、下半時再戰、雙方以時寒水寒、祇賽一分鐘即畢事、未分勝負、總結果四對〇、滬粵大勝、綜觀雙方球藝、港馬前鋒亦屢有多次絕險之攻門、惜均爲滬粵後衛黃紀周及門守周達雲所救出、兩隊表演美妙、掌聲不少、陣線如下、

滬粵聯隊　周達雲(滬)　王新民(粵)　石錦培(粵)　郭振恆(粵)　陳其松(粵)　黃紀周(粵)　張榮光(滬)

港馬聯隊　朱家成(馬)　陳福星(港)　陳子青(港)　曾河福(港)　陳鴻成(馬)　王命雲(馬)　沈定鵬(馬)

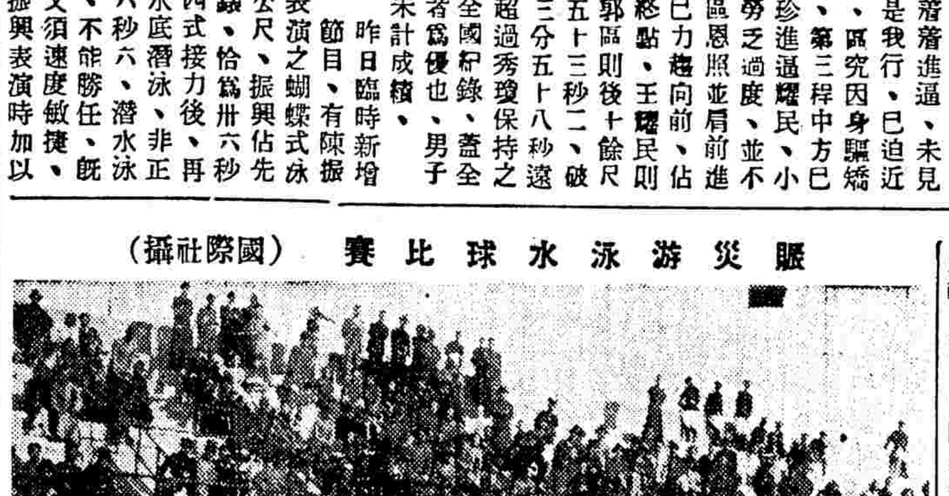

賑災游泳水球比賽（國際社攝）

全運會正式成績 應以總報告書爲準

游泳分數結算略有錯誤已更正 上海市應列第四而廣西爲第五

本屆全國運動大會男女游泳分數、結算上略有錯誤、大會紀錄股茲特更正如左、

男子組游泳

錦標　廣東五七分
亞軍　香港五〇分
第三　馬華三一分
第四　上海十二分

女子組游泳

錦標　廣東六二分
亞軍　香港四十分
第三　廣西十三分
第四　南京三分

據上更正、男子組游泳總分第四爲上海、前誤爲廣西、故男子部總錦標上海應得二十七分、而廣西無分、

頃悉第六屆全運會紀錄股發出消息云、大會各項成績紀錄、因時間匆促、其中容或有錯誤發生、更正不易、故大會正式結果、應以大會總報告書爲準云、

選手紛紛離滬 青島今晨北返

本屆全運大會閉幕後、河南、河北、山西、山東、北平等各單位職員及選手、均已於前日首途、青島隊於今晨分水陸兩途北返、福建隊則定於明日南下、華僑方面、馬來亞菲律濱均尚未定行期、三十二軍馬球隊因在滬尚須與西人比賽、須待二十九日始行離滬云、

又訊　全國運動大會業已閉幕、各單位選手、均已紛紛起程離滬、昨日歸去者、計有山西、河南、北平、山東、青海、江蘇、南京、浙江、四川、西藏、江西、貴州等十三單位、分乘舟車離滬、大會宿舍中、現已十室九空、尚有青島選手、定今日分兩批離滬云、

港足球隊今晚晉京作賑災賽

市長吳鐵城、以本屆香港足球隊、榮膺全會冠軍、其球藝深受各界人士之贊許欽仰、爰特與香港領隊顏成坤接洽、留請該隊分別在京滬兩地、作賑災比賽、已蒙應允、日期已定二十三日在南京、二十六日在上海、隊員除包家平因職務關係、不得不先行返港外、餘均出席、又該隊柱石李惠堂氏、自埠際網球比賽、以迄今茲、曠職行將匝月、事實上本不能不於大會閉幕後南旋、茲經吳市長之情商並代致電香港瑞典行續假一星期後、李氏以情誼及災黎關係、決仍於兩場賑災比賽中、爲港隊効力、兼爲災民請命云、

全運華僑健兒明晨早車赴京

此次南洋僑胞返國參加全運者、有馬華、菲律濱、爪華等三單位、中央僑委會爲優待僑胞起見、特派專員來滬、會同本市僑務局長簡經綸氏、招待馬菲爪三單位全體選手赴京觀光、已定明晨(二十三)搭早快車離滬晉京、約有一星期勾留、再行返滬云、

馬華選手參觀康元製罐廠等

本市康元製罐廠、在製罐業中、規模之大、冠絕全國、又以首先實行科學管理、得有成效、著名於世、其出品精良、故營業遠及南洋暹羅等地、去歲該公司在南洋一帶、宣傳募股、備受僑胞歡迎、紛紛投資、本屆全運在滬舉行、馬華選手返國長征、特於閉幕後前往該廠參觀、由領隊林命殿、王景成、林靄民等率領、於二十一日上午十一時到達該廠、該廠董事林康侯、王志莘、總經理項康原等、親自招待、並舉行茶會、以表歡迎、首由主席林康侯致歡迎詞、略謂諸君回國參加全運、成績極佳、不勝欽佩、吾人當前工作、一爲精神的、如諸位之提倡體育是、一爲物質的、如敝廠之努力實業是、甚望諸君於回南洋後、提倡國產實業、此則敝廠歡迎諸君參觀之微意、繼由項總經理致歡迎詞、並分贈各選手以該廠出品活動玩具一件、國徽一枚、各選手將國徽佩諸襟前、玩弄玩具、咸以製作精巧、趣味盎然、歡聲四起、旋由林命殿君代表演說、其贊美該公司努力實業、出品優良、吾人當本提倡國貨之天職、竭力宣傳提倡、並謝該公司熱忱招待之盛意、會畢攝影、參觀全廠、各選手以該公司設備完善、秩序井然、稱譽不置、再於舉行茶會時、適接新加坡來電、報告該廠出品在新展覽、得有特等獎、由項總經理當場報告、並稱謝南洋僑胞提倡國產實業之熱忱、頓時場中掌聲雷動、歡忭不置云、

又訊　馬來亞華僑選手、此次遠道來滬、初返國門、參加全運、倍受各界熱烈歡迎、該隊以暨大爲華僑最高學府、特於昨日上午十時赴該校參觀、當由該校僑生開會熱烈歡迎云、

西聯足球週末續賽 高級杯賽擬予恢復

優游對葡萄牙星期六在申園 東華遇英尼斯星期日在申園

西聯足球會本季比賽、已於十二日開始、上週末因全運舉行國際比賽、故甲組均輪空、本週末決照常進行秩序如下、

星期六秩序

(一)	法商會	對	西商隊	甲組	逸園
(二)	優游隊	對	葡萄牙	甲組	申園
(三)	西捕隊	對	聖約翰	乙組	聖約翰
(四)	法陸軍	對	初級隊	丙組	臘克斯
(五)	測量隊	對	衛生隊	丙組	跑馬廳
(六)	星光隊	對	薩伏亞	丁組	虹口一
(七)	西捕隊	對	同文隊	丁組	跑馬廳
(八)	特捕隊	對	聖芳濟	丁組	跑馬廳
(九)	公聯隊	對	亞佩倫	丁組	膠州公園
(十)	南路隊	對	俄僑會	戊組	虹口二
(十一)	蘭斯德	對	工華隊	戊組	虹口三

星期日秩序

(一)	蘇常爾	對	西捕隊	甲組	逸園
(二)	東華隊	對	英尼斯	甲組	申園
(三)	臘克斯	對	猶太隊	甲組	跑馬廳
(四)	猶太隊	對	阿卡廷	丁組	臘克斯
(五)	卡爾薩	對	亞佩倫	戊組	跑馬廳
(六)	PB隊	對	維鐵士	戊組	跑馬廳
(七)	UT社	對	堪德隊	戊組	虹口一
(八)	維華隊	對	亞細亞	戊組	虹口二
(九)	飛公隊	對	葡萄牙	戊組	虹口三
(十)	國銀隊	對	救火會	戊組	膠州公園

各杯賽隊名

至該會舉辦之史考托杯、國際杯、初級杯、榮令杯報名、均已截止、加入者頗踴躍、停止已四屆之高級杯、本屆擬繼續舉辦、待決定後再正式公佈云、茲將加入杯賽隊名、分誌於次、

史考托杯　法商會　英尼斯　猶太隊　葡萄牙　西商隊　西捕隊　臘克斯　蘇克爾　聖芳濟　優游會　東華會

國際杯賽　中華隊　英格蘭　猶太隊　葡萄牙　俄羅斯　蘇格蘭(丁)

初級杯賽　法商會　測量隊　震旦隊　法陸軍　青華隊　英尼斯　猶太隊　初級會　卡爾薩　葡萄牙　公聯隊　PB隊　衛生隊　俄軍隊　西商隊　西捕隊　工華隊　臘克斯　蘇克爾　特捕隊　亞佩倫　聖芳濟　優游隊　東華隊　UT社

榮令杯賽　法商隊　測量隊　震旦隊　法陸軍　青華隊　飛公隊　英尼斯　猶太隊　初級會　葡萄牙　公聯隊　PB隊　衛生隊　俄軍隊　薩伏亞　西商隊　西捕隊　工華隊　臘克斯　蘇克爾　特捕隊　亞佩倫　聖芳濟　優游隊　東華隊　同文隊　UT社

全運足球冠軍香港隊 應邀京賑災表演

後日與滬馬粵隊對賽

中央南京二十一日電　全運足球冠軍港隊應葉楚傖羅家倫之邀、定二十四日下午三時、約同滬馬粵等隊在中央體育場舉行賑災表演、票價分二元、六角、及學生三角券、今已開始售票、

爲世運會德國排猶問題 美國體育界示威

德雖一再聲明終不能取信美人

哈瓦斯紐約念日電　德國猶太人、即明年在柏林舉行之第十一屆世界奧林匹克運動大會、亦不許猶太選手參加比賽、美國人士聞而大憤、會强不參加明年大會、以示抗議、頃美國業餘運動員聯合會、瑪賀耐(前任最高法院推事)接獲德國奧林匹克委員會主席勒瓦特來書、有所聲辯、謂該會對於猶太人、並無差別待遇、瑪賀耐當即覆稱、明年奧林匹克大會對於猶太籍德國人、拒絕不許參加、此層現仍信爲確有其事、因此美國各體育聯合會、亦均拒絕參加云、

全運會射箭裁判張唯中談 射箭運動及推行方法

射箭具有偉大勇武之民族精神 今日下午在大夏大學公開表演

射箭一項本爲吾國鍛鍊體魄之良好運動、去年全運特增是項比賽、藉以引起民衆對之興趣、昨記者晤本屆全運射箭裁判張唯中、據談射箭對於教育軍事文化以及發揚民族精神、裨益殊巨、張君應本埠大夏大學之邀、定今日在該校舉行公開表演、茲將情分誌如下、

養成沉毅果斷美德　據張君談、射箭運動於教育方面、能活動筋骨、强健肌肉、鍛鍊精神、涵養氣質、以養成守規律、尙協同、沉毅果斷、光明正直諸美德、並可訓育理智、鍛鍊思考、在智力之運用上、能次第養成沉着精密之觀察、正確迅速之判斷、且遊藝性之射箭、更可調劑勞苦疲倦生活、至於在軍事方面、則射箭實爲射擊之基礎練習、

發揚勇武民族精神　再者對於吾國文化與民族精神方面關係更爲重要、射箭本爲吾國六藝之一、又爲和平之文化、具有偉大勇武之民族精神、同時可追憶吾中華四千年來與弓箭俱存之偉大民族之光榮歷史、換言之、弓箭存在、即中國光榮歷史之存在、

日射一時半月可成　至於推行辦法、可設班分組練習、於團體方面每日射箭一時、上弓箭學一時、十五日即可學成、科途步練習、進於中級高級射法、個人方面本人著有弓箭學大綱一書、可參閱練習云、

今日下午公開表演　張君昨又應本埠大夏大學之邀、於今日下午四時在該校舉行公開表演表演項目、計(一)四十公尺一號長方射的、(二)二十公尺四號圓形射的、(三)二十公尺六號長方射的、(四)射蘋果、(五)上下方向之活動射的、

中體聯 網球賽延期

因與江大網球衝突

本市中校體聯會網球錦標賽、原定日期、因與江大網球賽時間衝突、現已決定延期舉行、賽期正式日期、須俟網球委員會重行規定後另行公佈、但未報名之學校甚多、尙可即日向光華附中麥靜南處報名云、

海格路融園球場 今日網球表演

林望蘇黎廣駿將表演單打賽

熱心網球之陳其浩、以全運會已告結束、網球選手將分別離滬、特於今日下午在海格路三五七號融園設備茶點、招待馬來亞男女網球選手、並於二時半起請林望蘇與廣東選手黎廣駿表演單打賽、及謝莉蓮李飛莉女士等參加混合雙打賽、

湘義教宣傳週開幕 何鍵報告義教要義

中央長沙念一日電　全省義教宣傳週二十一日上午九時在中山堂行開幕禮、何鍵主席、行禮如儀後、報告義教要義、略謂人種智愚、雖稟賦各有不同、但與教育關係至大、國之強弱、視民智爲轉移、民之智愚、視教育爲啓塞、我國國勢將由弱而致於亡、如欲挽救國運、復興民族、非急起直追、普及教育不可、即全國人民一律應受規定學齡及年限之教育、各方對於此舉應視一種應盡之義務、此即謂之義教、德之復興、各強國無不力行義教、其基於此、我教部新訂實施義教暫行辦法大綱、頒發來湘、擬定第一期五年實施辦法、由教廳舉辦直轄城市及鄉村義教各區、各縣視其大小、設置班數、逐年增設、經過五年、綜計受一年短期小學教育之兒童可達二一九五八五人、爭經費支配亦有詳細計劃、總之實施義教之要義、(一)切合實際生活之需要、(二)養成民衆衣食住行之國家觀念云云、

教部派雷震 視察蘇義教

週內即可抵省

教育部以各省市推行義務教育以來、其進行已達何種程度、亟應加以考查、故特派定專員、分赴各省、實地視察、並予以指導督促、茲據教廳方面消息、蘇省視察人員、業經教部指定爲該部司長雷震擔任、雷氏奉派後、本週內可抵省、屆時教廳將派員陪同分赴各地視察、

教部昨討論 中小學課程標準

中央南京廿一日電　教部廿一日晨九時開中小學課程標準討論會、出席者王世杰、普通司長科長等、暨專家小學組陳鶴琴等五人、中學組廖世承等十一人、首由主席王世杰致開會詞、有下列兩點、(一)整訂中小學課程標準經過、(二)本部提出討論之要點、關舉行分組會、小學由楊亦曾主席、中學由廖世承主席、討論至下午五時散會、其結果正由兩組起草報告、以便提二十二日大會討論、

新華藝專 赴杭旅行寫生

上海打浦橋新華藝專、向於春秋二季、舉行旅行寫生、現屆深秋、該校援例舉行、由教務長汪亞塵教授吳恆勤周碧初等率同學生一百餘人、於昨晨搭車赴杭、領略勝景、攝取自然現象、爲期兩週、將來成績、必有可觀、

草塘小學 昨行新舍落成禮

南市魯班路草塘街市立草塘小學、自許少慧先生長校以來、積極整頓、學生驟增、以校舍不敷、特呈准教局、建新舍於草塘街、茲已落成、於昨日舉行新舍落成典禮、同時舉行成績展覽會、下午二時遊藝表演、晚七時並加放教育電影、

蘇省中學師範 各科教研會組織規程

蘇教廳公布中學師範各科教學研究委員會組織規程如下、第一條、江蘇省教育廳爲研究中學師範各科教學方法、增進各科教學效率起見、特組織本委員會、第二條、本委員會由委員二十七人組織之、委員由教育廳長指派或聘請之、教育廳秘書及主管科長爲當然委員、第三條、本委員會設常務委員一人、由教育廳長就當然委員中指派、負處理日常事務及召集開會之責、第四條、本委員會設職員若干人、辦理關於文書會議等事宜、由教育廳長就廳內職員調任之、第五條、本委員會每學期舉行大會一次、由常務委員召集、並爲主席、遇必要時、得召開臨時會、第六條、本委員會研究科目、暫分國文英文史地算學理化五組、每組設主任一人、由大會推定、負該分組召集開會及整理材料與意見之責任、第七條、本會會員、至少須認定一組、按各學科之性質、分別注重實際問題之研討、其範圍大致如下、(一)教材之選擇與補充、(二)教育方法之改進、(三)各科設備標準之研究、(四)課內習作及成績考查方法、(五)高初中各科課程之銜接、(六)關於各科教師進修事項、(七)其他關於各科教學之實際問題、第八條、前條所列各項研究範圍、由各組會員隨時集會與通信各種方式儘量研究、擬具具體意見、提交大會討論決定、第九條、本委員會研究結果、於每學年終了兩月前整理完竣、報告教育廳、第十條、本委員會會員及職員、均爲無給職、但會員每次開會出席旅費、得由廳按實開支、第十一條、本規程由江蘇省教育廳訂定施行、並呈報教育部暨省政府備案、

教部令發 醫專教材大綱

教部十九日通令公私立醫學專科以上學校云、案查醫學院醫學專科學校課目表及設備標準、業經製定頒行在案、關於該項教材大綱、茲已由本部醫學教育委員會編製完成、所有各校本學期各科教學、應力求與大綱相合、下學期即須完全遵照大綱試行、並於本年度終了時、由各科主任教授分別將教學經過及意見、編成報告、由學校彙轉本部、以資參酌、除分令外、合行印發教材大綱、令仰該校遵照、此令、

中國科學社 定期舉行二十周紀念

本月廿七日在京中大舉行

中國科學社、成立已歷二十年、茲定本月廿七日、假南京中央大學禮堂舉行紀念典禮、各地分會、亦同時舉行紀念式、並作有系統之科學演講、已推定羅家倫、趙元任、竺可楨、秉志、丁緒寶、楊孝述、周仁等爲籌備員、並指定羅家倫爲委員長、丁緒寶爲秘書、負責籌備一切、屆時必有一番盛況也、

兒童年實施會 將招待苦兒遊覽崑山

定念七日上午九時出發

本市兒童年實施委員會、爲優待本市苦兒起見、定於本月二十七日(星期日)招待本市苦兒三百名遊覽崑山、出發時間爲上午九時、團員於八時半前集合北站、搭京滬路火車往返、回滬時爲下午六時、該會日前並函請社會局分令各留養機關分配選送、社會局接函後、昨已訓令中華慈幼協會、上海孤兒院、救濟婦孺總會、及閘北慈善團等留養苦兒機關、遴選兒童、以便屆時會同出發云、

市商會夜校 國文晨班定期上課

市商會商業夜校附設之國文晨班、第一期業已結束、該校因徇各學員之要求、繼續開辦第二期、茲聞新舊生前往報名者、頗爲踴躍、人數已達二百餘人之多、凡利用清晨餘暇志願前往補習者、可自今日起、逕往市商會財務科報名加入、同時繳納學費、准於十月二十四日(星期四)正式上課云、

淮安旅滬小學招生

淮安旅滬同鄉會執監委員會、自推定蔣舜欽、邵乃鼎、金光楣、郁志翔、趙友仁、周元龍、李滄榮、吳玉賓、邵墨仙、湯增培、王步樓、朱有才、周文光等十三人爲淮安旅滬小學校董、負責籌設小學以來、[illegible]

上海聾啞學校 昨開三屆校董會

本埠西門外西林橫路上海聾啞學校、於本月二十日假座派克路功德林舉行第三屆校董會、出席校董王一亭、張壽鏞、歐元懷、張賢清、吳灝霖等、列席施殿清、沈璞梅、主席吳灝霖、紀錄沈璞梅、(一)報告事項、(一)本學期校務概況、(二)本學期經濟概況、(二)議決事項、(一)孫昱森校長因事辭職、另推教務主任施殿清繼任校長、(二)董事會剩餘書畫、由王校董整理後、標價銷售、以充學校經常費、(三)本學期不敷經費、除將銷售書畫所得之款抵用外、再從基金項下撥用、(四)學生切實實施職業訓練、俾畢業生出路、

標金復趨昂勢
昨日又漲六元六角
會數大衝出五十元關外 交易甚旺多空均有加碼

……晚止、共一萬八千九百四十條、內多方五十四家、空方十五家、

｜掉期｜（十月轉入十一月）買方惠祥貼出予恆餘三五條六元三角、日昌貼出予元永廿一條七元、下午未聞開、十一月尚有一千九百七四條未清、內多方十六家、空方十三家云、

外匯明平暗緊
起落少交易清

昨日外匯市況、明平而暗緊、人心平堅、起落漸小、交易轉清、華商復又扒結、但花旗大陸華比及日行均有供給、先塞後納、出入似繁、中央稍有吸進、但數有限、至海關銀市、英近平還長、美銀未更、匯兌升七五、至一分、中央銀行掛牌英平、美小〇六二五、法升二個、港加半、標準升二元三角、關匯未更……五元一二五、下午續見緊俏、交易更清、華比浙江出十一月五六二五、十二月由有利出五元一二五、緊至花旗華比大英有利麥行均出〇六二五、最後麥行吸一月四元六二五、結果又緊一二五、計現貨六元一二五、十月〇六二五、十一月五元五六二五、十二月〇六二五、比上週六緊二五、全日交易共八九十萬元、華商軋扒三十萬元、平衡稅仍徵百分之六·七五、以英金一先令八辨士卅二分之念九計算云、

週初收解浩繁
劃頭加水三分

昨日洋拆仍無變更、早午同爲一角三分、劃頭開盤白劃、收盤時加水三分、拆票交易、早市轉賬四百二十餘萬、新交易三十餘萬、午市交易四十餘萬、小總會交易五十餘萬、……進倉五十萬、華商銀行收解匯款三百餘萬、各種貨匯什款收解四百六十餘萬、電匯款六十餘萬、特種匯款一百二十餘萬、外匯結款九十餘萬、差金結出額一百三十餘萬、出倉八十萬、日商銀行收解票款二百五十餘萬、各種貨匯什款收解四百五十餘萬、特種匯款九十餘萬、外匯結款七十餘萬、電匯款八十餘萬、差金結出額一百三十餘萬、出倉五十萬、錢莊洋公單收解四千五百餘萬、洋劃頭收解七百五十餘萬、外匯款七十餘萬、客路來源二十萬、去胃現洋十五萬、鈔洋三十萬、收現七八十萬、輔幣市況、八開小洋早午均無交易、市價同爲八百二十六元、與前日同、四開小洋續升一元、早市爲七百六十二元二角、午市爲七百六十三元、早市成交二十五萬五千角、午市八萬角、銅元行情繼續放長一千五百文、爲三百三十八千文、成交爲代價洋九千五百元、合計三萬二千一百十串、

昨日票據交換數

上海聯合準備委員會票據交換所昨日票據總數、銀圓一千九百五十一萬九千六百念一元七角、內計交換總數銀圓六百另五萬九千五百九十八元零二分、匯劃銀圓六百五十八萬四千六百四十二元五角、代收總數發業三百三十二萬六千七百另八元七角七分、其他三百五十四萬八千六百七十二元四角一分、

花市始疲終回
標紗勢極堅定 現棉現紗銷淡

無錫白廠經運滬待解
昨日已運到三百二十包 洋莊絲銷暢達價益趨漲

粉麥跌甚銳

謠言漸息套利活躍
債券價昨勁漲元許
裁兵公債猛抬一元六角半

昨日證券市況、忽轉漲勢、各債券較上週皆高漲一元之譜、緣上週市場上盛傳之各種謠言、業經證實全屬子虛、空方計不得不退、都見機轉變趨向、爭向抵補、一方面銀錢界套利交易漸形活躍、多頭深得助力、大見穩頭、另一方面因謠言消滅、投資重感興味、昔日之旁觀者至是乃收購不已、頭盤開出即因需要孔殷、供給缺乏、勁漲五六角至八九角左右、自後次盤三盤以及末盤均極穩定、間或微漲一二角至三角不等、收市價較諸上週以裁兵公債漲一元六角半最鉅、捲烟金短及念三關稅等漲一元二角次之、此外除九六公債僅略漲二角五分外、其餘諸債概漲七八角至一元之間、各戶交易、四十八號、二十二號、十六號等進出較繁、統計全日成交約一千餘萬元、內上午佔三分之二弱、下午佔三分之一強、茲將各債高低市價列表於下、

客秈昨猛跌
洋米依然平靜

九月份上海物價指數（續）

特約商情電報　十月念一日

倫敦市情

英美匯兌　倫敦外匯市場、今晨沉寂、英美匯價開盤、爲四元九角一分八七五、與星期六日美英匯兌收盤同、午時跌去四三七五、午後二時、回起三七五、而爲四元〃角一分八一二五、

英法匯兌　開盤價爲七四佛郎六二、漲起六磅音、午時跌去八磅音、午後一時回起三磅音、而爲七四佛郎五七、後無變更、

金價　倫敦金價、今日爲一百四十一先令五便士、跌落兩便士半、

大條　倫敦銀市、今日穩定、價格未動、現貨期貨均爲二十九便士三一八五、美國購進、印度與中國售出、

橡皮　倫敦橡皮市況、今晨淸淡、一月三月期開盤價爲六便士四三七五、與星期六收盤價同、午時價無變更、

利物浦市情

小麥　利物浦麥市、今晨雖有不利之國外電訊、然尚穩定、午後一時、十二月期價仍爲六先令五便士半、未動、

棉花　利物浦棉市、今日轉形鬆動、午後一時、一月期價爲六·〇五、跌去六磅音、

紐約市情　十月廿一日

證券　紐約證券今晨市況、甚爲堅穩、開盤時除續股微有跌落趨勢外、各種證券皆因購者踴躍、價格飛起、但價高時、有獲利了結、價乃稍跌、道瓊斯三十種實業股票、平均價格、開盤爲一三七·五七、漲四十八磅音

棉花　紐約棉市開盤時之套賣、皆被吸收、市價旋漲三至五磅音、交易不旺、發電時市況沉滯、

小麥　南美與澳洲雖皆有使人氣餒之消息、但芝加哥麥市開盤、竟高起一二五、惟交易呆滯、維續開盤漲二二五、但交易甚少、價格不動、

橡皮　荷屬東印度土人橡皮出口稅、現又增高之消息、使紐約橡皮市場爲之起色、價格甚形穩定、開盤高一磅音、午前價續微漲、不過交易有限耳、

紐約證券市價

	上日收盤	今日開盤	五盤
美國冶金	五二·二五	五二·七五	五二·六二五

紐約物品市價

行市一覽表　十月念一日
銀洋錢市
中央銀行報告
國外匯兌
金市
銀樓飾金
華商證券交易所
華商紗布交易所
雜糧交易所
麵粉交易所
魚市

保護君之小孩 以免傳染病症

福美明達 保喉聖片

因君之小孩常與其他孩童一同遊玩或接觸，故易於受到喉症扁桃腺炎痧症及白喉等之細菌，福美明達保喉聖片具有殺滅喉病細菌之功效，業已得有一萬五千餘名醫之保證

謹防假冒

柏林華發大藥行製造　各大藥房均有出售

中國總經理 美最時洋行

商標

FORMAMINT

The Germ-Killing Throat Tablet

砂眼

[illegible]

診所上海白克路成都路西首（電話三四八八三）

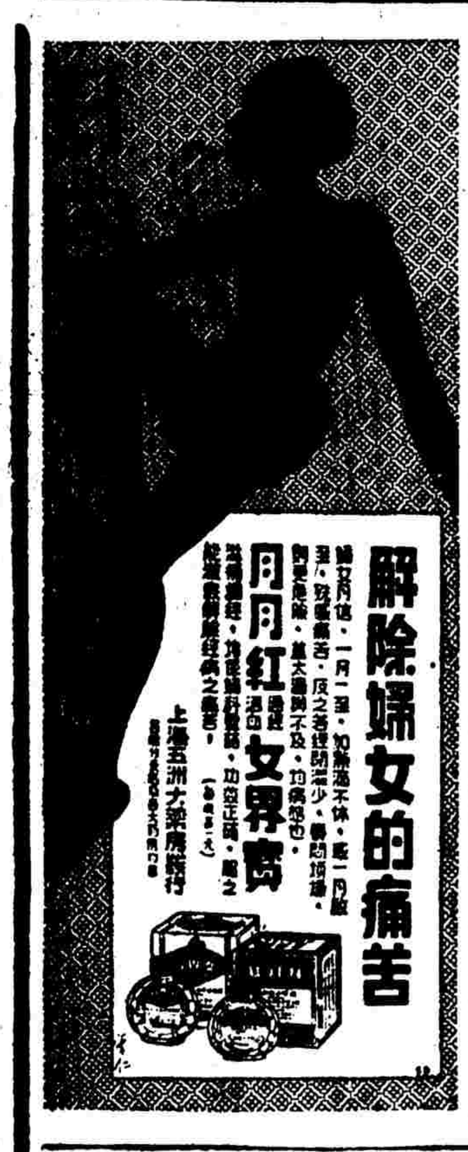

解除婦女的痛苦

月月紅 女界寶

上海五洲大藥房發行

什麼是作品的題材和主題

束莉

近來看到討論作品的題材與主題的一篇文章，那是申去疾先生在星火二卷一期上爲了補充任白戈先生關於這同樣性質的一篇文章而作的。申先生說到題材與主題，有下面主要的幾句話：

「題材是社會上的普遍事實，主題是作者處理題材時所抱的態度和所具的眼光，作品的題材則普遍一致，任人採取；作品的主題，則因人而異。表現同樣的題材，因主題的不同，而會得兩個相反的效果，這原因是題材屬於社會，主題屬於作者，也可說題材是社會的客觀，而主題是作者的主觀。」

他指斥任白戈先生把題材與主題二者，混言之曰：『也就是關於作家應該反映或表現怎樣的東西的問題』，而以爲應絕對的分開。自己也就輕巧的把『題材是社會上的普遍事實』，化作『也可說是社會的客觀』，『主題是作者處理題材時所抱的態度和所具的眼光』，化作與『主題是作者的主觀』同視了。

所謂題材，簡言之，就是客觀的現實，作者在未形成作品時所要取給的創作材料。因其尚未經過作者人爲的加工，所以又謂之曰素材，以示別於經過作者的主觀的整理，概括，統一等作用，而在完成了的作品裏，用具體的藝術形象把牠表現出來。後者這一創作活動的過程，通常就叫他做主題。

因爲文學作品，是通過形象而反映着現實的，這裏，就不能沒有作者的主觀加了進去。作者當從事創作的時候，他對於社會之多方面的現實，一定要通過自己的世界觀，抓住一定的瞬間，把握一定的角度，而把他所要表現的題材，造成藝術的形象出來。

但我們不要忘記的，是這裏所謂作家的主觀，即從一定世界觀底觀點，而對於題材給以整理。概括，統一等的作用者，並不是由於作者架空的幻想，頭腦的製造，而實是因爲所謂客觀的現實這東西，其本身就有本質與現象之分。各個現實間，又有着相互不可分的聯繫，有些作家，爲其階層的主觀所限制，每每不能從現象窺見到事物的本質，或者將現實之每一片面的特徵，過分的膨脹化，而忽視了與其他現象間所發生的相互聯繫作用。因之他們在整理題材的時候，有的却整理不出客觀的現實裏所能夠有的東西，有的整理的結果，却成了和現實相反的性質，這樣？由作者的觀點所整理過的題材，我們能說牠是符合於客觀的現實嗎？

只有前進的作家，他們從特定的視角與觀點，把握着正確的世界觀，在這樣的一種前提之下，經他們所整理過的題材而完成了的藝術品，才能最大限度地與客觀的現實相一致。

但這樣的與客觀的現實相一致，我們不要誤會以爲這是純粹的出於作者主觀的架空。相反地到是作者從特定的觀點，就客觀的現實裏所已經有的某種性質，把牠取來分析，整理，概括；這才被發見出來，也只有這才是現實之內在的本質，並非作者硬將主觀從外面添加進去的。

由以上所說的看來，可見題材與主題，二者的性質雖然有着某種程度的不同，但相互間却有着密切的關係，不能遽然的把牠那麼機械的分開的。任白戈先生所說的「也就是關於作家應該反映或表現怎樣的東西的問題」這話在這裏也不見得十分錯。錯誤的到是申去疾先生！他把主題既然解作是「作者處理題材時所抱的態度和所具的眼光」，而又以爲即同於素沒先生所說的「作家的主觀」，他不知道「作家的主觀」並不就能符合於「客觀的現實」。而「作者處理題材時所抱的態度和所具的眼光」若能眞的與「客觀的現實」相一致，問題到正在於如任白戈先生所說的歸結到「作家應該反映或表現怎樣的東西的問題」。

風雨之夜（下）

北崚

她是左近一帶地方很有一點小名氣的收生婆。

「疼是疼過一陣，王二嫂，我怕呢，唉！………」

說着，肚子又疼起來，簡直像有一塊石頭滾着墜，半天半天墜不下，然而又不能靜止一刻，足足繼續了半個多鐘頭，差不多他的身上出滿了熱汗，忽然，一陣巨烈疼痛之後，下部就像瀉肚似地瀉出一團熱刺刺的東西，身上頓時覺得輕鬆不少，她靜躺着一聲不出。她知道身上的東西下去了。她很累，似乎連一口大氣都呼吸不出。正在這時，嬰孩的啼哭聲開始在她的耳朵內叫起來了。她把視線移轉過去。

「王二嫂說：啊，還是一個男的呢。」

她作了一個男孩子的媽媽了。摸一摸肚子眞癟了，比一團棉花還要軟得多多的。血流得各處都是。

「看看罷，挺好看呢。」

王二嫂把孩子連洗都沒有洗，就送給她看。她看到了，這害她不淺的東西！她恨他，想要打死他，隨即讓一種性之母愛把她的心腸轉軟了，她漸漸引起來喜愛之感，如果不因爲血紅和別的刺鼻氣味，她眞要把他抱在懷里好好親一親她這初生的兒子。

但是，她眞能留下他麼？不！心腸不能變軟，那樣作下去。她是更難辦了。

她心一狠，跟王二嫂說：

「二嫂，你替我送育嬰堂去好不好？二嫂我多謝你了。我還是不要他，我養不起他，留不得他，他活着白跟着受罪。」

「男的呀，捨得送麼？」

「男的女的還不一樣，當媽的同要受苦。」

現在，她說到「媽」字，幾乎有些害羞，阿福娶她那晚上同床睡覺拖她時不也有這種相同之感麼。

「既然養不起，留不得，那我就替你抱去，只求將來別怨我。」

「哪里話。二嫂太客氣。」阿福嫂的氣力不大多了。「可是，嬰堂在哪里，你知道麼？」

「知道，你全不要操心了。」

「快送去罷。」她催促着，人好像上了催眠術，完全變了原樣。「快送去，多一眼我都不想再看他。」

「狠心的媽媽。唉！該說是狠心的爸爸！爸爸呢？」

王二嫂說完，包起孩子，不管哭不哭，打開傘硬抱着走出去了。門開時，風雨竄進來一大團，阿福嫂打了一個冷戰。她伸手一摸，頭上身上的汗全消了。她在自語：

「狠心的媽媽？媽媽不狠心，是爸爸太狠心哪！什麼爸爸，是夠力害人的呀！誰能明白她這當娘的苦處呢？當媽的人誰像她這樣不幸呢？………」

外面還是洒着狂風和暴雨。（完）

回來了

王璞

張大媽瞇着眼，又在街頭出現了。

自從張大媽的兒子出去以後，往日的張大媽的話，再不在這條街的居民底耳里飛着，不過在深夜里，常聽到她家的沉重的木魚聲，嘈咬着深夜的靜寂；據說她是在向菩薩禱祝，希望她兒子在外面能夠做官發財，漸漸的好起來。

眞的，這一點也不假，張公公就是她僅殘破底生活的唯一的證人。

「就這樣敗下來了，就這樣敗下來了。但願我們的駝子，在外面能夠發財做官，漸漸的好起來就好了。」

她虔誠地燃了炷香，向觀音大士跪下，瞇着老花的眼，喃喃的叫着。有時張公公說她兩句，她就會立刻大聲的哭了起來，散着髮，要和他拚命。接着那咒罵的句子，也就鎖住了張公公的耳朵。

張公公也嗚咽了起來，但他的影子，立即消失在門邊，沉重的腳步聲，一直響到前面廚房里去了。

「他還要喝酒，這老不死的。」

知道他又去喝酒了，猛的，她像給誰痛擊了一拳似的，頹然地跌倒在神龕的下面。一雙手只不住的抖着，臉上像灑了一層濃霜似的；但她爬起來的時候，又向觀音大士跪了下去；她覺得觀音大士的臉在發着光，頭也不敢抬的只伏在神龕下。

「只要菩薩保佑，駝子好起來就好了。」

自從駝子走了以後，夜，對這兩個老年人是太虐待了，每夜，他們總是給淚水浴得舒適地倒在床上，聽見遠遠的鷄鳴，才喃喃着：

「啊！天快亮了！」

當然，今天張大媽在街的出現了，是會叫全個草市街的居民奇異的，只要看她那掛在嘴角的微笑，就知道她這老年人該是多麼歡喜了，立刻這個新聞就像風似的從這個的吹進草市街的每個居民的耳里，大家都知道張大媽的兒子是回來了。

駝子比以前是胖得多了，而且那一身西裝，眞會叫草市街的居民羨慕與驚嘆的。他們的心里都掛着了問號，到底駝子在外面做了什麼官回來了呢？

是的，駝子到底做了什麼官回來了呢？可憐張大媽眞糊塗，給樂迷了心，當人家問她「張大媽，駝子哥做了什麼官回來了呢？」她負感到偏促，只點點頭謝意的笑了笑說：「嗯，駝子做了官回來了。」

晚飯後，她便顫着聲音問她多年未歸的兒子：

「你到底在外面做了什麼官呢？媽媽隨你去享福了吧！」

奇怪的是兒子陰沉着臉，他只偏促地移了移身子，又望了望他母親的臉，頭便低下去了，悠長地嘆了口氣

「到底做了什麼官呢？」當她看到了他的兒子搖了搖頭，她眞不敢相信自己是不是眼花了，讀了好多年的書，跑出去難道還做不到官嗎？那末，他做了什麼事呢？她感到了有點難受，心像是秋天一樣的荒涼，蕭索了。

「我一個月只有十多塊錢的薪金，不是做官，是在×地方賣文章。」她兒子眼里孕滿了淚水，勉強地望她笑了笑，他嘴唇咬得緊緊的，那樣兒有點像受審的罪犯，好半天，他又顫着聲音：

「你看我的衣服好嗎？但……那……是……朋……友……的。」

「家運不好，眞的一年年的敗下來了，駝兒今年替他算了命，說是交好運哩，然而……」

一向默着的張公公，喃喃着在抹眼淚，張媽媽望了望兒子，不響地又跪在觀音大士的面前，清脆的木魚聲，接着像深夜的鐘滴，很重地落在他父子的心上。

山城的憂鬱（續）

一・讀書人

英子

到了已經應該掌燈的時分，總外廊裏纔有了寥廊的腳步聲，慢慢地近了，然後聽見吱呀一聲，門的聲音，不久就有談完的燈影映到窗紙上來。羅樹穀先生知道是和自己同住在一個院的那間下廊房裏的青年回來了。

他鼻子裏微微地哼了一下。

那個青年人是不爲他所了解的，他認爲那是一個荒唐的人物，像現代那狂妄的青年人一樣，他羅樹穀對於這種人可有點瞧不上眼，他總常覺着他們在互相交換着譏嘲的眼光。那個青年人老愛在昏暗的燈下，用古怪的聲調在庭前的台階下來回走着誦讀一些白話的詩句。有一次他曾打斷那位青年人問道：

「你也是在讀詩嗎？」

爲了表示他對對方所讀的詩的懷疑，他故意把「詩」字讀得重一點和鄙視，那青年人的回答却好像是說：這也好算是詩嗎？那位青年人却似乎完全沒有理會他底意思，只是着說：

「詩！詩！好詩！」

「好詩？」

他愣然喉咕着把那本書從年青人手裏接過來翻了幾頁，一行長的夾一行短的，試着把頭搖了幾下，可是怎麼都哼不出一種合腔的音調來。於是他憤憤的合上遞回那個青年：

「這算是什麼詩，連韻都沒分清楚的東西，也好算是詩麼？」

言下他不勝嗟歎，頗有世事日下之慨。他曾讀過梁啟超和胡適之的白話詩文，（那是爲了想找一點破綻去痛罵這些叛徒纔去讀的。）雖然他覺得梁胡等都是破壞文章功業的罪人，可是梁胡兩人底詩讀起來畢竟還有點「詩」的氣息，現在，什麼東西！也算是「詩」了，他不禁在肚裏「阿呀阿呀」的嘆起氣來。

可是時代是奇怪地飛躍着的，鼎革後，讀書人底進身之階的舉子業便破滅了。那時候的羅樹穀先生是白費了幾十年的「八股」的「試帖」的苦功，曾經感到過幻滅的悲哀的。然而天無絕人之路，憑了這個舉人的功名能換得一般鄉人的信仰，便廣收門徒做起塾師來，這在他自己眞覺得是委屈而又委屈的事。不過時代對於他還是要不斷的摧殘着，上十年來，自從陳胡等提倡什麼撈什子的白話文後，羅樹穀先生底塾事就一年不如一年，一直到目前還得他不得不收了塾事搬到這異地找人謀事來。

現在，羅樹穀先生又聽到了下廊房那位青年人底朗誦的聲音了。

『……像一隻喉巴豆的鳥』

日本詩人 野口米次郎到滬

將舉行演講

世界聞名之日本詩人慶大教授野口米次郎，此次因赴印度旅行，於昨晨乘輪抵此，將在國際飯店及日本人俱樂部舉行演講。

上海郵政管理局封發郵件時刻表

務事理辦及件郵發封時按可皆局支各海上

寄往處所	寄遞輪船名目	日期	封發時間
[illegible]	[illegible]	[illegible]	[illegible]

招商局 輪船期廣告

江靖快輪 准於十月廿一日星期一晚開往漢口沿途各埠均靠

建國快輪 准於十月廿三日星期三晚開往漢口沿途各埠均靠

新江天快輪 准於十月廿一日星期一下午五時開往寧波

海晏快輪 准於十月廿三日星期三晚開往溫州

泰順快輪 准於十月念四日星期四午時開往烟台天津

海亨快輪 准於十月廿三日星期三上午十時開往汕頭香港廣州

公平快輪 准於十月廿七日星期日午時開往青島

同華快輪 准於十月廿五日星期五午時開往海州連雲港

遇順快輪 准於十月廿五日星期五午時開往福州厦門

江順快輪 准於十月廿四日星期四晚開往漢口及各埠

電話一〇一九七

昌興公司 日本皇后船

香港 小呂宋

[illegible]

輪船進口報告

[illegible]

輪船出口預告

[illegible]

外洋船出口期

[illegible]

開灤售品處廣告

[illegible]

開灤售品處 外灘十二號 電話一一〇七〇

[illegible]

元，按惟山風景，甲於寰宇，故所出發明為日無多，凡有志加入遊覽者，希早往該社報名參加，免致向隅，訂有簡章，函索函索，均所歡迎云云。

閔行瘧疾 並無危險發生

日前報載，上海閔行鎮，發現惡性瘧疾，上海縣政府，特訓令閔行區公所，詳查具報，區長吳時秀，奉令後，一面切實調查，一面函請中醫公會，加以協助，茲據該會復函云，查各會員症務統計，瘧疾人數，與往年增多，診治後，大都在一星期內即告痊愈，似乎時症之類，並無危險發現，間有先患瘧疾，舊症變他病者，以較平常瘧疾為重，然亦不致有性命之虞云。

蔡錫祺醫師近訊

蔡錫祺醫師，前任嘉興醫院主任醫師五年，技術精深，手術高妙，為該地病家所推許，今春來滬，為造福人羣，服務社會計，特設診所於上海白克路成都路口，近來就診者日衆，對於眼科一科，求治者皆得美滿之結果，以致求治者日衆，早已風聞全滬，外埠病家來滬求醫者亦日益多，即遠如湖南臨武，鍾鍾[illegible]等，四川江津中白沙東嶽廟，均來函求醫。

大東廠新出品莉娜襪

阿拉白司脫路A十八號大東毛絨駝絨廠，新由廠主邱君，別出心裁，創製一種莉娜襪，品質優良，色彩素靜，而耐穿牢固，毛身柔軟而緊密堅固，確非同業所能仿製，女界用以製作冬衣，尤形雅登，現本埠先施永安新新三大公司及各大綢緞局均有經售云。

友聲旅行團訊

崑山蟹叙

時有黃花，金黃正肥，一時雙蟹，因以聯論名山大川，比至樂事也，論江南黃蟹，無過洋澄湖產，玉臍金背，膏脂斑斕，遇人士所稱羨而不能常得者也，今秉九秋假令，舉辦崑山旅行，非徒在登名山而擴心胸，更並謀飽嚐螯以快朵頤也，況是日又適值兩路局籌辦划船及網球競賽，水上英雄，飛槳追奔，球壇健將，流星擊射，此又大足助興而寄耳目者也，茲誌詳情於次，地點崑山（蟹叙）青陽港（划船網球競賽），日期，十月念七日上午八時正由上海北站乘特別快車往，下午五時二十分，由青陽港乘快車返滬，費用，每人二元（見童一元六角），定額，三百人，即日起報名，十月念四日下午九時截止，額滿提前截止，十月二十七日上午七時五十分前，在北站本團臨時辦事處報到，並領取乘車證出發，行程，當日上午八時正開車，九時〇八分到崑山，遊馬鞍山，及午餐（一號至一百五十號）及遊覽館（一百五十一號至三百號）嘗洋澄湖大蟹，每人四只，中餐後一時集合，乘本團定備小輪，至青陽港參觀兩路局籌辦之划船及網球決賽，觀畢，並赴[illegible]之茶點，即乘下午五點二十二分車返滬。

於古代木雕之珍貴，東方藝術之價值，兼而有之，此外復有民間年畫百數十幅，搜羅南北各地之產物，代表各地風俗之所好，亦為有價值之作品云。

自由農場 發售紅茶牛奶

為中區寫字間服務

延中路一二六〇號自由農場，創辦迄今，已歷十餘年，農場主持人為美國康奈耳大學農科學士尤懷皋君，所出牛奶，因管理精恰，出品精良之故，早已蜚聲社會，今夏因營業擴展，加設營業部於香港路銀行公會一樓後，更以服務社會為宗旨，曾於五月至九月夏令期間，發行冷飲牛奶辦法，深得各界信任，近因天氣漸冷，該場為適應時令起見，特訂定「紅茶牛奶」辦法，專為各寫字間中區服務，既可充飢，復能滋補，現訂飲者已有二百餘人，詳細情形可電話一八二七六，或一六六六一，該場營業部詢問云。

反對粵徵豆類附稅 鄭澤南昨謁黃季陸

汕頭代表餘洞明業已抵滬

粵糧豆餅業反對粵徵豆類附稅，自豆糧運停工後，曾派代表鄭澤南等晉京請願，經財政部明令制止，但粵省徵收如故，自中委黃季陸由粵抵滬後，該糧豆餅業特派代表粵糧公會常委鄭澤南氏，於昨日下午七時謁黃季陸，詢問粵省徵收豆類附加稅案，汕頭豆餅業，推定代表餘洞明等三人，昨晚由汕抵滬，擬向當局請願撤消豆類附稅，代表等在汕時，會同各團體代表前往請願，以後在汕等候，遇代表迄未得便，今因代表抵滬接洽，業已抵達，特派餘洞明赴滬接洽，該氏定今晚六時在福佑路豆業公會召集各粵籍糧豆業萃秀堂敘宴，並請黃季陸出席云。

社會局提倡農事副業 訂定養雞合作辦法

市社會局，為提倡農民副業起見，特訂定養雞合作辦法，在本市高橋區閘行區先行試辦，俟有成效，再次推廣，茲探誌該局規定計劃及該局所訂養雞合作辦法於後，

規定計劃　各區合作農家各五百戶，兩區共一千戶，每戶假定養土雞母雞十只合計共養母雞一萬只，由該局發給純種雞公雞，每戶一只，共需純種雞一千只，指導合作農戶飼養，施用雜種交配方法，以達改良雞種，增加產量目的，據多數人研究結果，我國土種母雞每只每年平均產卵八十枚，其他各國已改良之純種雞，每只生產量平均在二百枚以上，年產有二百八十枚至三百二十枚者，兩相比較相差甚遠，如將純種公雞與土種母雞交配繁殖，第一代雜種之產卵量即可增至一百五十枚，經六年之改進，可與純種相等，以此推算，該局養雞合作，共養母雞一萬只，原來之全年產卵數量，約八十萬枚，一年以後，經改良之結果，可增至一百五十萬枚，每枚價值平均二分計算，每戶全年養雞收益，可增加收入一萬四千元，即每戶全年收益，可增十四元，本市農戶總數，除市區不計外，約在六萬以上，倘能逐漸推廣，二十年調查，一方面改良雞種，一方面提倡養雞，數年後不難普及，全市農家副業收益，每年最少可增加八十四萬元，際此農民經濟困難之秋，實屬不容緩之舉。

辦法　㈠本局為增進農民收益，提倡農家副業合作，以改良雞種為目的，㈡在本市高橋閘行兩區，擇定適當地點為合作試辦區先行試辦，其範圍每區約十村至十五村，以不超過五百戶為限，㈢養雞合作區一切進行事宜，在本局監督指導之下委託下列各機關團體負責辦理之，高橋區由高橋區農村改進會負責辦理，閘行區由閘行區市立農民教育館負責，㈣每區設主任一人，指導員一人至二人，由本局在上列各機關團體中，遴選擔任之，均為義務職，遇必要時，得酌給津貼，㈤養雞合作區所需純種公雞，由本局特約民生養雞場以最低價格供給，並協助指導事宜，㈥在施行合作之前，應先辦理合作區內之農戶調查，及農戶登記，並統計該區農戶土種公雞母雞之數量，㈦養雞合作區內，農家土種公雞一律不准繁殖，並強迫出賣，另由本局發給純種公雞，使與土種母雞交配繁殖，㈧雞種之分配，由本局與各該區主任會商決定之，㈨發給農戶之雞種，不收代價，惟農戶須服從本局養雞合作之指導，㈩發給農戶之雞種，應負飼養保護之責，倘因自己疏忽或故意致損失時，應照價賠償，⑪凡養雞合作區內之農戶，均須遵照本局雞種改良辦法，共謀雞種之改良，如故意破壞者，視其情節之輕重，予以相當之處罰，⑫各合作區農戶，每戶每年最少須繁殖雞十五只，至三十只，共一部份由本局給付相當代價收買，以資推廣之用，⑬出售鷄蛋或賣商以由各該區主任與指導員負責聯絡組織販賣合作社，⑭本局得隨時調查各合作區之改良事宜，⑮每村指定農戶一家，為養雞合作區之養雞紀錄，每日記錄其飼養狀況，由本局發給，並附表格由該農戶填具，⑯本局得隨時派員視察指導，⑰養雞合作區，由本局考核成績，分別予以獎勵，以資鼓勵，⑱本辦法如有未盡事項，得隨時修正之，⑲本辦法呈由市政府核准施行。

中國旅行社 雁蕩山遊覽團

出發在即

四川路中國旅行社所組雁蕩山遊覽團，定於本月二十八日，由滬出發，計遊覽八日，於十一月四日返滬，每人收費洋六十五元，其餘詳細辦法，可向該社遊覽部接洽。

口腔衛生展覽會 昨日開幕

本市牙醫公會所辦之口腔衛生展覽會，於昨晨九時在四川路青年會開幕，除各學校團體派員參加外，本埠衛生當局亦派員蒞會，並參觀各項展品，到會者約計有百餘人，同時並分送小冊子，此次展覽會，在國內尚屬創舉，故參觀者甚為擁擠，展品計有百數種，分門別類，有衛生、生理、病理、治療、預防等部，所有模型，均為國人所製，尤屬難能可貴，此外尚有標語圖畫等，珠璣滿目，頗能引起一般人對口腔衛生之重要，該會昨晚七時在青年會歡宴各報記者，席間由該會主席報告籌備經過，及發起該會之宗旨後，並由各記者參觀各項展品，至十時始盡歡而散。

本市棉捲取締分所 下月開始查驗

中央棉花摻水摻雜取締所上海市上海區分所，自於本月十六日正式成立後，業已開始辦理棉商登記手續，茲悉定於下月一日起開始工作，亦已定於下月一日開始查驗，將先從推行手續，茲悉該所相當時期，特通告市區內花行軋戶，手等，迅速遵照登記辦法，前往登記，至到期尚未登記者，即由該局辦理云。

地產商 崇記號宣告清理

本埠廈門路一二三八弄四號崇記號，經營地產，開設十有餘年，資本十餘萬，近受市面不景氣，地產無人問津，致週轉不靈，無法維持，於昨日委由史良律師，代表宣告清理，並通告各債權人，在一星期內，攜帶債權憑證，向福州路三百十號登記，債務人亦於七日內前往償還，以便清理云。

貸款會昨常會通過 票據承兌辦法

俟呈請財政部核准後施行　續通過信用小借款五十件

上海工商業貸款審查委員會，昨日下午四時，舉行第十五次常會，到委員蔡增基、宋子良、吳蘊齋、王曉籟、王延松、秦潤卿、貝淞蓀、席德懋、張佩紳等九人，請假者杜月笙、陳光甫、徐寄廎等三人，由蔡增基主席，報告上屆會議決議案，通過信用小借款五十件，借款總數國幣三萬八千五百三十元，至於撥款三百萬元，為工商業票據承兌或保證及貼現之基金辦法，經修正通過，直至下午五時始散，記者昨向該委員會探悉，該會為扶助工商業，救濟生產，流通國貨，並維持工人生計起見，復得各銀行莊同意，於信用小借款項下，撥出國幣三百萬元，為工商業票據承兌或保證及貼現之基金，仍以部發團庫證券為擔保，該項修正之辦法，決定今日由會正式呈請發表，同時由該會備文呈送財政部，俟部令核准後，即行實施云。

招商局理監事總經理 先後呈請辭職

每星期理事常會已停止舉行　交部懇切挽留但辭意均甚堅

招商局全體理事，業已呈請辭職，總經理劉鴻生，監事會全體監事盧學溥等，亦先後提出辭呈，交通部長俞飛鵬，業已挽留，茲誌詳情如下：

全體理事辭職以後　全體理事張嘉璈等，杜月笙、楊永泰、王曉籟、葉琢堂、劉鴻生等十五人，自呈請交通部辭職以後，即不到理事會辦公，每星期四之常會，亦停止舉行，一切事務，由秘書吳仲衡辦理，交通部長朱家驊雖已予懇切挽留，但各理事表示決於十一月一日任期屆滿之後，不願連任。

總經理劉鴻生辭職　總經理劉鴻生，對於本人自辭去常務理事後，亦已辭去總經理之職，劉氏已於日前赴滬考察團界經濟考察團一代表，並以秘書組長等名義，依前組織章程第二十三條規定，總經理任期五年，由民國二十一年十一月十五日就職後至本年十一月十四日期滿，得連任一次，「總經理任期五年」，故劉總經理自民國二十一年十一月十四日止，迄至本年十一月期滿，任期未滿，不願連任。

全體監事亦提辭呈　監事會監事盧學溥，陳光甫，徐寄廎，胡孟嘉，郭順等九人，由交通部長朱家驊發表，依章程規定，監事任期一年，期滿得連任，第一屆監事任期，自民國二十一年十一月十四日就職後，至本年十一月期滿，仍連任之，於二十二年期滿云。

各友，是否熱心實行，責在諸君，彼謂私友眾安，失我所期，彼謂他友皆曉，彼友宜理據財，此輩不如沽酒買烟食之，或安於食，亦知自求獎樂者，衣食飽足者，但知他人者，非皆他人之事，衣食飽足者，儘知自求獎樂者，一萬五千餘人，有不中斷乃理耶，不如實际其利益，皆他友也，以免坊者前人之利益，同胞之間，正當仁義救國，不致失業者，若時此法方能苦備，一致三萬人，四出勸募，一切經費，由於得饒有之人名下，抽十分之一，今以郵局，有餘，則仍可酌提，每月之基金，必需之見，遇事宜也，（下略）並聲明總經理，亦由此項募捐，並遵照各項辦法，四川號，偷參加者，亦表贊同，熱心，擔任勸導，不妨與各君同，函致接洽云。

南洋華工在越南印度 失業者計六千餘人

據華僑總會方面消息，南洋華僑越南印度兩地失業華工計六千餘人，其在越南者，一千三百二十七人，而在安陽鐵路等處失業華工為數亦多，荷屬失業華工五千八百十人，印度孟買一百三十二人，連英美日法等國之失業華工統計在內，總數共達一萬九千一百十一人之多云。

錢業聯合準備庫 開首次執委會議

推定秦潤卿等五人為常委　檢查委員為俞佐廷等三人

上海錢業聯合準備庫，自日前選出執行委員後，經於前日舉行首次執委會議，出席執委秦潤卿、劉午橋、陸書臣、徐伯熊、任介眉、沈景樑、李壽山、邵燕山等十五人，當場推定秦潤卿、李壽山、邵燕山、陸書臣、何衷筱等五人為常務委員，並推定主席，推定檢查委員三人，俞佐廷、裴雲卿、謝韜甫、何衷筱、邵燕山、陸書臣等，並推秦潤卿為主席，常務委員會議，推定主席委員一人，推定常務委員五人，任期一年，又推定檢查委員三人，議決一切經常業務，即由各委員負責辦理，並經基本業務全體大會，推舉常務委員，俞佐廷等三人為檢查委員，並推俞佐廷為檢查委員主任。本準備庫一切進行事宜，㈠儘速籌備開業事宜。

全國第六屆 木刻聯展閉幕

第六屆全國木刻聯合展覽會，自於雙十節起，在上海中華學藝社展覽以來，迄今十日，已於昨日閉幕，即日即將移往南京廣州各地展覽，作品一百餘幅，會期內觀眾擁擠，作品中之「逆水行舟」、「惡鬼」、「出獄」等作品，尤為一般所稱道。

提倡速築救災 防中斷難濟災黎

仁記路華洋義賑會，自各省災情發生以來，參加籌賑，恐防中斷，據該會接得之報告，災區甚廣，照錄如下，敬啟者，本會慈悲心切，救濟水旱之災，向不分畛域，惟近年災情遍地，災民無數，經費無着，現接黃河水災區域之報告，亟待救濟，即日分函各友，勸募捐款，俾資賑濟，際此冬令，災民啼饑號寒，尤堪憫惻云。

交部派員與滬銀行界 商電政公債抵押現款

用途全為發展電政建設事業　銀行對原則贊同辦法商議中

交通部長朱家驊，為發展電政事業，特呈准發行電政公債一千萬元，曾由郵政儲金匯業局局長沈叔玉，副局長周守良，與中央、中國、交通、上海、金城、中南、鹽業、大陸等銀行接洽，電政公債抵押現款事宜，各銀行對於抵押原則，表示贊同，惟具體辦法，如抵押額利息期限等，尚待詳商，今交通部已派科長周賢頌由京抵滬，會同郵政儲金匯業局沈周兩正副局長，前昨兩日，與中交等銀行領袖，磋商公債抵押辦法，俟抵押數目各銀行認定後，即訂立合同，將來承借各銀行，決組織銀團辦理之，聞郵政儲金匯業局亦為承借之一，記者，昨晚往訪周科長，據談電政公債之發行，全為發展電政事業，如無線電報、電話等，關於抵押問題，已由沈周兩正副局長與各銀行接洽，關於數目及辦法正在商洽中，尚未決定云云。

到定臨時辦法，實行以後，頗見成效，惟對於整頓取締本市攤販，以本市地域廣闊，攤販衆多，欲求徹底取締，殊屬不易，故自該局本年開始推進新生活運動以來，對於攤販，均採用臨時取締辦法，勸令遷設一定處所，注意整潔衛生，但以此種辦法，只能收效一時，非永久妥當辦法，故公安局決定本年內將予徹底取締，惟以此事非一局力量所能辦到，與公用財政社會各局，均有關係，擬於將來呈准市府，召集上述有關各局，商洽一根本解決辦法，以謀整飭市容云。

我出席國勞會資方顧問 顧炳元昨晚抵埠

考察經過共計十餘國

本屆國勞大會，我國出席代表，均於閉幕後先後返國，惟資方顧問顧炳元氏，於會議閉幕後，即往德國、瑞典、荷蘭、丹麥、考察各該國實業情形，並赴比利時參觀比利時世界博覽會，繼即赴法巴黎，復由英倫返偏考察，於上月初復由英倫遏太平洋赴美，往華盛頓，比經紐約、芝加哥、波士頓等名城，考察事團調體與捐稅等事業，並與美國捐稅專家討論中國捐稅事業，故顧氏因考察事項，日程歷時久，即於本月四日由美國舊金山乘胡佛總統號輪返國，已於昨晚十一時抵埠，上岸時顧氏在滬親友及工商各團體代表均往碼頭歡迎云。

市府徵收民地 建四處平民住所

一百二十餘畝咨內部核准

本市市政府，前以改善平民住所環境，整飭大上海都會市容起見，特在市中心區選擇子彈及其美路兩處，收用民地各數十畝，令飭市工務局設計建築平民住所兩大所，業經市府咨請內政部核准，公告收用，惟市府近復以遷子彈一處，地點僻陋，不合建築，決定停止收用，改徵普善路民地四十八畝四分四厘五毫，又以該兩處平民住所，尚不敷收容平民，經市政會議議決，再添建中山路及大木橋路兩處平民住所各一所，計中山路收地五十二畝四分四厘五毫，大木橋路收地二十二畝九分二厘，再咨內政部備案公告，內部據咨後，除將原收之邊子彈附近民地，共計四十一畝一分〇五毫註銷外，其改徵普善路中山路大木橋路等處民地共一百二十一畝九分六厘，亦已核准公告收用云。

鑛業金融調劑會 申請書審查將竣

俟通過後呈部再由銀團核放　申請總額超過擬增加借款額

實業部為救濟鑛業，設鑛業金融調劑委員會，內遇銀團成立借款一千萬元後，今鑛商請求貸款，已超過總額，行將審查完竣，分別訂約核放，茲誌詳情如下：

鑛商申請超過總額　實業部與銀團成立國幣一千萬元借款之後，各埠鑛商以現值市面凋敝，銀根緊急，是項借款，年息至多不超過八厘，故紛向實業部申請貸款，其申請者，總約二十餘家，估全國煤鑛商十分之七八，款數已超過一千萬元以上，業已由實業部將各鑛商申請書交鑛業金融調劑委員會審查。

審查將竣分別核放　鑛業金融調劑委員會，對於申請貸款之各鑛商申請書所填之各項，已由技術組長王正黼主持，分別派專家赴各鑛實地審查，行將審查完竣，即由該委員會通過後，呈復實業部，再由部轉發各申請鑛商，依照部訂合同，由各鑛商直接與銀團訂約核放，由部備案之。

擬增加總額調劑鑛商　昨據新聲社記者探悉，實業部鑒於各鑛商申請總額已超過一千萬元，擬再與銀團商洽增加，大致可望成功，俟增加總額成功後，可卜足額貸款，否則須照比例核減之，以一千萬元實完為止，是項辦法實行之後，各鑛商不致再感週轉不靈之虞。

公安局整飭市容 取締本市攤販

市公安局以本市為交通發達之區，中外觀瞻所繫，故市容之整理，實為本市重要新工作之一，除廣告及沿街各商店門口擺設之攤，已由[illegible]分別取締外，以本市攤販早已[illegible]

張孝若遇害後 家屬懸賞緝主犯

疑兇手係受教唆非出於本意　張妻傷勢漸痊生命可告無危

大達輪船公司總理張孝若氏，自十七日在邸被其老僕吳義高暗殺殞命後，其如夫人李氏亦同遭狙擊，受傷頗重，送寶隆醫院救治後，迄今傷勢漸清，生命可告無危，茲悉張之夫人及張宗弟敦等，以吳之殺張，疑非出自本意，或係受人教唆，近特懸賞五千元，緝拿指使者，並通知法捕房正式懸賞緝兇云。

兇手腦部在檢驗中　張氏之被害原因，傳說不一，特二法院檢察處，曾將兇手吳義高之頭部剖開，取出大小腦及延腦，送交法醫檢驗，以察腦部是否發生何種變化，今日由法醫檢驗官[illegible]，昨日上午，特二法院首席檢察官[illegible]「本檢察處檢驗吳義高之腦部[illegible]」

張氏棺柩將運南通　南通大生紗廠董事長張孝若，在滬被其老僕吳義高行刺殞命，已誌本報，茲悉張氏棺柩，擇日由上海將由滬輪運回南通，本館各界人士，以張氏不幸殞命，實南通實業界之重大損失，將定日內舉行追悼大會，以誌哀悼。

中一，已由電報請各銀行，本市中國銀行，前曾[illegible]公債之運，故資[illegible]，乃關團承認，計中國、交通、浙江地方、中國實業、上海四明、中國農民等六銀行，每銀行計五萬元，日內即可正式發訂合同云。

歐亞第二巨機 日內離仰光來滬

歐亞航空公司向德國訂購之容克式五二號巨型機，於上月卅日由德啟飛，中途經印度來華，因機件受損，停留仰光修理，迄已數旬，昨據航空公司消息，現已修理竣事，即將該機在仰光起飛，公司已接卡氏來電報告，該機於本月念五日左右飛離仰光，首途來滬，此次該機之來華，新聘德籍航空工程師主任何思氏，以便代理機航之組織，此間任務甚忙，不日前往港，另行派員赴港招待一切云。

旅日被迫僑胞 八十六批抵滬

旅日被迫僑胞，陸續返國者，已有八十五批，共計八百餘人之多，茲悉第八十六批僑胞陳宗興（浙江青田）等三人，復搭名古屋丸，於昨日下午一時抵滬，登岸後當即分送浦東新匯山碼頭鄧某宏社暫住，後候辦理六鋪老公茂，以便護送云。

上海縣新建設

上海縣政府近對各項建設，業積極進行，除電燈一項，於前日由該縣長與華商電氣公司總經理陸伯鴻簽訂合同，日內即可放光外，電話經費，亦經核准三千元，日內即可動工架設，至自來水一項，現正與當地紳商伯鴻等磋商，先行埋設水管，由曹家渡至北橋，籌款八千元，官民各半負擔，現縣政府一段，計長二公里，需款八千元，業與縣電話部等各機關，討論籌款辦法，一俟有着，即行開工云。

市商會解答 應貼印花簿據

上海市商會，昨函解答應貼印花簿據，發出兩函如下，致海寧洽鎮商會云，貼印花簿據，該會函復安徽梅洽鎮商會云，本月十九日，接准大函以糧食同業寄棧之米，依例於收到時將出給棧條，係屬同條性質，是以提米時並不另開收條，共性質是否同一，應照何項貼花，希查明見復等由，查印花稅法第十六條第八款，列有寄存貨物之單據一種，其性質係指倉庫等，凡各業商店存放或保管他人寄存物品或文契之單據，若係寄存人單據，則皆屬之，來函所述棧條性質，與該款相同，以可照此款貼用印花，相應函復，即希查照為荷，致金城銀行等云，接展來函，以收付貨款之銀行，對內計數，對外無關係，且無銀錢數目，照財政部規定，免貼印花等情，而與此事有關對內對外之分，以單據有內部使用，並不用以對外，故查印花稅法，均定如係營業所用，即應貼花，並不問其對外所用之帳簿，均應貼印花，至於按照銀錢收據之銀錢數，如不須貼花等一節，自應照辦。

中交等六銀行 投資浙省漁業

浙江建設廳，為扶助定海沈家門漁業起見，特聯絡中交等六銀行，組織漁業合作社，資本金六十萬元，由該地各漁民會三十萬元外，其餘由[illegible]

赴美考察團 籌備就緒月底成行

赴美考察團將展緩明春啟程　絲業考察團亦積極籌備出發

週來國內朝野人士，對於經濟建設事項，無不積極圖謀發展，同時為明瞭各國實業情形，以資取助參證起見，故紛紛組織考察團，分赴各國考察，赴日考察團已成行，赴暹考察團在日內亦將出發，赴美考察團，絲業考察團等亦在籌備中，年內將出發，茲分誌各情於次：

赴暹　該團為僑商各會所發起，外三部及海上實業界合組之半官式考察團組，業已正式成立，團長為[illegible]，副團長林康侯，團員彭學沛、王志莘等共十二人，原定本月中旬啟程，因辦理護照手續，以致延緩，現悉各事已畢，俟政院批覆發下，本月底即可成行，該團任務，據林康侯氏語記者，係考察暹羅國情實業狀況，及僑胞經濟事業，同時並聯絡中暹國交，慰勉旅暹僑胞，以促進中暹間之感情及商務。

赴美　該團係本埠國際問題研究會發起，原定名為海外考察團，旋以範圍過大，特改今名，並選由該會會員陳燕青、郭秉文主持進行籌備，現正積極籌備中，行期則未定，下月內如不能成行，則將展延至明春啟程，該團任務為考察美國政治經濟概況，及一切社會事業，準備以考察所得建設計劃，作我國經濟建設及發展工商業之張本，同時為謀表示答謝美國人士，對我國主張扶助之美意云，此外赴美貿易協會發起之赴美考察團，昨據該會負責人談，會員私務過忙，未能遽行，故決定俟明春再行籌備云。

絲業　絲業考察團，為本市及江浙絲業巨子所發起，全國經委會蠶絲改良委員會，實部國際貿易局亦均參與其事，籌備已久，因國外絲價疲跌，銷路滯塞，以致延緩，近以國外絲價稍好，組織考察團之事，乃在積極籌備中，昨據發起人[illegible]

水災會將舉行 賑災足球比賽

李惠堂等一行四十人加入

全國運動會，應上海各省水災義賑會之請，為救濟各地水災民眾起見，特於昨日（念一）正午在市中心區上海市游泳池舉行游泳表演，各界仕女，前往觀看者，異常踴躍，門券分一元二元，觀眾甚多，此次游泳比賽，除名滿全國美人魚楊秀瓊參加外，尚有上海著名游泳健將徐亨、劉桂芬等，全國冠軍等同時參加，故此次門券收入，成績頗佳，並定念六日舉行足球賽，而球王李惠堂等一行四十人，悉數參加，備最優美之球藝，以引起觀眾興趣，以增加收入云，又聞該會昨日又收到王丞恭等七戶，共洋一百七十四元五角，中國佛教會總秉[illegible]等，共洋一百元，[illegible]

兩路管理局 聯運會今晨開幕

提案三十餘起鐵部派員參加　各交通機關派代表出席會議

兩路管理局，為謀與各聯運機關，水陸聯運事業，力求便利起見，故前經召集各有關交通機關，定今日上午九時，在該局會議室舉行聯運會議，交通部派員出席，計出席者有鐵道部、招商局、中國航空公司、歐亞航空公司、浙贛鐵路、杭江鐵路，以及各輪船公司等，各派代表出席，提案三十餘起，計有運輸聯運等項，由有關各方面提出，以資討論云。

太古碼頭怪女屍案
地檢處已偵訊明確
係在押被告喬威氏糾黨謀害
起訴刑庭昨日下午正式開審

本年八月三日下午二時、法租界太古三號碼頭、盛京輪船起碇出口時、機器轉動、湧中翻起怪女屍一具、當經水巡捕房將屍舁至南碼頭驗屍所、嗣有婦人張周氏往認明、死者係其之外甥女張金林、遂具狀地方法院檢察處請求澈究、並有碼頭小工鄒忠陽投水巡捕房報告、謂死者實被推入浦中溺斃、鄒且願證明等語、該捕房遂派探偕鄒忠陽同投法院、請求加派檢警、將涉嫌疑之婦人喬威氏及喬連堂、褚福慶等拘案、經檢察處訊供後、喬威氏收押、喬連堂等交保候究、各情已誌前報、茲悉此案業經地檢處檢察官迭次傳證研訊明確、據情起訴刑庭、略謂、被告喬威氏與死者張金林認識、張金林原有銀洋二千元、隨夫存儲在褚福慶所開木號店內、二年前張金林以其夫孟桂營業失敗、借回山東原籍、今年夏間張金林隻身返滬、向褚福慶索提存款、以商行倒閉、未將存摺繳來、褚福慶不允照付、旋經交涉、由張金林登報聲明存摺遺失、並陸續取用銀洋一百六十元、旋由被告喬威氏代托向褚福慶全部索提、謂已提用一百六十元係存款利息、與褚福慶發生爭執、並由被告代托隣居胡登元介紹律師胡鳳翔與褚福慶交涉、進行調解、被告阻止張金林外出、時有糾紛、本年八月二日夜十一時許、被告與共同在逃不知姓名男子二人婦女一人、用黃包車將張金林誘至黃浦江邊碼頭、預謀殺害、旋由烟卜有黑痣之男子將張金林之雙脚下推入黃浦江中、另一男子持雨傘擊張、被告與另一婦女旁坐相觀、張金林旣被推入江中後、被告等卽行逃逸、越日由海關巡捕撈起張金林屍體、報經蒞驗明確、委係溺水身死、據死者姨母張周氏告訴、將被告拘案、訊悉前情、依法起訴、查被告喬威氏對於共同殺人行爲雖堅不吐實、但據鄒忠陽指證、歷歷如繪、且被告被逮時所著衣服、及勘驗張金林屍體上衣足襪均存、獨下體無褲、均與鄒忠陽所述相符、參以張周氏供稱、張金林前曾述被告不放其出來、有人要弄死他等語、被告實共犯刑法第二百七十一條第一項之罪云云、昨日下午三時由吳推事特開十三法庭審訊、並由選任律師方俊傑出庭爲被告辯護、吳推事命提在押之喬威氏至案、訊據供稱、年四十三歲、揚州人、住老縣前懷賢坊十八號、前夫已故、現與開設喬順昌帽子店主喬連堂姘識、與死者係在姑娘家(即褚福慶家)認識、對於謀斃張金林、則堅不供認、繼由水巡捕房探目程永年陳述出事後之經過情形、末由張周氏供、年六十歲、上海人、住福佑路恆德里二號、張金林爲三胞姊之女、係屬外甥女、今年四月初旬同申、曾在喬威氏家住過數天(喬威氏爲褚福慶第四妾之嫂)、出事日晚上九時許、張金林在我家出外乘涼、不知如何被人謀死、請求伸雪云云、吳推事得供、以案情複雜、候再核辦、喬威氏還押、

鄧駿聲唐曼公
控朱鴻烈僞造文書
屢次傳訊兩造未親自投案
庭諭下次再不到均須拘提

律師朱鴻烈、字浚如、江蘇吳縣人、現在吳凱聲律師事務所任幫辦、前因濫發支票、兩度被人在特二法院提起刑事自訴、前經判決處罰金、確定執行時不到、而朱無一定住所、飭拘無着、嗣朱到院出庭、始得拘獲、即措交罰金釋放、後提現尚在高三分院上訴中、最近朱律師又被江寧人鄧駿聲(六十三歲、住斜橋路天樂坊十號、前在鹽務稽核所任事、現年老退休)、丹徒人唐曼公(年五十二歲、在中央造幣廠任事)、兩人委任律師代理、具狀特二法院刑庭自訴僞造文書、迭經開庭傳訊、俱因被告不到、改期在案、此案之內容、緣朱鴻烈與自訴人等相識、上年多月間、朱假冒鄧唐兩自訴人及證守記名義、向陳述昆會計師事務所職員劉學平借洋一千元、由朱自任保人、立有借據、交債權人收執、嗣因此項債務到期不能清償、債權人劉學平於今夏具狀特二法院民庭對鄧唐暨朱四人訴追、歷次開庭、鄧唐等之傳票被朱收匿、致鄧唐兩人毫不知情、亦未到案、旋法院遂以一造辯論缺席判決、清償債款本利、迨法院簽發執行傳票、始送達鄧唐二人、鄧等詫無頭緒、雖經請求上訴再審、而均遭駁斥、祇得負擔此項債務、一面向債權人查究借款來源、始知爲朱鴻烈假名簽字僞造文書借款、即向朱交涉、經人調停、免予追究、令朱先還現金一百元、餘款八百元、挽人擔保、分期拔還、每期一個月還五十元、奈朱既無經濟能力、更無相當之保證、致調停不能履行、鄧唐二人乃委任律師起訴、由劉學平及證守記二人作證、昨日又奉開庭訊、自訴人仍由律師代到、朱鴻烈委任律師吳錫泉代表到庭、聲明管轄錯誤、庭上以雙方當事人屢傳不到、藐視法律尊嚴、諭謂自訴人與被告等不到、均須出票拘提、被告提出管轄問題、亦應自行到案聲明、姑准再予改期一次候傳、如下次任何一造再不到案、卽拘提不貸、諭畢卽宣告退庭、

新娘一日失明
因羞憤自戳死
已經檢察官相驗

浦東洋涇鎮西首半里許之郁家巷地方、居民成白妹、有子名龍生、業工、自幼由父母爲央媒文定附近趙八八之女新英爲妻、現男女已屆成婚年齡、故乾宅擇期國曆本月十八日結婚、大張筵席、迎娶趙女過門、翌日(即前日)上午、依鄉俗新夫婦應偕赴坤宅拜謁、俗稱回門、而下午四時許趙女返乾宅後、即入房將門緊閉、家人以爲更換衣服、故不疑有變、至五時許將近晚膳時、仍未見房內動靜、呼喊不應、家人大駭、急設法將房門啓開、則見新娘已僵臥血泊之中、察得頸項間喉管處戳入剪刀一把、深計寸許、喉管已斷、厥狀至慘、當經報告洋涇警所、昨晨傳驗地保投報地方法院、午後由院委派檢察官蒞場相驗、驗得委係因傷身死、諭令家屬先行收殮、聽候訊奪、聞死者近因病一目失明、乾宅尚未知悉、迨過門後、新郎大爲失望、回門時新郎不肯同去、事後又未往接、死者只得獨自往返、遂羞憤而出此下策云、

華德路西獄
一俄犯自戳
送往醫院命危殆

昨晚六時許、虹口華德路西獄中、忽用電話通知救火會、急召救護車一輛、據稱獄中有一俄籍要犯名斐拉賓者希圖自殺、用刀自戳胸間受傷、救火會據報後立即派車駛往將受

高三分院
昨日提訊姚桂生
紅丸上訴案開調查庭
人證未到諭改期再訊

住法租界安納金路榮生里八號之常州人姚桂生、爲海上地產富商錢業鉅子、本年一月五日被紅丸犯嚴壽祥指爲紅丸機關老闆、被市公安局請法租界捕房拘解特二法院、判處徒刑四年四月、併科罰金四千元、姚不服判、上訴高三分院、在上訴期間、請求交保被駁斥、姚又向最高法院提起抗告、茲悉昨日午後二時、高三分院推事孫鴻霖開調查庭、命提姚桂生到案、姚之辯護律師亦準時帶同姚之家屬到案、孫推事向姚諭曰、爾請求傳訊之證人嚴壽祥、姚炳元、姚福康、均未傳到、至司令部、迄未移提過來、本案還須改期再訊、被告辯護律師即起稱、本案上訴人姚桂生全身發腫、請求庭上准予交保出外診治、孫推事諭曰、本案關於停止羈押部份、本院裁定不准、上訴人已向最高法院聲明抗告、候最高法院裁定後再核

顧竹軒案
今日再開辯論
在第一刑庭

上海國貨公司動產
昨日未拍賣
因清算處請暫緩執行

婦人懸鉅賞
購緝殺夫兇犯
案隔三十月尚未破

被控保釋後逃避
歐建成累及保人
法院昨午傳三保人到案
諭限三天內繳付保證金

公共汽車衝突事件
市公用局昨舉行緊急會議
各關係方面負責人發表談話

市公用局負責人談

華商汽車負責人談

全運會交通組長談

爵祿飯店內
烟賭鉅案昨判決
洪龍生紀增壽徒刑年半罰金五百
其餘分別處徒刑罰金或開釋不等

懷興里房客
欠租案判決
照原租額打八折

兩商號突然失火
有圖賠保險費嫌疑
店主及夥友五六人被拘究

馬族
爭產案眞相

邵耀宗與邵念祖
被堂弟控告詐欺金錢
昨日開審兩造均未親到

王銀濤
價賣祖遺地產
族人去函限期分派

麥根路卡德路口
昨日清晨火警
福來理髮廳燬全部
永豐水菓行燬一部

階梯之試驗

如升階上樓或輕微操作便覺氣促心跳則君血液之虧損已無需他項證明矣血虧之病狀除面色蒼白外此殆爲最普通之現象治療血虧並使身體充滿稠紅濃厚去病强身之血液更無他品能及韋廉士醫生紅色補丸此丸由其神妙生血之功已拯世上無數病者於疾苦例如四川眉山大南街東南茶園劉君銘齋即其一也

劉君書云『鄙人經營茶業有年日夜操作致患血虧力疲憊偶一操作卽覺氣喘兼之咳嗽食減幸經友人介紹試服韋廉士醫生紅色補丸隨見食慾增進五瓶未完氣喘不作咳嗽停止體力復原至今精神煥發甚感韋廉士醫生紅色補丸之功也』

韋廉士醫生紅色補丸爲直接治療血虧之妙品故凡疾病之由血虧爲其根本原因者此丸莫不善治之如腦弱胃呆早老痛瘋腰肌疼痛系疼癱疾病後虛弱女疾病等皆是也

韋廉士醫生紅色補丸補血健腦馳名世界老少咸宜各藥房皆有出售或逕向上海江西路四五一號韋廉士醫生藥局購備每瓶大洋一元五角六瓶八元郵力不取

DR. WILLIAMS' PINK PILLS FOR PALE PEOPLE

力昱母
COD LIVER OIL WITH LECITHIN & MALT EXTRACT
Lecimorrh
24年的新貢獻
上海太和大藥房發行
各大藥房均有出售

敬送

新上海

校舍落成一週紀念會
童子軍行禮嚇壞鄉下人　張伯苓演說圍座齊拍掌

省·立·上·中

克伐

天氣是這樣的暖和，沒有風，也沒有雨，只有「暖和的太陽」，撫摸着每個人的心，大家都感到異常的愉快。

矗立在靜默鄉郊的吳家巷底省立上海中學，在十九日的上午，舉行了一個隆重的新校舍落成一週紀念會。

上中路上的一座牌樓，上面紮滿了彩，變成了一個五光十色的彩牌樓　上中的大門上也掛着結彩，把素樸的校門點綴得安偉富麗，尤其是其中「慶祝校慶」四個大字在晚上還明亮地發着光。

上午九時，正是慶祝會開會的時候，學校的大門洞開，無數的初中童子軍從大門口立起一直延長到該校的大禮堂，壯嚴地，維持着秩序，望過去，都是整齊的黃色制服，白棠色領帶，黑鞋黑襪，煞是壯觀！

高大的禮堂，排列得像長蛇似的學生絡繹不斷的送進去，男的，女的，學生，先生。面前圍滿了看熱鬧的吳家巷鄉下人，他們要進去，童子軍卻擱住了，大家爭吵起來，碰而剛巧來了幾輛汽車，裏面坐的是學校里請來的貴賓，童子軍趕快立正致敬，鄉下人嚇得躲開了。

由該校初中部的軍樂隊奏樂開會，靜默等等的老花樣做過後，就是校長鄭西谷先生致詞。

鄭先生所報告的是，學校過去的大概歷史，以及今後努力的方針，接着來賓王正廷先生致詞，大意是說「好的學校應該往前進而再進，改良而再改良。」

張伯苓先生的演講最滑稽，因爲上中的鄭校長是他的學生，所以說：「我辦的南開中學如果要與你們上中比，物質上的設備都不及你們，譬如你們學校裏據說有三十幾只顯微鏡，但是我們學校里卻只有兩打，——但是我深信你們學校里畢業出來的學生，决沒有像我們學校里那樣好，如果不信，那末你們的校長，就是我們的學生……」一陣熱烈的掌聲，充滿了禮堂的四周。

潘公展先生講的是奮勉的話，他說：「……傘破崙說：唯愚人之字典中有『難』字，惠林登在少年時就是一個不畏難的青年，大家同樣的不畏難，爲什麼滑鐵盧一戰，傘破崙敗於惠林登呢，這就是因爲傘破崙太驕傲，所以你們上中雖負盛名，但是切不要驕傲……」

這些位來賓都是從運動會里趕來的，所以胸前都掛有紅色徽章呢！

費了三小時的辰光，才從樂隊契樂聲中閉了幕，停兩天，他們還預備舉行遊藝會和運動會，想來一定是很可觀的。

都市生活的另一面
居住弄堂房子經驗談

也飛

我住的這條衖堂委實太不行了，一天到晚，總是那麽煩雜，但我除了暗暗地咒咀外，卻又無法去干涉他們，他們儘管煩，儘管吵，我又有什麽辦法？怕煩，祇有搬，不搬便應該去和他們同化，到那時痛苦也許可以少些。

那房子原不是我去看的，是一個茶房來代我租下的；因爲我當時恰巧發生了一樁不幸事件，所以心緒紛亂得對於一切都沒有心思顧到；於是就隨隨便便地住了下來。但我在這一星期多的時日里，使我所受到的精神損害實在難以計算了。尤其是當我提起一枝筆來，要想寫些東西的時候，總常常爲這些噪聲所破壞。雖然自己幾次想搬家，但近來的經濟問題又和我搗蛋得很厲害，因此沒法想，只好把痛苦按在自家心裏！

那兒所有的芳隣大抵是江北人和寧波人；而江北男人和寧波女人們說話的聲音實在有些像相駡，我起先兩天總疑心這里常常有人相駡，到如今纔知道他們的平常講話就和相駡吵架一樣的。但他們講話的聲氣粗大一些倒不打緊，可是一家二家三家……全衖堂都像這個樣子，聲氣既大，說話又多，那豈不要把這條衖堂鬧得烏烟瘴氣的沒有一刻兒寧靜麽？

至於這里居民的職業，我曾經向一位看弄的人打聽過，據說一半是黃包車出租人——即私人有兩輛或三輛黃包車出租，特以生活者——和黃包車夫，十分之三是小販，十分之二是其他。所以一條衖堂里至少要有普通三條衖堂里那麽多的人，男的，女的，老的，少的，一家人家平均總在四個人以上，而每一間房子里就有七八家房客住着，——即就我所住的那間房子而論，前樓，後樓，三層擱，二層擱，亭子間，灶披間，客堂背面等都擠得鎗鎗滿，說它是一個鴿棚，確乎一點也不過份。而大大小小的總共有二十三個人。試想這衖里有五十多間房子，那每一間以二十個人計之，不是就有一千多個人了麽？

早晨，三四點鐘的時候，那些小販都嚷嚷起來上小菜場了，也有的到行里去販貨的；陸陸續續地一直到天明。又是倒馬桶的來了，於是一片「倒——」接着就是一陣「刷……刷……刷……」的聲音。和女人的說話聲，混合地充滿了耳根子里，使在夢中的人準會聽着從床上跳起來的。日間女人的叫喊，說笑，相駡，孩子的哭嚷，男人的么喝，叫化的呼號，賣食物和玩把戲的川流不息的來往。到了晚上，除了日里所有的情形外，還有賣水菓，賣檀香橄欖，和賣夜點心等等的提高着破竹似的嗓子叫賣，此外，還有劈劈拍拍的骨牌聲，笑語聲，爭論聲，不斷的在這里擾攘着，交織着，所以我非特日間不能鎭靜思索，而晚上更不能入睡安眠。我厭惡，我憎恨，但除了暗暗地咒咀和痛苦外，有什麽辦法！

銀月歌舞團將在新光公演此爲團員馮鳳之舞姿

藝壇近事
關於欽差大臣及其他

沈西岑史東山等聯合導演之「欽差大臣」（即巡按）業定本月底上演，連日不分日夜，加緊排練，每晚金城第三場戲散後至深夜三時，工作猶甚緊張，王瑩小姐亦特自北平趕回，台詞動作，業已熟讀如流，大胖子殷秀岑，小胖子韓蘭根而已，經連日辛苦勞頓後，殷減輕十一磅，韓亦減少五磅。

鄭君里趙夢鶴近喉音均啞，聞均因排練欽差大臣所致。

趙丹養病南通，昨有長函致沈西岑討論「巡按」上演事。

張曉娟組織之銀月歌舞團，現已由華南返滬，現聞預備排練特殊節目即在新光表演。

出版界

現代大歌集出版

此書於本月八日出版、凡已購預約者、請即憑券向原定處取書可也、此書內有歌曲二百餘首爲閱者便利起見、特分筆劃類別易尋找、定價一元六角、照碼六折、如歌唱團購者、再有折扣、批發克己外埠函購、寄費加一郵、票十足通用、欲購從速、山海關路一六三號昌明書局、

賴古堂尺牘新鈔出版
中國文學珍本叢書第六部

上海雜誌公司刊行之中國文學珍本叢書、自上月十四日起、每逢星期六出版一部、從未間斷、使預約讀者、宛如訂閱一巨量之中國文學周刊、與普通預約、先付款而後取書者、其興趣更覺濃厚、昨爲第六週、出版明末清初時周亮工氏所纂之「賴古堂名賢尺牘新鈔」凡晚明諸大家之書翰、泰半收入、爲尺牘之總集、入清以後、竟遭奇禁、全書被毁、尺牘而受當道所忌、是書之價值可知、右文之士、偶獲一編、拱如珍寶、藏之祕笈、道光中、海山仙館叢書中覆刻之、然頗多刪削改竄處、該叢書則依據賴古堂原刊本排印、凡三百三十餘頁、得書七百餘通、其選輯義理之精當、文筆之輕逸雋永、爲尺牘中之上上乘、愛讀晚明文學、及喜誦書翰文者、實有一讀之必要、書由張靜廬君校點并跋、聞亦將列入第二輯中、異二集、零購普及本五角、特印本七角、外埠函購、免除寄費、預約第一輯叢書至本月底止尚餘十天、普及本祇收十七元、特印本祇收念四元、可以分期付款、每月僅付三四元、即可得叢書全輯、又下週出書爲「金瓶梅詞話」、現因應讀者之要求、趕印第一二冊、提早至星期四可出版、零售全部五冊、一元五角、可以單獨預約、祇收一元二角、特印本一元六角、尚……

（市）（聲）

購買補品可免寄費

維他命麥精魚肝油、與乳白魚肝油、絕非市上普通補品所能比擬、因此項補品、製煉之手續既繁、營養之成分最豐、故滋補效力、最爲偉大、現四馬路中西大藥房、爲優待外埠顧客起見、凡匯款購買一切寄費木箱稅餉、完全奉送、而維他命寶鷄汁、維他命牛肉汁、亦照此辦法、該藥房之一滴香潔白皮膚原料、每瓶祇售大洋五角云、

贈送腎病諸症祕方

本埠新閘路四五七弄四號懷春房康莊氏、鑑於近世患遺精早洩不孕、及婦女月經不調、赤白帶下等甚多、特將珍藏祕方、善書精印成冊、公開贈送、聞此祕方、靈驗異常、不論男女、凡患腎病諸症、服無不靈、治無不愈、各界欲需、函至該房索取印寄、不取分文云云、

樂鄉跳舞研究社

四馬路石路口維大福綢緞局樓上、樂鄉跳舞研究社、特爲初學者設想、以最低廉代價、供初學者最大之便利、聞每月祇須繳納社費大洋二元、每日下午四時至七時即可免費參加跳舞、五時研究、七點半起每兩小時祇須繳費五角、可令任何舞女伴舞、還有一種特別社員每晚練習四小時、所費不過三角二分二、如此初學生而既經濟又實惠、實初學及未學者之唯一勝地也、

啓事

新上海自即日起，恢復徵稿，請投稿諸君照常賜稿是荷。

新上海編輯室

海葬

王斌編導　天一出品　新光開映

莫思

(一)

我敢以至誠之意，推荐「海葬」於讀者之前。

劇作者王斌先生，正像費穆先生一樣，他是以嶄新的姿態出現於中國的電影界。雖然這里面還有着若干的弱點，但這是他的處女作，我們是應該原諒他的。

在它里面所紀錄下來的，是漁民們血和淚所凝成的史蹟。

看！在風吼，海嘯的浪濤上，漁民們爲了生存，他們祇有在波濤里掙扎着，掙扎着：結破，人亡，結果是換得了魚行老板的溫暖，換得了權貴們的溫暖。

主題上，劇作者是以極熱烈的同情心，寫着軍權時代與神權代的漁民的生活，一方以破船漁網向怒濤搏鬥，一方希冀神來保佑他們的安全，一方是受着權貴者和老板階級的剝削和逼迫。他是怎樣迫切地描劃出了漁民痛苦，他爲漁民吶喊，但他最後祇是無辦法地呻吟着：

「眼看着漁民一個個地海葬了！」

結構上，劇作者顯然還缺乏相當的勇氣，但，他能眞實地把握着漁民生活的黑暗面，我們對他那股熱烈的感情，是應予以極大的同情的。

(二)

在中國電影裏，同樣取材於漁民生活的，有「中國海的怒潮」和「漁光曲」，前者是正確地反映帝國主義者怎樣用了他們武力爲後盾以新的捕魚機械侵佔了中國的漁港，以及強烈地襯托出資產階級勾結的醜態，一方以卑污的手段來壓迫漁民。後者，雖然也寫着漁民在狂濤犧牲的片段，但祇是片段，因劇作者過份舖張了其他不必要的素材，主要的力量便減弱了。

「海葬」的作者的值得敬佩之處，就是他不拖泥帶水的寫着與主題不相干的故事，在它裏面，沒有羅曼斯，沒有題外穿插，他是緊緊地把握了主題，一點都不放鬆，一直從開始到結束。在這上面，劇作者是克服了「漁光曲」的弱點的。

但，「海葬」是過份重視了漁民痛苦生活，而且在畫面上所展開的痛苦生活，是漁民在波濤下的犧牲，以及極短的寫出軍權者對漁民的敲詐，他可沒有明顯地告訴我們，他們爲什麼敵不過風浪，他是沒有把破小的漁船跟外來的機器捕魚船在很短的膠片上對比一下，另外，他也沒有強調了苛稅雜捐這一點，雖然畫面也有過某某的手對魚行老板一握手之際，行使了他們的舞弊，來降低魚的價格，但到底對於魚的價錢直接有關的苛捐雜稅是沒有提到。

在積直的意義上來講，「中國海的怒潮」是較「海葬」更有力的反映出漁民痛苦來的。

(三)

因爲劇的內容與劇的編製關係，導演者在手法上雖略有不够之處，還是相當的緊張，相當的抓住觀衆的情緒。

我不覺得導演有着甚大缺憾的地方，除了開端幾場戲的場與場之間「蒙太奇」稍見不妥當之外，他是處處以極大的魄力作新的嘗試，例如：漁民在浪中掙扎(Cut)，漁婦們在神之前祈禱等等都很使人感動的。

對於人物描寫，他是不注力於一個人身上的，所以在畫面上，是平均地描寫羣衆生活，我是同意這樣方法描寫人物的。雖然，每一人物的個性將因之沒有强有力的表演，但決不會絕對表演不出來的。我們在「海葬」裏，還是能够看出虎子的個性很强，大毛較爲抑鬱，二毛是一個不怎樣懂得世故的孩子。

在配音上，他雖然沒有配上了完全適合內容的音樂，這也許是限於樂片，這是雖沒有多的成就，但也沒有違反劇情的音樂。

導演者最吃虧處，是機械上的種種不够表現內容，例如幾個小舟在狂風怒濤上顛覆的場面，要是開麥拉允許能够較爲眞實攝製的話，劇的力量勢必將因之而增加。

我覺得「海葬」的導演雖有欠缺的地方，但這是經驗問題，我相信他將來是有成就的。

(四)

關於其他，作簡略的觀感如下：

攝影大體上還不錯，在屋內的陰暗處，光線尙嫌不够，人物因之而模糊。

收音，高音部很好，例如漁夫高喊時，收得很逼眞清楚。

主題歌是悲雄而有力，同伏爾加船夫曲同樣使人感動，我認爲這是中國音樂界新的收獲。

佈景尙欠像眞一點。

演員方面，符保盧力之表演已够。惜說白太快。田方平平。劉莉影哭時不够認眞。張揆歸尙稱職。

總之，這是天一公司比較成就的一部作品。

今日節目類萃

本埠各無線電台

念四年十月廿二日

歌唱

富星——週率九二〇週波
美玲團「歌唱」　下午五時一刻至六時

東方——週率一〇二〇週波
玫瑰團「歌唱」　下午六時十分起

上海——週率一一〇〇週波
玫瑰團「歌唱」　下午七時半起

利利——週率一二四〇週波
丁香社「歌唱」　下午七時一刻至八時

東陸——週率六四〇週波
丁香社「歌唱」　下午八時至八時三刻

利利——週率一二四〇週波
玫瑰團「歌唱」　下午十時十分起

訂正

大中華——週率一一六〇週波

上午
十一·五〇—十二·〇〇　唱片
十二·〇〇—　標準鐘點

下午
一·〇〇—二·〇〇　何質彙四明南詞
二·十五—三·三〇　商情
三·三〇—三·四五　新聞
三·四五—四·〇〇　新聞
四·三〇—五·〇〇　教育局演講　星期六
四·三〇—五·十五　張王龍演公傳
五·〇〇—五·十五　商情　星期日停
五·十五—六·〇〇　紀範三故事小曲
六·〇〇—七·〇〇　衛生常識
七·〇〇—七·四五　醫藥衛生常識
七·四五—八·三〇　大上海歌唱
八·三〇—九·十五　紀範三故事
十·三〇—十一·十五　鮑樂樂故事　好青年

中西——週率一一四〇週波

上午
〇·十五—一·〇〇　蔣賓初三笑
十一·〇〇—十二·〇〇　忻趣洪四明宣卷
十二·〇〇—十二·四五　蔡玉蘭劉珍琳周惠芳王顧秋譚

下午
一·三〇—二·三〇　張鳳雲
二·三〇—三·三〇
三·三〇—四·十五　沈儉芳蘇灘
四·十五—五·〇〇　忻趣洪四明宣卷
五·〇〇—五·四五　呂笑波
五·四五—六·三〇　國難名人
六·三〇—七·十五　趙蕙香
七·十五—八·〇〇
八·〇〇—八·四五　沈儉安薛筱卿　時笑因緣
八·四五—九·〇〇　唱片
九·〇〇—九·四五　蔣如庭朱介生　落金扇
九·四五—十·三〇　天籟集周方歌劇
十·三〇—十一·三〇　謝幼蘭辞話合傳
十一·三〇—十二·一五　陳蓮芳謝蓮卿　文武香毬

播音機

◇虹光歌詠社，係由紅光社改組而成，業已於昨日正式成立，不日即於電台開始播音。（紅宣）

◇時代歌劇社，將團員增有許靜梅，劉莉影，金麗秋，燕嘉，錢文英及錢詩鹽，許靜萍，高芷夔，梁素生，方芸和，劉亞偉，金兮，譜名劇人，歌唱組有，柴美，紫紅，林嵐，黃鸝，朱琪，王組一洪，露露，芳菲，珍珍，徐琪，蕊邁等「歌迷人」。

明星公司第一次大規模的話劇運動

胡蝶女士歐游歸來的新貢獻

·五幕話劇·

月兒彎彎

編劇　導演　徐卓呆
明星公司導演科

看過兩年一度的全國運動大會以後，不可不看千載一時的明星舞台盛會！

今日開始定座
票價　八角　一元　一元半　二元

明天　九時一刻　公演

「月兒彎彎」有三絕：

(一)劇情動人，是最富於戲劇性的人生的表演，悲歡離合，每一句對白，都能超縱觀衆的情緒！

(二)佈景偉大，有山洪瀑發，洪水氾濫等情景，在中國舞台上尙屬創見。

(三)演員衆多，都是電影界最優秀的明星，一舉一動，一顰一笑，都是體貼入微，和劇中人合而爲一。

月子彎彎照九洲
幾家歡樂幾家愁
幾家夫婦同羅帳
幾個飄零在外頭

演出者：胡蝶　高占非　徐來　葉秋心　嚴月閒　王獻齋　朱秋痕　高倩蘋　龔稼農　孫敏　舒繡文　顧梅君　顧蘭君　黃耐霜　吳珠　徐莘園　王慧娟　蕭英　譚志遠　王徵信　王吉亭　謝雲卿　嚴工上　尤光照　王夢石　梅熹　袁紹梅　柳金玉　薛秋霞　沈駿

（月兒彎彎劇本請參看明星半月刊三卷一期月兒彎彎特輯）

新光大戲院

先施公司
十八週紀念大減價

光學部　美術照　減收半價
新式三百倍顯微鏡　每只三元
各種放大鏡　一律八五折

愛開牌　座地收音機
八燈九燈十二燈雙喇叭
天天三價半

罐頭部
本牌五磅四色餅乾　每聽九角半
本牌五磅椒鹽梳打餅乾　每聽一元八角

頭走　女飾　南茶　化粧
婦女大衣花呢由五折起
卅八寸印花窗簾布每尺二角四分
飛輪拉毛女外衣每件五元
JEAGER純毛女外套每件七元半
興化桂元每斤一元一角六分
金絲大蜜棗每元四斤
大號藍腰皂每盒一元四角半　每元一塊

飛雲汽車　電話三〇一八九　三二八九
送貨車　租汽車

銀花

「月兒彎彎」拾零

胡蝶與王獻齋在月兒彎彎中，是一對快樂的夫妻，但後來給洪水冲散了。

胡蝶在患難中，她情願捱餓，而不嫁給有產的同學高占非，她忠實她的丈夫，同時也受了「好女不嫁二夫」的封建的遺毒。

顧蘭君熱戀着她的表哥高占非，但高並不愛她，於是形成一個三角戀愛的悲劇。

王獻齋捨棄了胡蝶，而與朱秋痕結婚，還殺死了自已親生的女兒。

幾千年來，爲什麼女子要受男子的支配？爲什麼要出走？胡蝶爲什麼要犧牲一切？「月兒彎彎」詳細地解釋了許多婦女問題。

當「月兒彎彎」排練時，許多影迷致函明星公司探詢「月兒彎彎」的演期。

「月兒彎彎」這次可算是舞合劇的大規模的演出，除了劇的本身有五幕外，其它如佈景，音響，燈光等亦偉大無比，如月夜中洪水爆發的場面，幾千難民的呼聲，大水聲，均盡逼眞之能事。

「月兒彎彎」已擇定本星期三（廿三日）起在新光大戲院公演。

麥格蘭風播音

高氏兄弟精心攝製的國產卡通片「新潮」「漏洞」「抵抗」民族痛史及全部有聲的「駱駝獻舞」於日昨在全國運動會慰勞各單位選手游藝會公映，各省市選均往參觀，莫不稱讚佳美。

徐欣夫導演的現代化的偵探片「翡翠馬」中有一場偵探互相爭功的場面，頗爲發噱，王吉亭和尤光照的一對偵探面孔，眞有點像「神氣活現」。

沈西苓導演，高占非，徐來，主演的「船家女」，全部圓滿解決，最後的問題，就是靜待上映。

藝華公司現推翻與大豐南公司但從中債權人堅持反對，刻下正在進行法律手續。

倘冠武看相

「君子問災不問福，在兄弟看來，你先生在月內定有一樁大難，若不做點功德消禍降福，那就眞要一跌深淵裏，永難有超生的日子了……」。

鄉村的一角，路旁擺着一架測字攤，相師神氣活現地在替倘冠武看相，看看倘冠武，眉頭鎖得緊緊地，顯然相師的話已發生了效力。

此時，他的賬房妻倩忽下氣接不着上氣地奔了過來，拉着倘冠武的手說說：「老爺！恭喜你發大財了。……上海剛打來了一封電報，說什麼歐洲戰爭爆發，你那存在貨棧裏的那宗原料已有顧出極高價格向你購買，假使你願意脫掉，至少可獲四五十萬的贏餘」。

朋友！請你閉上眼睛想想那時候的倘冠武的表情是怎樣？更想像那相師的面部動作又是怎樣？至於這，即是藝華公司攝製，應雲衞導演「時勢英雄」中的最使人發噱的一場面，同時也正是咱們的「英雄」之所謂「英雄」的起身第一步。

新華雜訊

大光明　福克斯爾斯切　馬戲世界　（久之明星六映連…）　一元二角　六角

南京　第一部三彩色片　霍金絲　浮華世界　主演

國泰　大王球

大上海　安琪　蘇紉　蒙雷　愛神艷舞

新光　最新有聲對白巨片　海葬　作保寧女慮

金城　演導之牧雲　納唐珠新張　都市風光

光陸　愛麗赫綵夷　情歌妙舞　一九三五年

卡爾登　詹姆士賈克　奈克賈士姆詹　智勇雙全

麗都　傑尼亞屈領街　電國秘密　第一集　The Phantom Empire

融融　空中血案

巴黎　伊莎格小朋合　凱瑟琳皇女

中央　萬日　易朔方

南京東　小安琪

新中央　胡蝶　全部影淚紅

山西　梨花　王美玉

光華　夫人　今天三大戲院同時開映

西海　玉成公司　全部聲片　歌唱鉅片

明星　巨熱聚公司　自由神

東海　桃花扇　金鎖

九星　香閨秘密

榮金　大家庭

遠東　鄉愁　趙丹　高倩蘋

卡德　兒女英雄　江南燕

萬國　蠻荒之花　蠻荒遊記

華德　大家庭　（全體明星合演）

思派亞　王霸白　蹦蹦戲

逍遙　舞票每日夜一元八張

大滬　大茶舞會

大華　茶舞

維也納　茶舞

月宮　舞票每元五張

好友　兩班音樂大會串　舞票每元十張

夜總會　舞票每元十張

新新花園　先施樂園

大舞臺　張翼鵬陳鶴峯　西遊記

共舞臺　李萬春　全本八大鎚

大中華　張如泉白玉崑　七濟公傳

仙樂舞宮

「浪花村」　大觀影片公司巨作　聯華公司發行　黎灼灼　吳楚帆　合演　金城不日公映

異軍突起　一鳴驚人

廣告與法律

維也納　美麗女郎　一圓半

回力球　中央運動場
1 依甲蘇　2 杜拉地　3 依拾多　4 歐禮沙　5 拉弗司　6 羅沙泣
1 爾魁地　2 沙特浪谷　3 依思高　4 賈多　5 泰寶達　6 杜樂仙

金城大戲院　中國第一部新型喜劇　都市風光　袁牧之編導

新光大戲院　海葬　王人美　王獻齋

先施樂園　一送一買票門　俠情湖江　客怪場歌

一個噴嚏　小品　母親

上海四社出版部　發行